NOKIA
CONSUMER ELECTRONICS

# Service-Manual

## Ergänzung / Supplement

**TV 053c**

**1993**

**NOKIA**

**6361** Ident-No. 5431 35 00 (TV 53a)
**6364** Ident-No. 5431 80 20 / 5431 80 50 / 5431 81 10 (TV 53a)
**7161** Ident-No. 5431 37 70 (TV 53a)
**7164** Ident-No. 5431 23 11 (TV 53b)
**7174** Ident-No. 5434 43 90 (TV 53b)

**SALORA**

**21 N 5 U** Ident-No. 5431 41 80 (TV 53a)
**25 N 71 S** Ident-No. 5432 72 90 (TV 53a)
**25 N 8 E** Ident-No. 5438 57 20 (TV 53b)
**28 N 71 S** Ident-No. 5433 07 50 (TV 53a)
**28 N 8 E** Ident-No. 5438 57 80 (TV 53b)

**SCHAUB LORENZ**

**5523-65** Ident-No. 5431 40 10 (TV 53a)
**6317-45** Ident-No. 5432 42 70 (TV 53a)
**6323-65** Ident-No. 5431 40 20 (TV 53a)
**7017-45** Ident-No. 5432 44 90 (TV 53b)
**7023-65** Ident-No. 5432 44 40 (TV 53a)

**LUXOR**

**1806 3 23** Ident-No. 5431 34 60 (TV 53a)
**1806 3 24** Ident-No. 5431 38 60 (TV 53a)
**1807 0 23** Ident-No. 5431 34 90 (TV 53a)
**1807 0 24** Ident-No. 5431 38 80 (TV 53a)
**1807 0 26** Ident-No. 5439 38 00 (TV 53a)

+ 1539 1/31/01/6

**Dieses Manual ist nur mit dem jeweiligen Grundmanual [TV 53a] = 6611 75 65 bzw. [TV 53b] = 6611 75 76 komplett.**

oder + 1490 1/31/18/1

**This manual is complete only together with the corresponding Basic Manual [TV 53a] = 6611 75 65 or [TV 53b] = 6611 75 76.**

**Questo manuale è da considerarsi completo unicamente se accompagnato dal manuale di base [TV 53a] = 6611 75 65 ovvero [TV 53b] = 6611 75 76.**

Zur Reparatur sind folgende Unterlagen erforderlich:
For service, the following circuit documents are required:
Voici les documents nécessaires pour le dépannage:
Per la riparazione sono necessari i sequenti documenti:

**A31c**

**Chassis Eurostereo 2 B-S**
**Chassis Eurostereo 2 B-F**

**5864 42 ....**

**Ersatzteile**
**Replacement parts**
**Pièces de rechange**
**Ricambi**

**6611 74 47**

**ZF-Modul, Bedienteil, TV-Decoder usw.** siehe Manual **TV 053a** = 6611 75 65 oder **TV 053b** = 6611 75 76.

See Manual TV 053a or TV 053b for **IF module, control panel, VT decoder, ect.**

Per quanto riguarda il **modulo MF il dispositivo di comando, il decodificatore televideo ecc.**, consultare il manuale TV 053a ovvero TV 053b.

**Bei Reparaturen gültige Sicherheitsvorschriften beachten!**
**Service and repair work to be performed only in accordance with existing safety regulations.**
**Veuillez observer les prescriptions de sécurité en viguer lors de dépannage!**
**Osservare le norme di sicurezza vigenti in caso di riparazioni.**

Bei Nachbestellungen von Manualen, Gerätetyp und Geräte-Ident-Nummer angeben.
When re-ordering manuals, please quote the model name and part number.
En cas de commande supplémentaire de manuels veuillez indiquer le type et le numéro de l'appareil.
Per riordinare i manuali, indicare il modello dell'apparecchio ed il numero categorico.

6611 74 31 (9318) S

# Ersatzteile / Replacement parts list / Pièces de rechange / Elenco delle parti di ricambio

Bei Ersatzteilbestellungen neben dem Gegenstand bitte unbedingt die Bestellnummer und bei Baugruppen (Modulen) auch die Baugruppennummer angeben!
When ordering spares please quote item and order number. When ordering (sub-)assemblies (modules), give the assembly number in addition!
En cas de commande, veuillez absolument indiquer le numéro de commande à côté de la pièces commandée!
Nelle ordinazioni di pezzi di ricambio è assolutamente indispensabile indicare l'oggetto ed il numero di riferimento e, nel caso di gruppi costruttivi (moduli), anche il numero del modulo!

⚠ Sicherheitsbauteil im Sinn der Sicherheitsbestimmung. Diese Teile dürfen nur durch Originalteile ersetzt werden.
⚠ Safety components in accordance with existing regulations. These components must only be replaced by original component parts.
⚠ Composant de sécurité conformément aux réglementations de sécurité. Ces composants doivent être uniquement remplacés par des pièces d'origines.
⚠ Componenti di sicurezza ai sensi del regolamento di sicurezza. Queste componenti devono venir sostituite unicamente con parti originali.

| Gegenstand<br>Item<br>Pièce<br>Ricambi | | | Bestell-Nr.<br>Order no.<br>N° de com.<br>No. di rif. |
|---|---|---|---|
| **21 N 5 U** | | | |
| Gehäuse, lavagrau/ Cabinet, lava grey<br>Boîtier, couleur gris lava / Mobile, grigio lava | | | 8410 19 50 |
| Lautsprechergitter / Loudspeaker grille<br>Grille haut-parleur / Coperchio dell'altoparlante | | | 8460 04 20 |
| Füße / Pad / Garniture / Tampone | | | 8642 01 78 |
| Rückwand, grau / Rear cover, grey<br>Panneau arrière, gris / Parete posteriore, color grigio | | | 8430 04 10 |
| Rückwandeinsatz / Rear wall insert<br>Insert-deface arrière / Riporto pannello post. | | | 8440 04 70 |
| Rückwandschraube / Screw for rear wall<br>Vis de face arrière / Vite pannello posteriore | | | 7874 38 15 |
| Bildröhrenschrauben / Screw for picture tube<br>Viti della cinescopio / Vis de tube cathodique | | | 7864 02 21 |
| Bildröhre<br>Picture tube<br>Cinescopio<br>Tube cathodique | A 51 ECQ 10 X 01<br>A 51 ECQ 10 X 01<br>A 51 ECQ 10 X 01<br>A 51 ECQ 10 X 01 | | ⚠ 4362 21 08 |
| Bildröhrenerdung / Earth for picture tube<br>Massa del cinescopio / Masse tube cathodique | | | 6141 03 08 |
| Federzug für Erdung / Spring device for earthing<br>Ressort pour mise à la terre<br>Supporto per molla per colleg. a massa | | | 7351 28 46 |
| Halter für Erdung / Holder for earthing<br>Support pour mise à la terre / Supporto della massa | | | 7358 05 03 |
| Entmagnetisierungsspule / Degaussing coil<br>Bobine de démagnétisation / Bobina di smagnetizzazione | | | ⚠ 4588 08 11 |
| Haken für Entmagnetisierungsspule<br>Hook for degaussing coil<br>Agrafe pour bobine de démagnétisation<br>Supporto del bobina di smagnetizzazione | | | 8448 04 70 |
| Lautsprecher<br>Loudspeaker<br>Altoparlante<br>Haut-parleur | 16 Ω, 7 W<br>16 Ω, 7 W<br>16 Ω, 7 W<br>16 Ω, 7 W | | 4311 07 23 |
| Chassishalter / Chassis holder<br>Support pour châssis / Supporto dello «chassis» | | | 8440 02 90 |
| Netzkabel / Mains cord / Cable d'secteur / Cavo di rete | | | 4131 25 26 |
| Hochspannungskabel / High-voltage cable<br>Câble haute tension / Cavo di alta tensione | | | 4888 62 45 |
| Halter für Hochspannungskabel / Holder for high-voltage cable<br>Support pour câble haute tension<br>Supporto per cavo di alta tensione | | | 8448 08 40 |
| Ablenkkabel / Deflection cable<br>Câble de déviation / Cavo di deflessione | | | 4888 67 07 |
| Lautsprecherkabel / Loudspeaker cable<br>Câble de haut-parleur / Cavo altoparlanti | | | 4888 67 17 |
| Halter für Module / Holder for module<br>Support pour modulo / Supporto della modulo | | (VT) | 8624 03 08 |
| Schriftzug / Logo / Cade pour / Emblema | | NOKIA | 8470 01 40 |
| *IC 1440<br>IC 1420 | NES 3 C R04<br>SDA 3546 | MOS | 3777 52 58<br>3776 52 71 |
| **25 N 8 F** | | | |
| Gehäuse, lavagrau/ Cabinet, lava grey<br>Boîtier, couleur gris lava / Mobile, grigio lava | | | 8410 06 31 |
| Lautsprechergitter, lavagrau / Loudspeaker grille, lava grey<br>Grille haut-parleur, couleur gris lava<br>Coperchio dell'altoparlante, grigio lava | | | 8460 03 80 |
| Lautsprecherabdeckung, lavagrau / Loudspeaker cover, lava grey<br>Couvercle pour haut parleur, couleur gris lava<br>Copertura dell'altoparlante, grigio lava | | | 8454 01 01 |
| Füße / Pad / Garniture / Tampone | | | 8642 01 78 |
| Rückwand, lavagrau / Rear cover, lava grey<br>Panneau arrière, couleur gris lava / Parete posteriore, grigio lava | | | 8430 11 60 |
| Rückwandeinsatz / Rear wall insert<br>Insert-deface arrière / Riporto pannello post. | | | 8440 00 92 |
| Rückwandschraube / Screw for rear wall<br>Vis de face arrière / Vite pannello posteriore | | | 7874 38 26 |
| Bildröhrenschrauben / Screw for picture tube<br>Vis de tube cathodique / Viti della cinescopio | | | 7864 02 21 |
| Bildröhre<br>Picture tube<br>Tube cathodique<br>Cinescopio | A 59 ECF 10 X 05<br>A 59 ECF 10 X 05<br>A 59 ECF 10 X 05<br>A 59 ECF 10 X 05 | | ⚠ 4362 25 60 |
| Bildröhrenerdung / Earth for picture tube<br>Masse tube cathodique / Massa del cinescopio | | | 6141 03 50 |
| Entmagnetisierungsspule / Degaussing coil<br>Bobine de démagnétisation / Bobina di smagnetizzazione | | | ⚠ 4588 08 13 |
| Haken für Entmagnetisierungsspule<br>Hook for degaussing coil<br>Supporto del bobina di smagnetizzazione<br>Agrafe pour bobine de démagnétisation | | | 8448 04 70 |
| Lautsprecher<br>Loudspeaker<br>Haut-parleur<br>Altoparlante | 8 Ω, 10 W<br>8 Ω, 10 W<br>8 Ω, 10 W<br>8 Ω, 10 W | | 4311 28 84 |
| Chassishalter / Chassis holder<br>Support pour châssis / Supporto dello «chassis» | | | 8440 01 83 |
| Ablenkkabel / Deflection cable<br>Câble de déviation / Cavo di deflessione | | | 4888 67 07 |
| Lautsprecherkabel / Loudspeaker cable<br>Câble de haut-parleur / Cavo altoparlanti | | | 4888 67 66 |
| Halter für Module / Holder for module<br>Supporto della modulo / Support pour modulo | | | 8624 03 08 |
| Schriftzug / Logo / Cade pour / Emblema | | SALORA | 8470 04 20 |
| Schriftzug / Logo / Cade pour / Emblema | | NOKIA | 8470 01 40 |
| IC 1440<br>IC 1420 | NES 3 C R04<br>SDA 3546 | MOS | 3777 52 58<br>3776 52 71 |
| **25 N 71 S** | | | |
| Gehäuse, lavagrau/ Cabinet, lava grey<br>Boîtier, couleur gris lava / Mobile, grigio lava | | | 8410 00 41 |
| Lautsprechergitter / Loudspeaker grille<br>Grille haut-parleur / Coperchio dell'altoparlante | | | 8464 00 10 |
| Bedienteilabdeckung / Grille for operating unit<br>Cade pour volet du bloc commande<br>Coperchio dell'unità di comando | | | 8455 00 50 |
| Bedienteilabdeckfolie / Control panel cover foil<br>Feuille de recouvrement de l'organe de com.<br>Il foglio di copertura del dispositivo di com. | | | 8478 00 10 |
| Rückwand / Rear cover<br>Panneau arrière / Parete posteriore | | | 8430 00 12 |
| Rückwandeinsatz / Rear wall insert<br>Insert-deface arrière / Riporto pannello post. | | | 8440 04 70 |
| Rückwandschraube / Screw for rear wall<br>Vis de face arrière / Vite pannello posteriore | | | 7874 38 26 |
| Bildröhrenschrauben / Screw for picture tube<br>Vis de tube cathodique / Viti della cinescopio | | | 7864 02 21 |
| Bildröhre<br>Picture tube<br>Tube cathodique<br>Cinescopio | A 59 ECF 10 X 05<br>A 59 ECF 10 X 05<br>A 59 ECF 10 X 05<br>A 59 ECF 10 X 05 | | ⚠ 4362 25 60 |
| Bildröhrenerdung / Earth for picture tube<br>Masse tube cathodique / Massa del cinescopio | | | 6141 03 50 |
| Federzug für Erdung / Spring device for earthing<br>Ressort pour mise à la terre<br>Supporto per molla per colleg. a massa | | | 7351 28 42 |
| Entmagnetisierungsspule / Degaussing coil<br>Bobine de démagnétisation / Bobina di smagnetizzazione | | | ⚠ 4588 08 13 |
| Haken für Entmagnetisierungsspule<br>Hook for degaussing coil<br>Supporto del bobina di smagnetizzazione<br>Agrafe pour bobine de démagnétisation | | | 8448 04 70 |
| Lautsprecher<br>Loudspeaker<br>Haut-parleur<br>Altoparlante | 16 Ω, 7 W<br>16 Ω, 7 W<br>16 Ω, 7 W<br>16 Ω, 7 W | | 4311 28 88 |
| Chassishalter / Chassis holder<br>Support pour châssis / Supporto dello «chassis» | | | 8440 02 90 |
| Lautsprecherhalter / Loudspeaker holder<br>Support pour haut-parleur / Supporto dello altoparlante | | | 8480 00 10 |
| Netzkabel / Mains cord / Cable d'secteur / Cavo di rete | | | 4888 66 56 |
| Hochspannungskabel / High-voltage cable<br>Câble haute tension / Cavo di alta tensione | | | 4888 62 45 |
| Halter für Hochspannungskabel<br>Holder for high-voltage cable<br>Support pour câble haute tension<br>Supporto per cavo di alta tensione | | | 8448 08 40 |

# Ersatzteile / Replacement parts list / Pièces de rechange / Elenco delle parti di ricambio

| Gegenstand<br>Item<br>Pièce<br>Ricambi | | | Bestell-Nr.<br>Order no.<br>N° de com.<br>No. di rif. |
|---|---|---|---|
| Ablenkkabel / Deflection cable<br>Câble de déviation / Cavo di deflessione | | | 4888 67 07 |
| Lautsprecherkabel / Loudspeaker cable<br>Câble de haut-parleur / Cavo altoparlanti | | | 4888 67 61 |
| Halter für Module / Holder for module<br>Support pour modulo / Supporto della modulo | | | 8624 03 08 |
| Schriftzug / Logo / Cade pour / Emblema | | SALORA | 8470 02 00 |
| Schriftzug / Logo / Cade pour / Emblema | | NICAM | 8470 08 20 |
| IC 1420 | SDA 3546 | | 3776 52 71 |
| IC 1440 | NES 3 C R04 | MOS | 3777 52 58 |
| IC 1440 | NES 3 C R05 | MOS | 3777 52 54 |
| **28 N 71 S** | | | |
| Gehäuse, lavagrau/ Cabinet, lava grey<br>Boîtier, couleur gris lava / Mobile, grigio lava | | | 8410 00 81 |
| Lautsprechergitter / Loudspeaker grille<br>Grille haut-parleur / Coperchio dell'altoparlante | | | 8464 00 30 |
| Fenster für Bedienteil / Window for operating unit<br>Fenêtre pour bloc commande / Finestra per unità di comando | | | 8455 00 30 |
| Bedienteilabdeckfolie / Control panel cover foil<br>Feuille de recouvrement de l'organe de com.<br>Il foglio di copertura del dispositivo di com. | | | 8478 00 20 |
| Rückwand / Rear cover<br>Panneau arrière / Parete posteriore | | | 8430 00 32 |
| Rückwandeinsatz / Rear wall insert<br>Insert-deface arrière / Riporto pannello post. | | | 8440 04 70 |
| Rückwandschraube / Screw for rear wall<br>Vis de face arrière / Vite pannello posteriore | | | 7874 38 26 |
| Bildröhrenschrauben / Screw for picture tube<br>Vis de tube cathodique / Viti della cinescopio | | | 7864 02 21 |
| Bildröhre<br>Picture tube<br>Tube cathodique<br>Cinescopio | A 66 ECF 10 X 05<br>A 66 ECF 10 X 05<br>A 66 ECF 10 X 05<br>A 66 ECF 10 X 05 | | ⚠ 4362 28 16 |
| Bildröhrenerdung / Earth for picture tube<br>Masse tube cathodique / Massa del cinescopio | | | 6141 03 50 |
| Entmagnetisierungsspule / Degaussing coil<br>Bobine de démagnétisation / Bobina di smagnetizzazione | | | ⚠ 4588 08 14 |
| Haken für Entmagnetisierungsspule<br>Hook for degaussing coil<br>Supporto del bobina di smagnetizzazione<br>Agrafe pour bobine de démagnétisation | | | 8448 04 70 |
| Lautsprecher<br>Loudspeaker<br>Haut-parleur<br>Altoparlante | 16 Ω, 7 W<br>16 Ω, 7 W<br>16 Ω, 7 W<br>16 Ω, 7 W | | 4311 28 88 |
| Chassishalter / Chassis holder<br>Support pour châssis / Supporto dello «chassis» | | | 8440 02 90 |
| Lautsprecherhalter / Loudspeaker holder<br>Support pour haut-parleur / Supporto dell'altoparlante | | | 8480 00 10 |
| Netzkabel / Mains cord / Cable d'secteur / Cavo di rete | | | 4888 66 56 |
| Hochspannungskabel / High-voltage cable<br>Câble haute tension / Cavo di alta tensione | | | 4888 62 45 |
| Halter für Hochspannungskabel<br>Holder for high-voltage cable<br>Support pour câble haute tension<br>Supporto per cavo di alta tensione | | | 8448 08 40 |
| Ablenkkabel / Deflection cable<br>Câble de déviation / Cavo di deflessione | | | 4888 67 07 |
| Lautsprecherkabel / Loudspeaker cable<br>Câble de haut-parleur / Cavo altoparlanti | | | 4888 67 61 |
| Halter für Module / Holder for module<br>Support pour modulo / Supporto della modulo | | | 8624 03 08 |
| Schriftzug / Logo / Cade pour / Emblema | | SALORA | 8470 00 00 |
| Schriftzug / Logo / Cade pour / Emblema | | NICAM | 8470 08 20 |
| Netzschalter<br>Mains switch<br>Interrupteur secteur<br>Interruttore di rete elettrica | | | 5888 30 53 |
| IC 1420 | SDA 3546 | | 3776 52 71 |
| *IC 1440 | NES 3 C R05 | MOS | 3777 52 54 |
| *IC 1440 | NES 3 C R02 | MOS | 3777 52 58 |
| **28 N 8 F** | | | |
| Gehäuse, lavagrau/ Cabinet, lava grey<br>Boîtier, couleur gris lava / Mobile, grigio lava | | | 8410 06 51 |
| Lautsprechergitter / Loudspeaker grille<br>Grille haut-parleur / Coperchio dell'altoparlante | | | 8460 03 90 |
| Rückwand / Rear cover<br>Panneau arrière / Pareté posteriore | | | 8430 11 40 |
| Rückwandeinsatz / Rear wall insert<br>Insert-deface arrière / Riporto pannello post. | | | 8440 00 92 |
| Rückwandschraube / Screw for rear wall<br>Vis de face arrière / Vite pannello posteriore | | | 7874 38 26 |
| Bildröhrenschrauben / Screw for picture tube<br>Vis de tube cathodique / Viti della cinescopio | | | 7864 02 21 |

| Gegenstand<br>Item<br>Pièce<br>Ricambi | | | Bestell-Nr.<br>Order no.<br>N° de com.<br>No. di rif. |
|---|---|---|---|
| Bildröhre<br>Picture tube<br>Tube cathodique<br>Cinescopio | A 66 ECF 10 X 05<br>A 66 ECF 10 X 05<br>A 66 ECF 10 X 05<br>A 66 ECF 10 X 05 | | ⚠ 4362 28 16 |
| Bildröhrenerdung / Earth for picture tube<br>Masse tube cathodique / Massa del cinescopio | | | 6141 03 05 |
| Federzug für Erdung / Spring device for earthing<br>Ressort pour mise à la terre<br>Supporto per molla per colleg. a massa | | | 7351 28 42 |
| Entmagnetisierungsspule / Degaussing coil<br>Bobine de démagnétisation / Bobina di smagnetizzazione | | | ⚠ 4588 08 14 |
| Haken für Entmagnetisierungsspule<br>Hook for degaussing coil<br>Supporto del bobina di smagnetizzazione<br>Agrafe pour bobine de démagnétisation | | | 8448 04 70 |
| Halter für Erdung / Holder for earthing<br>Support pour mise à la terre / Supporto della massa | | | 7358 05 03 |
| Lautsprecher<br>Loudspeaker<br>Haut-parleur<br>Altoparlante | 8 Ω, 10 W<br>8 Ω, 10 W<br>8 Ω, 10 W<br>8 Ω, 10 W | | 4311 28 84 |
| Chassishalter / Chassis holder<br>Support pour châssis / Supporto dello «chassis» | | | 8440 01 83 |
| Lautsprecherabdeckung / Loudspeaker cover<br>Couvercle pour haut-parleur / Copertura dell'altoparlante | | | 8454 01 11 |
| Netzkabel / Mains cord / Cable d'secteur / Cavo di rete | | | 4888 66 56 |
| Hochspannungskabel / High-voltage cable<br>Câble haute tension / Cavo di alta tensione | | | 4888 62 45 |
| Halter für Hochspannungskabel<br>Holder for high-voltage cable<br>Support pour câble haute tension<br>Supporto per cavo di alta tensione | | | 8448 08 40 |
| Ablenkkabel / Deflection cable<br>Câble de déviation / Cavo di deflessione | | | 4888 67 07 |
| Lautsprecherkabel / Loudspeaker cable<br>Câble de haut-parleur / Cavo altoparlanti | | | 4888 67 66 |
| Netzfilterkabel / Mains filter cable<br>Cordon, filtre secteur / Cavo, filtro di rete | | | 4888 67 54 |
| Bedienteilkabel / Operating-unit cable<br>Cordon unité de commandes / Cavo elemento di comando | | | 4888 67 43 |
| Halter für Module / Holder for module<br>Support pour modulo / Supporto della modulo | | | 8624 03 08 |
| Schriftzug / Logo / Cade pour / Emblema | | SALORA | 8470 04 20 |
| Schriftzug / Logo / Cade pour / Emblema | | NOKIA | 8470 01 40 |
| IC 1420 | SDA 3546 | | 3776 52 71 |
| IC 1440 | NES 3 C R04 | MOS | 3777 52 58 |
| IC 1440 | NES 3 C R02 | MOS | 3777 52 56 |
| **6361** | | | |
| Gehäuse, lavagrau / Cabinet, lava grey / Mobile, grigio lava | | | 8390 05 40 |
| Frontplatte, lavagrau / Front plate, lava grey<br>Frontale, grigio lava | | | 8420 09 40 |
| Lautsprechergitter, lavagrau / Loudspeaker grille, lava grey<br>Grata per altoparlante, grigio lava | | | 6411 07 46 |
| Bedienteilabdeckung, links / Operating unit cover, left<br>Coperchio dell'unità de comando, sinistro | | | 8450 06 30 |
| Bedienteilabdeckung, rechts / Operating unit cover, right<br>Coperchio dell'unità de comando, destra | | | 8450 04 90 |
| Bedienteilklappe / Operating unit lid<br>Sportello dell'unità di comando | | | 8687 02 84 |
| Klappe f. Netztaste / Lid for mains pushbutton<br>Sportello dell'interruttore generale | | | 8623 16 02 |
| Bedienteilabdeckfolie / Control panel cover foil<br>Feuille de recouvrement de l'organe de com.<br>Il foglio di copertura del dispositivo di com. | | | 8478 02 40 |
| Fenster für Abdeckung / Window for cover<br>Finestra per coperchio | | | 6466 37 37 |
| Fenster für Ziffernanzeige / Window for numeric display<br>Finestra per indicazione numerico | | | 8622 01 79 |
| Rückwand / Rear cover / Schienale | | | 8430 12 80 |
| Rückwandhaltewinkel / Rear cover support bracket<br>Supporto della schienale | | | 8624 47 10 |
| Rückwandschraube<br>Screw for rear wall<br>Vis de face arrière<br>Vite pannello posteriore | | | 7874 38 15 |
| Bildröhre<br>Picture tube<br>Cinescopio | A 59 ECF 10 X 05<br>A 59 ECF 10 X 05<br>A 59 ECF 10 X 05 | | ⚠ 4362 25 60 |
| Bildröhrenschraube / Screw for picture tube<br>Viti della cinescopio | | | 7864 02 21 |
| Hochspannungskabel / High-voltage cable<br>Câble haute tension / Cavo di alta tensione | | | 4888 62 45 |
| Netzkabel / Mains cord / Cable d'secteur / Cavo di rete | | | 4131 25 13 |
| Ablenkkabel / Deflection cable / Cavo di deflessione | | | 4888 67 07 |
| Bildröhrenerdung / Picture tube earth<br>Massa del cinescopio | | | 6141 03 08 |

# Ersatzteile / Replacement parts list / Pièces de rechange / Elenco delle parti di ricambio

| Gegenstand<br>Item<br>Pièce<br>Ricambi | Bestell-Nr.<br>Order no.<br>N° de com.<br>No. di rif. |
|---|---|
| Federzug für Erdung / Spring device for earthing<br>Supporto per molla per collegam. a massa | 7351 28 42 |
| Halter für Erdung / Holder for earthing<br>Support pour mise à la terre / Supporto della massa | 7358 05 03 |
| Entmagnetisierungsspule / Degaussing coil<br>Bobina di smagnetizzazione | ⚠ 4588 08 13 |
| Haken für Entmagnetisierung / Hook for degaussing coil<br>Supporto del bobina di smagnetizzazione | 8448 04 70 |
| Lautsprecher 16 Ω, 7 W<br>Loudspeaker 16 Ω, 7 W<br>Altoparlante 16 Ω, 7 W | 4311 07 23 |
| Hinterer Gehäusefuß / Cabinet foot, behind<br>Base del mobile, posteriore | 8641 01 47 |
| Fußstopfen / Foot pad / Tampone della base | 8642 01 48 |
| Halter für VT / Holder for VT<br>Supporto delle VT | 8624 03 08 |
| Chassishalter / Chassis holder<br>Support pour «chassis» / Supporto dello châssis | 8440 04 50 |
| Chassisführung, links / Chassis conduct, left<br>Guida dello «chassis» sinistro | 8440 03 10 |
| Chassisführung, rechts / Chassis conduct, right<br>Guida dello «chassis» destra | 8440 03 20 |
| Schriftzug / Logo / Emblema NOKIA | 6625 14 42 |
| Schriftzug / Logo / Emblema DIGIVISION | 8470 07 30 |
| Kabel, Netzfilter-Chassis<br>Cable, Mains filter-chassis<br>Cordon, chassis-filtre secteur<br>Cavo, Filtro di rete-Chassis | 4888 67 54 |
| IC 1420 SDA 3546<br>IC 1440 NES 4-1 R01 MOS | 3776 52 73<br>3777 52 59 |

## 6364

| | |
|---|---|
| Gehäuse, grau / Cabinet, grey<br>Boîtier, gris / Mobile, grigio | 8410 00 11 |
| Gehäuse, braun / Cabinet, brown<br>Boîtier, brun / Mobile, bruno | 8410 00 21 |
| Lautsprecherblende, grau / Loudspeaker blind, grey<br>Grille haut-parleur, gris / Coperchio dell'altoparlante, grigio | 8464 00 10 |
| Lautsprecherblende, braun / Loudspeaker blind, brown<br>Grille haut-parleur, brun / Coperchio dell'altoparlante, bruno | 8464 00 20 |
| Bedienteilabdeckung / Grille for operating unit<br>Cade pour volet du bloc commande<br>Coperchio dell'unità di comando | 8455 00 50 |
| Bedienteilabdeckfolie / Control panel cover foil<br>Feuille de recouvrement de l'organe de com.<br>Il foglio di copertura del dispositivo di com. | 8478 00 10 |
| Bedienteiltastenrahmen<br>Control-panel button frame<br>Cadre pour touches de l'organe de com.<br>Il telaio tastiera del dispositivo di com. | 8448 00 50 |
| Rückwand / Rear cover<br>Panneau arrière / Schienale | 8430 00 12 |
| Rückwandeinsatz / Rear wall insert<br>Insert-deface arrière / Riporto pannello post. | 8440 04 70 |
| Rückwandschraube / Screw for rear wall<br>Vis de face arrière / Vite pannello posteriore | 7874 38 26 |
| Bildröhrenschrauben / Screw for picture tube<br>Vis tube cathodique / Viti della cinescopio | 7864 02 21 |
| Bildröhre A 59 ECF 10 X 05<br>Picture tube A 59 ECF 10 X 05<br>Tube cathodique A 59 ECF 10 X 05<br>Cinescopio A 59 ECF 10 X 05 | ⚠ 4362 25 60 |
| Bildröhrenerdung / Earth for picture tube<br>Masse tube cathodique / Massa del cinescopio | 6141 03 50 |
| Entmagnetisierungsspule / Degaussing coil<br>Bobine de démagnétisation / Bobina di smagnetizzazione | ⚠ 4588 08 13 |
| Haken für Entmagnetisierungsspule<br>Hook for degaussing coil<br>Agrafe pour bobine de démagnetisation<br>Supporto del bobina di smagnetizzazione | 8448 04 70 |
| Ablenkkabel / Deflection cable<br>Câble de déviation / Cavo di deflessione | 4888 67 07 |
| Hochspannungskabel / High-voltage cable<br>Câble haute tension / Cavo di alta tensione | 4888 62 45 |
| Halter für Hochspannungskabel<br>Holder for high-voltage cable<br>Support pour câble haute tension<br>Supporto per cavo di alta tensione | 8448 08 40 |
| Netzkabel / Mains cord / Cable d'secteur / Cavo di rete | 4131 25 13 |
| Netzkabel / Mains cord (NICAM)<br>Cable d'secteur / Cavo di rete | 4888 66 56 |
| Lautsprecher 16 Ω, 7 W<br>Loudspeaker 16 Ω, 7 W<br>Haut-parleur 16 Ω, 7 W<br>Altoparlante 16 Ω, 7 W | 4311 28 88 |
| Halter für Lautsprecher / Holder for loudspeaker<br>Support pour haut-parleur / Supporto della altoparlante | 8480 00 10 |

| Gegenstand<br>Item<br>Pièce<br>Ricambi | Bestell-Nr.<br>Order no.<br>N° de com.<br>No. di rif. |
|---|---|
| Lautsprecherkabel / Loudspeaker cable<br>Câble de haut-parleur / Cavo altoparlanti | 4888 67 61 |
| Chassishalter / Chassis holder<br>Support pour «chassis» / Supporto dello châssis | 8440 02 90 |
| Halter für Modul / Holder for module (VT)<br>Support pour module / Supporto della moduloficatore colore | 8624 03 08 |
| Schriftzug / Logo / Cade pour / Emblema DIGIVISION | 8470 01 10 |
| Schriftzug / Logo / Cade pour / Emblema NOKIA | 8470 01 20 |
| IC 1420 SDA 3546<br>IC 1440 NES 4-1 R02 MOS | 3776 52 73<br>3777 52 63 |

## 7161

| | |
|---|---|
| Gehäuse, grau / Cabinet, grey / Mobile, grigio | 8390 05 10 |
| Frontplatte, grau / Front plate, grey / Frontale, grigio | 8420 09 70 |
| Bedienteilabdeckung, links / Operating unit cover, left<br>Coperchio dell'unità de comando, sinistro | 8450 06 20 |
| Bedienteilabdeckung, rechts / Operating unit cover, right<br>Coperchio dell'unità de comando, destra | 8450 04 60 |
| Bedienteilklappe / Operating unit Lid<br>Sportello dell'unità di comando | 8687 02 84 |
| Bedienteilabdeckfolie / Control panel cover foil<br>Feuille de recouvrement de l'organe de com.<br>Il foglio di copertura del dispositivo di com. | 8478 02 40 |
| Netzteilklappe / Lid for mains pushbutton<br>Sportello dell'unità di comando | 8623 16 02 |
| Rückwand / Rear cover / Schienale | 8430 13 00 |
| Rückwandschraube / Screw for rear wall<br>Vis de face arrière / Vite pannello posteriore | 7874 38 15 |
| Rückwandhaltewinkel / Rear cover support bracket<br>Supporto della schienale | 8624 47 10 |
| Lautsprecher 16 Ω, 7 W<br>Loudspeaker 16 Ω, 7 W<br>Altoparlante 16 Ω, 7 W | 4311 07 23 |
| Lautsprecherblende, grau / Loudspeaker grille, grey<br>Schermo altoparlante, grigio | 8411 07 34 |
| Lautsprecherkabel / Loudspeaker cable<br>Câble de haut-parleur / Cavo altoparlanti | 4888 67 66 |
| Bildröhre A 66 ECF 10 X 05<br>Picture tube A 66 ECF 10 X 05<br>Cinescopio A 66 ECF 10 X 05 | ⚠ 4362 28 10 |
| Bildröhrenerdung / Picture tube earth / Massa del cinescopio | 8141 03 05 |
| Bildröhrenschrauben / Screw for picture tube<br>Vis tube cathodique / Viti della cinescopio | 7864 02 21 |
| Federzug für Erdung / Spring device for earthing<br>Supporto per molla per collegam. a massa | 7351 28 42 |
| Halter für Erdung / Holder for earthing<br>Support pour mise à la terre / Supporto della massa | 7358 05 03 |
| Entmagnetisierungsspule / Degaussing coil<br>Bobina di smagnetizzazione | ⚠ 4588 07 14 |
| Haken für Entmagnetisierung / Hook for degaussing coil<br>Supporto del bobina di smagnetizzazione | 8448 04 70 |
| Hochspannungskabel / High-voltage cable<br>Câble haute tension / Cavo di alta tensione | 4888 62 45 |
| Ablenkkabel / Deflection cable / Cavo di deflessione | 4888 67 07 |
| Fenster für Anzeige / Window for indicator<br>Finestra dell'indicatore | 8622 01 79 |
| Fenster für Abdeckung / Window for grille<br>Finestra del coperchio dell'indicatore | 8466 37 37 |
| Fußstopfen / Foot pad / Tampone della base | 8642 01 48 |
| Fuß / Pad / Pieds / Piede | 8641 01 47 |
| Halter für VT / Holder for VT / Supporto delle VT | 8624 03 08 |
| Chassishalter / Chassis holder<br>Support pour «chassis» / Supporto dello châssis | 8440 04 50 |
| Chassisführung, links / Chassis conduct, left<br>Guida dello «chassis» sinistro | 8440 03 30 |
| Chassisführung, rechts / Chassis conduct, right<br>Guida dello «chassis» destra | 8440 03 40 |
| Schriftzug / Logo / Emblema NOKIA | 6625 14 42 |
| Schriftzug / Logo / Emblema DIGIVISION | 8470 07 30 |
| Netzkabel / Mains cable / Cavo di rete | 4131 25 13 |
| Netzkabel / Mains cable / Cavo di rete (NICAM) | 4888 66 56 |
| Kabel, Netzfilter-Chassis / Cable, Mains filter-chassis<br>Cavo, Filtro di rete-Chassis | 4888 67 54 |
| Kabel, Chassis-Bedienteil<br>Cable, Chassis-operating unit<br>Cordon, chassis-unité de commandes<br>Cavo, chassis-Elemento di comando | 4888 67 95 |
| IC 1420 SDA 3546<br>IC 1440 NES 4-1 R01 MOS | 3776 52 73<br>3777 52 59 |

# Ersatzteile / Replacement parts list / Pièces de rechange / Elenco delle parti di ricambio

| Gegenstand<br>Item<br>Pièce<br>Ricambi | | Bestell-Nr.<br>Order no.<br>N° de com.<br>No. di rif. |
|---|---|---|
| **7164** | | |
| Gehäuse, lavagrau / Cabinet, lava grey<br>Boîtier, couleur gris lava / Mobile, grigio lava | | 8410 00 50 |
| Gehäuse, braun / Cabinet, brown<br>Boîtier, brun / Mobile, bruno | | 8410 00 60 |
| Lautsprecherblende / Loudspeaker blind<br>Grille haut-parleur / Coperchio dell'altoparlante | | 8464 00 30 |
| Lautsprecherblende, braun / Loudspeaker blind, brown<br>Grille haut-parleur, brun / Coperchio dell'altoparlante, bruno | | 8464 00 40 |
| Bedienteilabdeckung / Grille for operating unit<br>Cade pour volet du bloc commande<br>Coperchio dell'unità di comando | | 8455 00 30 |
| Bedienteilabdeckfolie / Control panel cover foil<br>Feuille de recouvrement de l'organe de com.<br>Il foglio di copertura del dispositivo di com. | | 8478 00 20 |
| Bedienteiltastenrahmen<br>Control-panel button frame<br>Cadre pour touches de l'organe de com.<br>Il telaio tastiera del dispositivo di com. | | 8448 00 50 |
| Rückwand / Rear cover<br>Panneau arrière / Schienale | | 8430 00 32 |
| Rückwandeinsatz / Rear wall insert<br>Insert-deface arrière / Riporto pannello post. | | 8440 04 70 |
| Rückwandschraube / Screw for rear wall<br>Vis de face arrière / Vite pannello posteriore | | 7874 38 26 |
| Bildröhrenschrauben / Screw for picture tube<br>Vis tube cathodique / Viti della cinescopio | | 7864 02 21 |
| Bildröhre<br>Picture tube<br>Tube cathodique<br>Cinescopio | A 66 ECF 10 X 05<br>A 66 ECF 10 X 05<br>A 66 ECF 10 X 05<br>A 66 ECF 10 X 05 | ⚠ 4362 28 10 |
| Bildröhrenerdung / Earth for picture tube<br>Masse tube cathodique / Massa del cinescopio | | 6141 03 50 |
| Entmagnetisierungsspule / Degaussing coil<br>Bobine de démagnétisation / Bobina di smagnetizzazione | | ⚠ 4588 08 14 |
| Haken für Entmagnetisierungsspule<br>Hook for degaussing coil<br>Agrafe pour bobine de démagnetisation<br>Supporto del bobina di smagnetizzazione | | 8448 04 70 |
| Ablenkkabel / Deflection cable<br>Câble de déviation / Cavo di deflessione | | 4888 67 07 |
| Hochspannungskabel / High-voltage cable<br>Câble haute tension / Cavo di alta tensione | | 4888 62 45 |
| Netzkabel / Mains cord<br>Cable d'secteur / Cavo di rete | NICAM | 4888 66 56 |
| Netzkabel / Mains cord / Cable d'secteur / Cavo di rete | | 4131 25 13 |
| Lautsprecher<br>Loudspeaker<br>Haut-parleur<br>Altoparlante | 8 Ω, 10 W<br>8 Ω, 10 W<br>8 Ω, 10 W<br>8 Ω, 10 W | 4311 28 83 |
| Lautsprecher<br>Loudspeaker<br>Haut-parleur<br>Altoparlante | 16 Ω, 7 W<br>16 Ω, 7 W<br>16 Ω, 7 W<br>16 Ω, 7 W | 4311 28 88 |
| Lautsprecherhalter / Holder for loudspeaker<br>Support pour serrer l'haut parleur / Lo schermo dell'altoparlante | | 8480 00 10 |
| Chassishalter / Chassis holder<br>Support pour «chassis» / Supporto dello châssis | | 8440 02 90 |
| Halter für Modul / Holder for module<br>Support pour module / Supporto della modulofícatore colore | (VT) | 8624 03 08 |
| Schriftzug / Logo / Cade pour / Emblema | DIGIVISION | 8470 01 10 |
| Schriftzug / Logo / Cade pour / Emblema | NOKIA | 8470 01 20 |
| IC 1420<br>IC 1440 | SDA 3546<br>NES 4-1 R02 MOS | 3776 52 73<br>3777 52 63 |
| **7174** | | |
| Gehäuse, weiß / Cabinet, white<br>Boîtier, couleur blache / Mobile, bianco | | 8410 30 00 |
| Lautsprecherblende / Loudspeaker blind<br>Grille haut-parleur / Coperchio dell'altoparlante | | 8464 03 80 |
| Rückwand / Rear cover<br>Panneau arrière / Schienale | | 8430 10 80 |
| Rückwandeinsatz / Rear wall insert<br>Insert-deface arrière / Riporto pannello post. | | 8440 00 92 |
| Rückwandschraube / Screw for rear wall<br>Vis de face arrière / Vite pannello posteriore | | 7874 38 26 |
| Bildröhrenschrauben / Screw for picture tube<br>Vis tube cathodique / Viti della cinescopio | | 7864 02 30 |
| Bildröhre<br>Picture tube<br>Tube cathodique<br>Cinescopio | A 66 ECF 30 X 05<br>A 66 ECF 30 X 05<br>A 66 ECF 30 X 05<br>A 66 ECF 30 X 05 | ⚠ 4362 28 13 |
| Bildröhrenerdung / Earth for picture tube<br>Masse tube cathodique / Massa del cinescopio | | 6141 03 50 |
| Entmagnetisierungsspule / Degaussing coil<br>Bobine de démagnétisation / Bobina di smagnetizzazione | | ⚠ 4588 08 14 |

| Gegenstand<br>Item<br>Pièce<br>Ricambi | | Bestell-Nr.<br>Order no.<br>N° de com.<br>No. di rif. |
|---|---|---|
| Haken für Entmagnetisierungsspule<br>Hook for degaussing coil<br>Agrafe pour bobine de démagnetisation<br>Supporto del bobina di smagnetizzazione | | 8448 04 70 |
| Ablenkkabel / Deflection cable<br>Câble de déviation / Cavo di deflessione | | 4888 67 07 |
| Hochspannungskabel / High-voltage cable<br>Câble haute tension / Cavo di alta tensione | | 4888 62 45 |
| Netzkabel / Mains cord / Cable d'secteur / Cavo di rete | | 4131 25 13 |
| Lautsprecher<br>Loudspeaker<br>Haut-parleur<br>Altoparlante | 16 Ω, 7 W<br>16 Ω, 7 W<br>16 Ω, 7 W<br>16 Ω, 7 W | 4311 34 62 |
| Lautsprecherhalter / Holder for loudspeaker<br>Support pour serrer l'haut parleur / Lo schermo dell'altoparlante | | 8480 00 10 |
| Chassishalter / Chassis holder<br>Support pour «chassis» / Supporto dello châssis | | 8440 01 83 |
| Halter für Modul / Holder for module<br>Support pour module / Supporto della modulofícatore colore | (VT) | 8624 03 08 |
| Schriftzug / Logo / Cade pour / Emblema | DIGIVISION | 8470 07 50 |
| Schriftzug / Logo / Cade pour / Emblema | NOKIA | 8470 03 80 |
| IC 1420<br>IC 1440 | SDA 3546<br>NES 4-2 R02 MOS | 3776 52 73<br>3777 52 62 |
| **5523-65** | | |
| Gehäuse, lavagrau/ Cabinet, lava grey<br>Boîtier, couleur gris lava / Mobile, grigio lava | | 8410 07 60 |
| Lautsprechergitter / Loudspeaker grille<br>Grille haut-parleur / Coperchio dell'altoparlante | | 8464 01 00 |
| Fenster für Bedienteil / Window for operating unit<br>Fenêtre pour bloc commande / Finestra per unità di comando | | 8455 02 70 |
| Rückwand / Rear cover<br>Panneau arrière / Parete posteriore | | 8430 05 00 |
| Rückwandeinsatz / Rear wall insert<br>Insert-deface arrière / Riporto pannello post. | | 8440 04 70 |
| Rückwandschraube / Screw for rear wall<br>Vis de face arrière / Vite pannello posteriore | | 7874 02 28 |
| Bildröhrenschrauben / Screw for picture tube<br>Viti della cinescopio / Vis de tube cathodique | | 7864 02 27 |
| Bildröhre<br>Picture tube<br>Cinescopio<br>Tube cathodique | A 51 KHA 40 X 01<br>A 51 KHA 40 X 01<br>A 51 KHA 40 X 01<br>A 51 KHA 40 X 01 | ⚠ 4362 21 15 |
| Bildröhrenerdung / Earth for picture tube<br>Massa del cinescopio / Masse tube cathodique | | 6141 03 04 |
| Federzug für Erdung / Spring device for earthing<br>Ressort pour mise à la terre<br>Supporto per molla per colleg. a massa | | 7351 28 46 |
| Halter für Erdung / Holder for earthing<br>Support pour mise à la terre / Supporto della massa | | 7358 05 03 |
| Entmagnetisierungsspule / Degaussing coil<br>Bobine de démagnétisation / Bobina di smagnetizzazione | | ⚠ 4588 08 11 |
| Haken für Entmagnetisierungsspule<br>Hook for degaussing coil<br>Agrafe pour bobine de démagnétisation<br>Supporto del bobina di smagnetizzazione | | 8448 04 70 |
| Lautsprecher<br>Loudspeaker<br>Altoparlante<br>Haut-parleur | 16 Ω, 7 W<br>16 Ω, 7 W<br>16 Ω, 7 W<br>16 Ω, 7 W | 4311 07 24 |
| Chassishalter / Chassis holder<br>Support pour châssis / Supporto dello «chassis» | | 8440 02 90 |
| Netzkabel / Mains cord / Cable d'secteur / Cavo di rete | | 4131 25 13 |
| Hochspannungskabel / High-voltage cable<br>Câble haute tension / Cavo di alta tensione | | 4888 62 45 |
| Halter für Hochspannungskabel<br>Holder for high-voltage cable<br>Support pour câble haute tension<br>Supporto per cavo di alta tensione | | 8448 08 40 |
| Ablenkkabel / Deflection cable<br>Câble de déviation / Cavo di deflessione | | 4888 67 07 |
| Halter für Module / Holder for module<br>Support pour modulo / Supporto della modulo | (VT) | 8524 03 08 |
| Halter für Platte / Holder for plate<br>Support pour plaque / Supporto della piastra | | 8448 03 00 |
| Schriftzug / Logo / Cade pour / Emblema | SCHAUB LORENZ | 8470 04 70 |
| Zierleiste / Ornamental strip<br>Bande décorative / Striscia di decorazione | | 8454 01 40 |
| Netzschalter / Mains switch<br>Interrupteur principal / Interruttore di rete elettrica | | ⚠ 5888 30 65 |
| IC 1420<br>IC 1440 | SDA 3546<br>MAIN 2 R01 MOS | 3776 52 73<br>3777 53 06 |

# Ersatzteile / Replacement parts list / Pièces de rechange / Elenco delle parti di ricambio

| Gegenstand<br>Item<br>Pièce<br>Ricambi | | Bestell-Nr.<br>Order no.<br>N° de com.<br>No. di rif. |
|---|---|---|
| **6317-45** | | |
| Gehäuse, lavagrau/ Cabinet, lava grey<br>Boîtier, couleur gris lava / Mobile, grigio lava | | 8410 11 11 |
| Lautsprechergitter / Loudspeaker grille<br>Grille haut-parleur / Coperchio dell'altoparlante | | 8464 02 60 |
| Blende für Bedienteil / Grille for operating unit<br>Grille pour bloc commande / Coperchio per unità di comando | | 8455 02 50 |
| Rückwand / Rear cover<br>Panneau arrière / Parete posteriore | | 8430 00 12 |
| Rückwandeinsatz / Rear wall insert<br>Insert-deface arrière / Riporto pannello post. | | 8440 04 70 |
| Rückwandschraube / Screw for rear wall<br>Vis de face arrière / Vite pannello posteriore | | 7874 38 26 |
| Bildröhrenschrauben / Screw for picture tube<br>Viti della cinescopio / Vis de tube cathodique | | 7864 02 27 |
| Bildröhre<br>Picture tube<br>Cinescopio<br>Tube cathodique | A 59 ECF 10 X 05<br>A 59 ECF 10 X 05<br>A 59 ECF 10 X 05<br>A 59 ECF 10 X 05 | ⚠ 4362 25 60 |
| Bildröhrenerdung / Earth for picture tube<br>Massa del cinescopio / Masse tube cathodique | | 6141 03 08 |
| Federzug für Erdung / Spring device for earthing<br>Ressort pour mise à la terre<br>Supporto per molla per colleg. a massa | | 7351 28 42 |
| Halter für Erdung / Holder for earthing<br>Support pour mise à la terre / Supporto della massa | | 7358 05 03 |
| Entmagnetisierungsspule / Degaussing coil<br>Bobine de démagnétisation / Bobina di smagnetizzazione | | ⚠ 4588 08 13 |
| Haken für Entmagnetisierungsspule<br>Hook for degaussing coil<br>Agrafe pour bobine de démagnétisation<br>Supporto del bobina di smagnetizzazione | | 8448 04 70 |
| Lautsprecher<br>Loudspeaker<br>Altoparlante<br>Haut-parleur | 8 Ω, 10 W<br>8 Ω, 10 W<br>8 Ω, 10 W<br>8 Ω, 10 W | 4311 28 86 |
| Chassishalter / Chassis holder<br>Support pour châssis / Supporto dello «chassis» | | 8440 02 90 |
| Netzkabel / Mains cord / Cable d'secteur / Cavo di rete | | 4888 66 56 |
| Hochspannungskabel / High-voltage cable<br>Câble haute tension / Cavo di alta tensione | | 4888 62 45 |
| Halter für Hochspannungskabel<br>Holder for high-voltage cable<br>Support pour câble haute tension<br>Supporto per cavo di alta tensione | | 8448 08 40 |
| Ablenkkabel / Deflection cable<br>Câble de déviation / Cavo di deflessione | | 4888 67 07 |
| Lautsprecherkabel / Loudspeaker cable<br>Câble de haut-parleur / Cavo altoparlanti | | 4888 67 61 |
| Halter für Module / Holder for module<br>Support pour modulo / Supporto della modulo | (VT) | 8624 03 08 |
| Schriftzug / Logo / Cade pour / Emblema | SCHAUB LORENZ | 8470 04 60 |
| Netzschalter / Mains switch<br>Interrupteur principal / Interruttore di rete elettrica | | ⚠ 5888 30 55 |
| IC 1420<br>IC 1440 | SDA 3546<br>SL-MAIN 2 R01 MOS | 3776 52 73<br>3777 53 06 |
| **6323-65** | | |
| Gehäuse, lavagrau/ Cabinet, lava grey<br>Boîtier, couleur gris lava / Mobile, grigio lava | | 8410 07 90 |
| Gehäuse, lavagrau/ Cabinet, lava grey<br>Boîtier, couleur gris lava / Mobile, grigio lava | | 8410 07 91 |
| Lautsprechergitter / Loudspeaker grille<br>Grille haut-parleur / Coperchio dell'altoparlante | | 8464 01 30 |
| Fenster für Bedienteil / Window for operating unit<br>Fenêtre pour bloc commande / Finestra per unità di comando | | 8455 02 70 |
| Rückwand / Rear cover<br>Panneau arrière / Parete posteriore | | 8430 05 31 |
| Rückwandeinsatz / Rear wall insert<br>Insert-deface arrière / Riporto pannello post. | | 8440 04 70 |
| Rückwandschraube / Screw for rear wall<br>Vis de face arrière / Vite pannello posteriore | | 7864 02 28 |
| Bildröhrenschrauben / Screw for picture tube<br>Viti della cinescopio / Vis de tube cathodique | | 7864 02 27 |
| Bildröhre<br>Picture tube<br>Cinescopio<br>Tube cathodique | A 59 ECF 10 X 05<br>A 59 ECF 10 X 05<br>A 59 ECF 10 X 05<br>A 59 ECF 10 X 05 | ⚠ 4362 25 60 |
| Bildröhrenerdung / Earth for picture tube<br>Massa del cinescopio / Masse tube cathodique | | 6141 03 50 |
| Entmagnetisierungsspule / Degaussing coil<br>Bobine de démagnétisation / Bobina di smagnetizzazione | | ⚠ 4588 08 13 |
| Haken für Entmagnetisierungsspule<br>Hook for degaussing coil<br>Agrafe pour bobine de démagnétisation<br>Supporto del bobina di smagnetizzazione | | 8448 04 70 |
| Lautsprecher<br>Loudspeaker<br>Altoparlante<br>Haut-parleur | 16 Ω, 7 W<br>16 Ω, 7 W<br>16 Ω, 7 W<br>16 Ω, 7 W | 4311 07 24 |
| Chassishalter / Chassis holder<br>Support pour châssis / Supporto dello «chassis» | | 8440 02 90 |
| Netzkabel / Mains cord / Cable d'secteur / Cavo di rete | | 4131 25 13 |
| Hochspannungskabel / High-voltage cable<br>Câble haute tension / Cavo di alta tensione | | 4888 62 45 |
| Halter für Hochspannungskabel<br>Holder for high-voltage cable<br>Support pour câble haute tension<br>Supporto per cavo di alta tensione | | 8448 08 40 |
| Ablenkkabel / Deflection cable<br>Câble de déviation / Cavo di deflessione | | 4888 67 07 |
| Halter für Module / Holder for module<br>Support pour modulo / Supporto della modulo | (VT) | 8624 03 08 |
| Schriftzug / Logo / Cade pour / Emblema | SCHAUB LORENZ | 8470 04 60 |
| Netzschalter / Mains switch<br>Interrupteur principal / Interruttore di rete elettrica | | ⚠ 5888 30 65 |
| IC 1420<br>IC 1440<br>IC 1440 | SDA 3546<br>SL-MAIN 2 R01<br>SL-MAIN 2 R02 | 3776 52 73<br>3777 53 06 MOS<br>3777 53 07 MOS |
| **7017-45** | | |
| Gehäuse, lavagrau / Cabinet, lava grey<br>Boîtier, couleur gris lava / Mobile, grigio lava | | 8410 10 91 |
| Lautsprechergitter, lavagrau / Loudspeaker grille, lava grey<br>Grille haut-parleur, couleur gris lava<br>Coperchio dell'altoparlante, grigio lava | | 8464 02 50 |
| Fenster für Bedienteil / Window for operating unit<br>Fenêtre pour bloc commande / Finestra per unità di comando | | 8455 02 50 |
| Rückwand, grau / Rear cover, grey<br>Panneau arrière, gris / Parete posteriore, color grigio | | 8430 00 32 |
| Rückwandeinsatz / Rear wall insert<br>Insert-deface arrière / Riporto pannello post. | | 8440 04 70 |
| Rückwandschraube / Screw for rear wall<br>Vis de face arrière / Vite pannello posteriore | | 7874 38 26 |
| Bildröhrenschrauben / Screw for picture tube<br>Viti della cinescopio / Vis de tube cathodique | | 7864 02 27 |
| Bildröhre<br>Picture tube<br>Cinescopio<br>Tube cathodique | A 66 ECF 10 X 05<br>A 66 ECF 10 X 05<br>A 66 ECF 10 X 05<br>A 66 ECF 10 X 05 | ⚠ 4362 28 10 |
| Bildröhrenerdung / Earth for picture tube<br>Massa del cinescopio / Masse tube cathodique | | 6141 03 50 |
| Entmagnetisierungsspule / Degaussing coil<br>Bobine de démagnétisation / Bobina di smagnetizzazione | | ⚠ 4588 08 14 |
| Haken für Entmagnetisierungsspule<br>Hook for degaussing coil<br>Agrafe pour bobine de démagnétisation<br>Supporto del bobina di smagnetizzazione | | 8448 04 70 |
| Lautsprecher<br>Loudspeaker<br>Altoparlante<br>Haut-parleur | 8 Ω, 10 W<br>8 Ω, 10 W<br>8 Ω, 10 W<br>8 Ω, 10 W | 4311 28 86 |
| Chassishalter / Chassis holder<br>Support pour châssis / Supporto dello «chassis» | | 8440 02 90 |
| Netzkabel / Mains cord / Cable d'secteur / Cavo di rete | | 4888 66 56 |
| Netztaste / Mains pushbutton<br>Touche secteur / Pulsante per interruttore generale | | 8468 01 81 |
| Hochspannungskabel / High-voltage cable<br>Câble haute tension / Cavo di alta tensione | | 4888 62 45 |
| Halter für Hochspannungskabel<br>Holder for high-voltage cable<br>Support pour câble haute tension<br>Supporto per cavo di alta tensione | | 8448 08 40 |
| Ablenkkabel / Deflection cable<br>Câble de déviation / Cavo di deflessione | | 4888 67 07 |
| Lautsprecherkabel / Loudspeaker cable<br>Câble de haut-parleur / Cavo altoparlanti | | 4888 67 61 |
| Halter für Module / Holder for module<br>Support pour modulo / Supporto della modulo | (VT) | 8624 03 08 |
| Schriftzug / Logo / Cade pour / Emblema | VISION | 8470 06 90 |
| Schriftzug / Logo / Cade pour / Emblema | SCHAUB-LORENZ | 8470 04 60 |
| IC 1420<br>IC 1440<br>IC 1440 | SDA 3546<br>SL-MAIN 2 RO1<br>SL-MAIN 2 RO2 | 3776 52 73<br>3777 53 06 MOS<br>3777 53 07 MOS |
| **7023-65** | | |
| Gehäuse, lavagrau/ Cabinet, lava grey<br>Boîtier, couleur gris lava / Mobile, grigio lava | | 8410 08 21 |
| Lautsprechergitter / Loudspeaker grille<br>Grille haut-parleur / Coperchio dell'altoparlante | | 8464 01 60 |
| Fenster für Bedienteil / Window for operating unit<br>Fenêtre pour bloc commande / Finestra per unità di comando | | 8455 02 70 |

# Ersatzteile / Replacement parts list / Pièces de rechange / Elenco delle parti di ricambio

| Gegenstand<br>Item<br>Pièce<br>Ricambi | | Bestell-Nr.<br>Order no.<br>N° de com.<br>No. di rif. |
|---|---|---|
| Rückwand, grau / Rear cover, grey<br>Panneau arrière, gris / Parete posteriore, color grigio | | 8430 05 61 |
| Rückwandeinsatz / Rear wall insert<br>Insert-deface arrière / Riporto pannello post. | | 8440 04 70 |
| Rückwandschraube / Screw for rear wall<br>Vis de face arrière / Vite pannello posteriore | | 7874 02 28 |
| Bildröhrenschrauben / Screw for picture tube<br>Viti della cinescopio / Vis de tube cathodique | | 7864 02 27 |
| Bildröhre<br>Picture tube<br>Cinescopio<br>Tube cathodique | A 66 ECF 10 X 05<br>A 66 ECF 10 X 05<br>A 66 ECF 10 X 05<br>A 66 ECF 10 X 05 | ⚠ 4362 28 10 |
| Bildröhrenerdung / Earth for picture tube<br>Massa del cinescopio / Masse tube cathodique | | 6141 03 05 |
| Federzug für Erdung / Spring device for earthing<br>Ressort pour mise à la terre<br>Supporto per molla per colleg. a massa | | 7351 28 42 |
| Halter für Erdung / Holder for earthing<br>Support pour mise à la terre / Supporto della massa | | 7358 05 03 |
| Entmagnetisierungsspule / Degaussing coil<br>Bobine de démagnétisation / Bobina di smagnetizzazione | | ⚠ 4588 08 14 |
| Haken für Entmagnetisierungsspule<br>Hook for degaussing coil<br>Agrafe pour bobine de démagnétisation<br>Supporto del bobina di smagnetizzazione | | 8681 72 19 |
| Lautsprecher<br>Loudspeaker<br>Altoparlante<br>Haut-parleur | 16 Ω, 7 W<br>16 Ω, 7 W<br>16 Ω, 7 W<br>16 Ω, 7 W | 4311 07 24 |
| Chassishalter / Chassis holder<br>Support pour châssis / Supporto dello «chassis» | | 8440 02 90 |
| Netzkabel / Mains cord / Cable d'secteur / Cavo di rete | | 4131 25 13 |
| Netzkabel / Mains cord<br>Cable d'secteur / Cavo di rete | NICAM | 4888 66 56 |
| Hochspannungskabel / High-voltage cable<br>Câble haute tension / Cavo di alta tensione | | 4888 62 45 |
| Halter für Hochspannungskabel<br>Holder for high-voltage cable<br>Support pour câble haute tension<br>Supporto per cavo di alta tensione | | 8448 08 40 |
| Ablenkkabel / Deflection cable<br>Câble de déviation / Cavo di deflessione | | 4888 67 07 |
| Halter für Module / Holder for module<br>Support pour modulo / Supporto della modulo | (VT) | 8624 03 08 |
| Halter für Platte / Holder for board<br>Support pour plaque / Supporto della piastra | | 8448 03 00 |
| Schriftzug / Logo / Cade pour / Emblema | SCHAUB LORENZ | 8470 04 60 |
| Zierleiste / Ornamental strip<br>Bande décorative / Striscia di decorazione | | 8454 01 60 |
| Netzschalter / Mains switch<br>Interrupteur principal / Interruttore di rete elettrica | | ⚠ 5888 30 85 |
| IC 1420<br>IC 1440 | SDA 3546<br>SL-MAIN 2 R01 MOS | 3776 52 73<br>3777 53 06 |

## 180 63 23

| Gegenstand<br>Item<br>Pièce<br>Ricambi | | Bestell-Nr.<br>Order no.<br>N° de com.<br>No. di rif. |
|---|---|---|
| Gehäuse, grau / Cabinet, grey / Mobile, grigio | | 8410 08 10 |
| Fenster / Window / Fenêtre / Finestra | | 8455 05 30 |
| Lautsprecherabdeckung / Loudspeaker cover<br>Copertura dell'altoparlante | | 8464 01 30 |
| Rückwand, schwarz / Rear cover, black<br>Parete posteriore, nero | | 8430 05 31 |
| Rückwandeinsatz / Rear wall insert<br>Insert-deface arrière / Riporto pannello post. | | 8440 04 70 |
| Lautsprecher<br>Loudspeaker<br>Altoparlante | 16 Ω, 7 W<br>16 Ω, 7 W<br>16 Ω, 7 W | 4311 07 24 |
| Bildröhre<br>Picture tube<br>Cinescopio | A 59 ECF 10X05<br>A 59 ECF 10X05<br>A 59 ECF 10X05 | ⚠ 4362 25 60 |
| Bildröhrenerdung / Picture tube earthing<br>Massa del cinescopio | | 6141 03 08 |
| Federzug für Erdung / Spring device for earthing<br>Supporto a molla per massa del cinescopio | | 7351 28 42 |
| Halter für Erdung / Holder for earthing<br>Support pour mise à la terre / Supporto della massa | | 7358 05 03 |
| Entmagnetisierungsspule / Degaussing coil<br>Bobina di smagnetizzazione | | ⚠ 4588 08 13 |
| Haken f. Entmagnetisierungsspule / Hook for dagaussing coil<br>Gancio per bobina di smagnetizzazione | | 8448 04 70 |
| Bildröhrenschraube 5x28 / Screw for picture tube<br>Viti della cinescopio | | 7864 02 27 |
| Hochspannungskabel / High voltage cable / Cavo di alta tensione | | 4888 62 45 |
| Halter für Hochspannungskabel<br>Holder for high-voltage cable<br>Support pour câble haute tension<br>Supporto per cavo di alta tensione | | 8448 08 40 |
| Ablenkkabel / Deflection cable / Cavo deviatore | | 4888 67 07 |
| Netzkabel / Main cable / Cavo di rete | | 4888 66 56 |
| Rückwandschraube / Screw for rear wall<br>Vis de face arrière / Vite pannello posteriore | | 7864 02 28 |
| Chassishalter / Chassis support / Supporto per «chassis» | | 8440 02 90 |
| Schriftzug / Logo / Denominazione | LUXOR | 8470 04 40 |
| Halter für Module / Holder for module<br>Support pour modulo / Supporto della modulo | | 8624 03 08 |
| Zierleiste / Ornamental strip<br>Bande décorative / Striscia di decorazione | | 8454 01 50 |
| IC 1420<br>IC 1440 | SDA 3546<br>SL-MAIN 2 RO 1 MOS | 3776 52 73<br>3777 53 06 |

## 180 63 24

| Gegenstand<br>Item<br>Pièce<br>Ricambi | | Bestell-Nr.<br>Order no.<br>N° de com.<br>No. di rif. |
|---|---|---|
| Gehäuse, grau / Cabinet, grey / Mobile, grigio | | 8410 11 20 |
| Bedienteilabdeckung / Operating unit cover<br>Coperchio dell'unità de comando | | 8455 05 40 |
| Lautsprecherabdeckung / Loudspeaker cover<br>Copertura dell'altoparlante | | 8464 02 60 |
| Rückwand / Rear cover<br>Parete posteriore | | 8430 00 12 |
| Rückwandeinsatz / Rear wall insert<br>Insert-deface arrière / Riporto pannello post. | | 8440 00 92 |
| Lautsprecher<br>Loudspeaker<br>Altoparlante | 16 Ω, 7 W<br>16 Ω, 7 W<br>16 Ω, 7 W | 4311 28 87 |
| Bildröhre<br>Picture tube<br>Cinescopio | A 59 ECF 10X05<br>A 59 ECF 10X05<br>A 59 ECF 10X05 | ⚠ 4362 25 60 |
| Bildröhrenerdung / Picture tube earthing<br>Massa del cinescopio | | 6141 03 08 |
| Federzug für Erdung / Spring device for earthing<br>Supporto a molla per massa del cinescopio | | 7351 28 42 |
| Halter für Erdung / Holder for earthing<br>Support pour mise à la terre / Supporto della massa | | 7358 05 03 |
| Entmagnetisierungsspule / Degaussing coil<br>Bobina di smagnetizzazione | | ⚠ 4588 08 13 |
| Haken f. Entmagnetisierungsspule / Hook for dagaussing coil<br>Gancio per bobina di smagnetizzazione | | 8448 04 70 |
| Bildröhrenschraube 5x28 / Screw for picture tube<br>Viti della cinescopio | | 7864 02 27 |
| Hochspannungskabel / High voltage cable / Cavo di alta tensione | | 4888 62 45 |
| Halter für Hochspannungskabel / Holder for high-voltage cable<br>Support pour câble haute tension<br>Supporto per cavo di alta tensione | | 8448 08 40 |
| Ablenkkabel / Deflection cable / Cavo deviatore | | 4888 67 07 |
| Netzkabel / Main cable / Cavo di rete | | 4888 66 56 |
| Lautsprecherkabel / Loudspeaker cable<br>Câble de haut-parleur / Cavo altoparlanti | | 4888 67 61 |
| Netztaste / Mains pushbutton<br>Touche secteur / Pulsante per interruttore generale | | 8468 01 81 |
| Rückwandschraube / Screw for rear wall<br>Vis de face arrière / Vite pannello posteriore | | 7874 38 26 |
| Chassishalter / Chassis support / Supporto per «chassis» | | 8440 02 90 |
| Schriftzug / Logo / Denominazione | LUXOR | 8470 04 40 |
| Halter für Module / Holder for module<br>Support pour modulo / Supporto della modulo | | 8624 03 08 |
| IC 1420<br>IC 1440 | SDA 3546<br>SL-MAIN 2 RO1 MOS | 3776 52 73<br>3777 53 06 |

## 180 70 23

| Gegenstand<br>Item<br>Pièce<br>Ricambi | | Bestell-Nr.<br>Order no.<br>N° de com.<br>No. di rif. |
|---|---|---|
| Gehäuse, lavagrau/ Cabinet, lava grey<br>Boîtier, couleur gris lava / Mobile, grigio lava | | 8410 08 40 |
| Lautsprechergitter / Loudspeaker grille<br>Grille haut-parleur / Coperchio dell'altoparlante | | 8464 01 60 |
| Fenster für Bedienteil / Window for operating unit<br>Fenêtre pour bloc commande / Finestra per unità di comando | | 8455 05 30 |
| Rückwand, grau / Rear cover, grey<br>Panneau arrière, gris / Parete posteriore, color grigio | | 8430 05 61 |
| Rückwandeinsatz / Rear wall insert<br>Insert-deface arrière / Riporto pannello post. | | 8440 04 70 |
| Rückwandschraube / Screw for rear wall<br>Vis de face arrière / Vite pannello posteriore | | 7874 02 28 |
| Bildröhrenschrauben / Screw for picture tube<br>Viti della cinescopio / Vis de tube cathodique | | 7864 02 27 |
| Bildröhre<br>Picture tube<br>Cinescopio<br>Tube cathodique | A 66 ECF 10 X 05<br>A 66 ECF 10 X 05<br>A 66 ECF 10 X 05<br>A 66 ECF 10 X 05 | ⚠ 4362 28 10 |
| Bildröhrenerdung / Earth for picture tube<br>Massa del cinescopio / Masse tube cathodique | | 6141 03 05 |
| Federzug für Erdung / Spring device for earthing<br>Ressort pour mise à la terre<br>Supporto per molla per colleg. a massa | | 7351 28 42 |

# Ersatzteile / Replacement parts list / Pièces de rechange / Elenco delle parti di ricambio

| Gegenstand<br>Item<br>Pièce<br>Ricambi | | | Bestell-Nr.<br>Order no.<br>N° de com.<br>No. di rif. |
|---|---|---|---|
| Halter für Erdung / Holder for earthing<br>Support pour mise à la terre / Supporto della massa | | | 7358 05 03 |
| Entmagnetisierungsspule / Degaussing coil<br>Bobine de démagnétisation / Bobina di smagnetizzazione | | | ⚠ 4588 08 14 |
| Haken für Entmagnetisierungsspule<br>Hook for degaussing coil<br>Agrafe pour bobine de démagnétisation<br>Supporto del bobina di smagnetizzazione | | | 8681 72 19 |
| Lautsprecher<br>Loudspeaker<br>Altoparlante<br>Haut-parleur | 16 Ω, 7 W<br>16 Ω, 7 W<br>16 Ω, 7 W<br>16 Ω, 7 W | | 4311 07 24 |
| Chassishalter / Chassis holder<br>Support pour châssis / Supporto dello «chassis» | | | 8440 02 90 |
| Netzkabel / Mains cord / Cable d'secteur / Cavo di rete | | | 4131 25 14 |
| Netzkabel / Mains cord<br>Cable d'secteur / Cavo di rete | | NICAM | 4888 66 56 |
| Hochspannungskabel / High-voltage cable<br>Câble haute tension / Cavo di alta tensione | | | 4888 62 45 |
| Halter für Hochspannungskabel<br>Holder for high-voltage cable<br>Support pour câble haute tension<br>Supporto per cavo di alta tensione | | | 8448 08 40 |
| Ablenkkabel / Deflection cable<br>Câble de déviation / Cavo di deflessione | | | 4888 67 07 |
| Halter für Module / Holder for module<br>Support pour modulo / Supporto della modulo | | (VT) | 8624 03 08 |
| Halter für Platte / Holder for board<br>Support pour plaque / Supporto della piastra | | | 8448 03 00 |
| Schriftzug / Logo / Cade pour / Emblema | | LUXOR | 8470 04 40 |
| Zierleiste / Ornamental strip<br>Bande décorative / Striscia di decorazione | | | 8454 01 60 |
| Netzschalter / Mains switch<br>Interrupteur principal / Interruttore di rete elettrica | | | ⚠ 5888 30 65 |
| IC 1420<br>IC 1440 | SDA 3546<br>SL-MAIN 2 R01 | MOS | 3776 52 73<br>3777 53 06 |
| **180 70 24** | | | |
| Gehäuse, lavagrau/ Cabinet, lava grey<br>Boîtier, couleur gris lava / Mobile, grigio lava | | | 8410 11 00 |
| Lautsprechergitter / Loudspeaker grille<br>Grille haut-parleur / Coperchio dell'altoparlante | | | 8464 02 50 |
| Blende für Bedienteil / Grille for operating unit<br>Grille pour bloc commande / Coperchio per unità di comando | | | 8455 05 40 |
| Rückwand, grau / Rear cover, grey<br>Panneau arrière, gris / Parete posteriore, color grigio | | | 8430 00 32 |
| Rückwandeinsatz / Rear wall insert<br>Insert-deface arrière / Riporto pannello post. | | | 8440 00 92 |
| Rückwandschraube / Screw for rear wall<br>Vis de face arrière / Vite pannello posteriore | | | 7874 38 26 |
| Bildröhrenschrauben / Screw for picture tube<br>Viti della cinescopio / Vis de tube cathodique | | | 7864 02 27 |
| Bildröhre<br>Picture tube<br>Cinescopio<br>Tube cathodique | A 66 ECF 10 X 05<br>A 66 ECF 10 X 05<br>A 66 ECF 10 X 05<br>A 66 ECF 10 X 05 | | ⚠ 4362 28 10 |
| Bildröhrenerdung / Earth for picture tube<br>Massa del cinescopio / Masse tube cathodique | | | 6141 03 05 |
| Federzug für Erdung / Spring device for earthing<br>Ressort pour mise à la terre<br>Supporto per molla per colleg. a massa | | | 7351 28 42 |
| Halter für Erdung / Holder for earthing<br>Support pour mise à la terre / Supporto della massa | | | 7358 05 03 |
| Entmagnetisierungsspule / Degaussing coil<br>Bobine de démagnétisation / Bobina di smagnetizzazione | | | ⚠ 4588 08 14 |
| Haken für Entmagnetisierungsspule<br>Hook for degaussing coil<br>Agrafe pour bobine de démagnétisation<br>Supporto del bobina di smagnetizzazione | | | 8448 04 70 |
| Lautsprecher<br>Loudspeaker<br>Altoparlante<br>Haut-parleur | 16 Ω, 7 W<br>16 Ω, 7 W<br>16 Ω, 7 W<br>16 Ω, 7 W | | 4311 28 87 |
| Chassishalter / Chassis holder<br>Support pour châssis / Supporto dello «chassis» | | | 8440 02 90 |
| Netzkabel / Mains cord / Cable d'secteur / Cavo di rete | | | 4131 25 14 |
| Netzkabel / Mains cord<br>Cable d'secteur / Cavo di rete | | (NICAM) | 4888 66 56 |
| Hochspannungskabel / High-voltage cable<br>Câble haute tension / Cavo di alta tensione | | | 4888 62 45 |
| Halter für Hochspannungskabel<br>Holder for high-voltage cable<br>Support pour câble haute tension<br>Supporto per cavo di alta tensione | | | 8448 08 40 |
| Ablenkkabel / Deflection cable<br>Câble de déviation / Cavo di deflessione | | | 4888 67 07 |
| Lautsprecherkabel / Loudspeaker cable<br>Câble de haut-parleur / Cavo altoparlanti | | | 4888 67 61 |

| Gegenstand<br>Item<br>Pièce<br>Ricambi | | | Bestell-Nr.<br>Order no.<br>N° de com.<br>No. di rif. |
|---|---|---|---|
| Halter für Module / Holder for module<br>Support pour modulo / Supporto della modulo | | (VT) | 8624 03 08 |
| Halter für Platte / Holder for board<br>Support pour plaque / Supporto della piastra | | | 8448 03 00 |
| Schriftzug / Logo / Cade pour / Emblema | | LUXOR | 8470 04 40 |
| Netztaste / Mains pushbutton<br>Touche secteur / Pulsante per interruttore generale | | | 8468 01 81 |
| Netzschalter / Mains switch<br>Interrupteur principal / Interruttore di rete elettrica | | | ⚠ 5888 30 55 |
| IC 1420<br>IC 1440 | SDA 3546<br>SL-MAIN 2 R01 | MOS | 3776 52 73<br>3777 53 06 |
| **180 70 26** | | | |
| Gehäuse, lavagrau / Cabinet, lava grey<br>Boîtier, couleur gris lava / Mobile, grigio lava | | | 8410 15 10 |
| Gehäuse, weiß / Cabinet, white<br>Boîtier, couleur blanche / Mobile, bianco | | | 8410 15 20 |
| Lautsprechergitter, grau / Loudspeaker grille, grey<br>Grille haut-parleur, couleur gris / Coperchio dell'altoparlante, grigio | | | 8464 03 50 |
| Lautsprechergitter, weiß / Loudspeaker grille, white<br>Grille haut-parleur, couleur blanche<br>Coperchio dell'altoparlante, bianco | | | 8464 03 80 |
| Rückwand, grau / Rear cover, grey<br>Panneau arrière, gris / Parete posteriore, color grigio | | | 8430 09 60 |
| Rückwand, weiß / Rear cover, white<br>Panneau arrière, couleur blanche / Parete posteriore, bianco | | | 8436 98 90 |
| Rückwandeinsatz / Rear wall insert<br>Insert-deface arrière / Riporto pannello post. | | | 8440 00 92 |
| Rückwandschraube / Screw for rear wall<br>Vis de face arrière / Vite pannello posteriore | | | 7874 38 26 |
| Bildröhrenschrauben / Screw for picture tube<br>Viti della cinescopio / Vis de tube cathodique | | | 7864 02 30 |
| Bildröhre<br>Picture tube<br>Cinescopio<br>Tube cathodique | A 66 ECF 10 X 05<br>A 66 ECF 10 X 05<br>A 66 ECF 10 X 05<br>A 66 ECF 10 X 05 | | ⚠ 4362 28 10 |
| Bildröhrenerdung / Earth for picture tube<br>Massa del cinescopio / Masse tube cathodique | | | 6141 03 05 |
| Federzug für Erdung / Spring device for earthing<br>Ressort pour mise à la terre<br>Supporto per molla per colleg. a massa | | | 7351 28 42 |
| Halter für Erdung / Holder for earthing<br>Support pour mise à la terre / Supporto della massa | | | 7358 05 03 |
| Entmagnetisierungsspule / Degaussing coil<br>Bobine de démagnétisation / Bobina di smagnetizzazione | | | ⚠ 4588 07 21 |
| Haken für Entmagnetisierungsspule<br>Hook for degaussing coil<br>Agrafe pour bobine de démagnétisation<br>Supporto del bobina di smagnetizzazione | | | 8448 04 70 |
| Lautsprecher<br>Loudspeaker<br>Altoparlante<br>Haut-parleur | 16 Ω, 7 W<br>16 Ω, 7 W<br>16 Ω, 7 W<br>16 Ω, 7 W | | 4311 34 82 |
| Chassishalter / Chassis holder<br>Support pour châssis / Supporto dello «chassis» | | | 8440 01 83 |
| Netzkabel / Mains cord / Cable d'secteur / Cavo di rete | | | 4131 25 14 |
| Netzkabel / Mains cord<br>Cable d'secteur / Cavo di rete | | (NICAM) | 4888 66 56 |
| Hochspannungskabel / High-voltage cable<br>Câble haute tension / Cavo di alta tensione | | | 4888 62 45 |
| Halter für Hochspannungskabel<br>Holder for high-voltage cable<br>Support pour câble haute tension<br>Supporto per cavo di alta tensione | | | 8448 08 40 |
| Ablenkkabel / Deflection cable<br>Câble de déviation / Cavo di deflessione | | | 4888 67 07 |
| Halter für Module / Holder for module<br>Support pour modulo / Supporto della modulo | | (VT) | 8624 03 08 |
| Halter für Platte / Holder for board<br>Support pour plaque / Supporto della piastra | | | 8448 03 00 |
| Schriftzug / Logo / Cade pour / Emblema | | LUXOR | 8470 04 40 |
| Schriftzug / Logo / Cade pour / Emblema | | VISION | 8470 06 00 |

# Ersatzteile / Replacement parts list / Pièces de rechange / Elenco delle parti di ricambio

⚠ Sicherheitsbauteil im Sinn der Sicherheitsbestimmung. Diese Teile dürfen nur durch Originalteile ersetzt werden.
⚠ Safety components in accordance with existing regulations. These components must only be replaced by original component parts.
⚠ Composant de sécurité conformément aux réglementations de sécurité. Ces composants doivent être uniquement remplacés par des pièces d'origines.
⚠ Componenti di sicurezza ai sensi del regolamento di sicurezza. Queste componenti devono venir sostitulte unicamente con parti originali.

| | | | |
|---|---|---|---|
| **Chassis Eurostereo 2 BS (110°) MN** | | | **5864 42 04** |
| **Chassis Eurostereo 2 BS (110°) NN** | | | **5864 42 24** |
| **Chassis Eurostereo 2 BS (110°) NN EX.** | | | **5864 42 23** |
| **Chassis Eurostereo 2 BS (90°) NN** | | | **5864 42 14** |
| IC 303 | HEF 4053 BP | MOS | 3773 51 41 |
| IC 340 | MC 44131-D 14 J | MOS | 3763 51 08 |
| IC 350 | TDA 2616 A | | 3763 12 59 |
| IC 380 | MC 1458 CP 1 | | 3763 09 31 |
| IC 401 | TDA 8170 | | 3763 12 72 |
| IC 710 | TEA 2164 G | | 3766 11 70 |
| IC 750 | L78 S 12 | | 3768 17 53 |
| IC 760 | L78 SQ5CV DL60280 | | 3768 17 82 |
| IC 770 | MC 78L 05 ACP | | 3768 18 08 |
| IC 780 | TEA 5170 | | 3766 11 73 |
| IC 820 | MC 44000 06 P D22-1 | MOS | 3765 12 20 |
| IC 920 | TY 45025 P | MOS | 3765 12 40 |
| IC 1430 | MC 34164 PS | | 3768 12 12 |
| T 301...303, 310, 331, 368, 421, 782, 783, 791, 810, 841, 842, 862, 891, 893, 931, 1440 | BC 848 B | Chip | 3614 53 22 |
| T 307, 308, 365, 431, 432, 501, 502, 792, 793, 861, 863, 871, 879, 881, 882, 872, 932 | BC 858 B | Chip | 3614 54 22 |
| T 341 | BC 807-25 | Chip | 3614 73 04 |
| T 422 | BC 327-25 | | 3614 71 09 |
| T 507 | BC 337-25 | | 3614 71 38 |
| T 511 | S 2000 AF | | 3616 13 84 |
| T 531 | BD 241 D | | 3616 10 65 |
| T 532 | BC 847 B | Chip | 3614 53 12 |
| T 720 | BUF 405 AKI | | 3616 21 32 |
| T 781 | BC 808-25 | Chip | 3614 73 02 |
| T 830 | BC 848 C | Chip | 3614 53 23 |
| T 965 | BC 807-25 | Chip | 3614 73 04 |
| D 341, 1401 | SD 103 C | | 3656 02 02 |
| D 371, 437, 711 | 1 N 4002 | | 3657 11 36 |
| D 436, 848, 1437, 1462 | 1 N 4148 | | 3656 08 10 |
| D 501 | LL 4148 F | | 3656 03 11 |
| D 712, 717, 718, 785, 802, 804, 806, 1431, 791, 1402, 1431 | LL 4148 F | | 3656 03 11 |
| D 511 | BY 228 | | 3657 55 43 |
| D 512 | BYW 74 | | 3657 54 18 |
| D 509, 515, 721, 722, 771 | BA 157 | | 3656 10 09 |
| D 525, 726 | BA 158 | | 3656 10 10 |
| D 526 | BY 269 | | 3657 55 38 |
| D 547 | BA 159 | | 3656 10 11 |
| D 701...704 | 1 N 4007 | | 3657 11 41 |
| D 705 | ZPY 11 | | 3653 24 17 |
| D 724 | BZX 85 C3 VO | | 3653 22 04 |
| D 741 | BYT 56 J | | 3657 53 90 |
| D 742 | ZPD 33 | | 3653 17 74 |
| D 751, 761 | BYW 32 | | 3657 54 13 |
| D 781 | BYV 28/100 | | 3657 54 50 |
| D 1401 | SD 103 C | | 3656 02 02 |
| R 387 | 3,3 Ω 0,25 W | | ⚠ 3151 26 06 |
| R 404 | 1,5 Ω 0,4 W | | 3142 13 62 |
| R 405 | 1,2 Ω 0,4 W | | 3142 13 63 |
| R 405 | 2,2 Ω 0,4 W (110° MN) | | 3142 13 68 |
| R 407, 867, 887 | 17,8 kΩ 1/8 W | Chip | 3142 62 64 |
| R 412 | 1,5 Ω 0,4 W | | 3142 38 16 |
| R 415 | 3,3 Ω 1 W | | 3141 39 32 |
| R 416 | 22 Ω NTC | | 3171 20 28 |
| R 505 | 20 kΩ 1/8 W | Chip | 3142 64 17 |
| R 509 | 1 kΩ 1 W | | 3141 39 05 |
| R 510 | 0,62 Ω 1 W (110°/90° MN) | | 3141 20 42 |
| R 516 | 2,2 Ω 0,25 W | | ⚠ 3151 45 11 |
| R 517 | 1 kΩ 0,25 W | | ⚠ 3151 26 08 |
| R 521 | 39 Ω 1 W (110°) | | 3141 39 33 |
| | 33 Ω 1W (90°) | | 3141 39 13 |
| R 528, 541 | 6,8 MΩ 0,25 | | 3142 08 60 |
| R 540 | Focus | | ⚠ 3722 20 34 |
| R 545 | 1,3 Ω 0,5 W | | ⚠ 3151 25 11 |
| R 547 | 10 Ω 0,25 W | | ⚠ 3151 26 03 |
| R 701 | PTC | | 3172 12 40 |
| R 703 | 5,1 Ω 8 W | | 3134 08 01 |
| R 704 | PTC | | 3172 11 66 |
| R 705 | 2,7 kΩ 4 W | | 3141 51 05 |
| R 712 | 124 kΩ 0,12 W | Chip | 3142 62 17 |
| R 716 | 0,33 Ω 3 W | | 3134 08 36 |
| R 725 | 120 Ω 2 W | | 3141 40 55 |
| R 726 | 2,7 kΩ 2 W | | ⚠ 3141 40 50 |
| R 730 | 8,2 MΩ 0,54 W | | ⚠ 3156 09 70 |
| R 741 | 220 Ω 2 W | | 3141 40 07 |
| R 742 | 15 kΩ | | 3141 48 57 |
| R 786 | 100 kΩ 0,4 W | | 3142 12 48 |
| R 796 | 470 Ω Einst./Adjust./ Potentiometre/Impostatore | | 3111 17 72 |
| R 806 | 150 kΩ | Chip | 3142 62 56 |
| R 826 | 0,82 Ω 0,25 W | | ⚠ 3141 45 26 |
| R 887 | 17,8 kΩ 1/8 W | Chip | 3142 62 64 |
| C 363 | 2200 µF 35 V | | 3422 66 78 |
| C 403 | 2200 µF 25 V | | 3422 97 18 |
| C 413 | 2200 µF 35 V | | 3422 06 39 |
| C 511 | 8,2 nF 2000 V (110°) | | ⚠ 3385 08 38 |
| | 6,8 nF 1600 V (90°) | | ⚠ 3385 09 86 |
| C 511 | 9,1 nF 600 V (110° MN) | | ⚠ 3385 08 26 |
| C 512 | 24 nF 400 V (110° MN) | | ⚠ 3324 08 41 |
| C 512 | 27 nF 400 V (110°) | | ⚠ 3324 08 35 |
| | 47 nF 400 V (90°) | | ⚠ 3324 10 40 |
| C 513 | 0,18 µF 250 V (90°) | | ⚠ 3324 08 17 |
| | 0,18 µF 250 V (110°) | | ⚠ 3324 10 16 |
| C 514 | 0,12 µF 400 V (110°) | | ⚠ 3324 10 26 |
| | 0,18 µF 250 V (90°-M/90°) | | ⚠ 3324 08 17 |
| C 515 | 2,2 µF 160 V | | 3426 08 04 |
| C 526, 704, 705 | 1,5 nF 2 KV | | ⚠ 3267 09 76 |
| C 536 | 1,3 nF 1600 V (110°) | | 3385 08 42 |
| | 1,5 nF 1600 V (90°) | | 3385 09 88 |
| | 1,2 nF 1600 V (110° MN) | | 3385 08 43 |
| C 548 | 22 µF 350 V | | 3426 09 09 |
| | 22 µF 350 V (110° MN) | | 3426 08 06 |
| C 702 | 0,1 µF 400 V | | ⚠ 3314 09 73 |
| C 703 | 1 nF 400 V | | ⚠ 3261 09 22 |
| C 704/705 | 1,5 nF 24 V | | ⚠ 3267 09 76 |
| C 712 | 150 µF 385 V | | 3426 09 19 |
| C 725 | 330 pF 1 KV | | ⚠ 3267 08 53 |
| C 726 | 1 nF 1250 V | | 3365 18 14 |
| C 727 | 680 pF 2 kV | | ⚠ 3267 09 92 |
| C 730 | 2,2 nF 400 V | | ⚠ 3261 09 23 |
| C 731 | 220 pF 400 V | | ⚠ 3261 09 29 |
| C 740 | 270 pF 1 kV | | ⚠ 3267 08 35 |
| C 742 | 10 µF 160 V | | 3426 08 11 |
| C 762 | 1500 µF 10 V | | 3422 06 44 |
| C 781 | 1000 µF 35 V | | 3422 06 25 |
| C 1401 | 1000 µF 16 V | | 3422 90 87 |
| L 511 | O.-W. (110°) | | 4517 26 07 |
| | O.-W. (90°) | | 4517 26 08 |
| L 511 | O.-W. (110° MN) | | ⚠ 4517 26 04 |
| L 517 | Lin. (110°) | | ⚠ 4516 12 05 |
| | Lin (90°/110° MN)) | | ⚠ 4516 12 06 |
| L 521 | 75 µH | | 4557 09 31 |
| L 711 | 33 µH | | 4517 16 33 |
| L 751, 761 | Ferritperle / Ferrite perle 3,5 x 6 Perle ferritique / Ferit perla | | 4654 15 03 |
| L 877 | 2,2 µH | | 4557 17 51 |
| FE 511, 725, 726 | Ferritperle / Ferrite perle Perle ferritique / Ferit perla | Chip | 4654 15 25 |
| TR 510 | Treiber-Transformator Driver transformator Transf. d'attaque Trasf. eccitatore | | ⚠ 4523 11 87 |
| TR 520 | Horiz.-Ausg.-Transformator (110°) | | ⚠ 4515 05 24 |
| | Horiz.-Ausg.-Transformator (110°-MN) | | ⚠ 4515 05 08 |
| | Horiz.-Ausg.-Transformator (90°) Line transformator Transf. de lignes Trasf. di uscita orrizzontale | | ⚠ 4515 05 22 |
| TR 730 | Übertrager / Pulse transformer Transf. d' impulsion / Trasf. impulsio | | ⚠ 4523 11 09 |
| TR 740 | Schaltnetzteil-Transformator (110°) | | ⚠ 4523 17 07 |
| | Schaltnetzteil-Transformator (90°) Switched moded transformer Transf. de commutation Trasf. di rete | | ⚠ 4523 17 08 |
| Q 331 | Quarz, Quartz, Quartz, Quarzo | | 4421 20 14 |
| Q 801 | Quarz, Quartz, Quarzo 17,734475 MHz | | 4421 31 65 |
| Q 1401 | Quarz, Quartz, Quarzo 4,0 MHz | | 4421 32 20 |
| SO 301 | CINCH | | 4143 07 45 |
| SCART | | | 4145 02 91 |
| IC-Fassung, 28pol. / IC socket, 28fold Socle de IC, 28fois / Zoccolo del IC | | | 4156 30 82 |
| IC-Fassung, 40pol. / IC socket, 40fold Socle de IC, 40fois / Zoccolo del IC | | | 4156 30 80 |
| Isolierscheibe für T..., IC... / Sil. pad for T..., IC... Rondelle isolante pour T..., IC... / Piastra isolante per T..., IC... | | | 8253 17 01 |
| Feder für T..., IC... / Spring clip for T..., IC... Ressort de tension pour T..., IC... / Molla di trazione per T..., IC... | | | 7368 70 12 |

# Ersatzteile / Replacement parts list / Pièces de rechange / Elenco delle parti di ricambio

⚠ Sicherheitsbauteil im Sinn der Sicherheitsbestimmung. Diese Teile dürfen nur durch Originalteile ersetzt werden.
⚠ Safety components in accordance with existing regulations. These components must only be replaced by original component parts.
⚠ Composant de sécurité conformément aux régiementations de sécurité. Ces composants doivent être uniquement remplacés par des pièces d'origines.
⚠ Componenti di sicurezza ai sensi del regolamento di sicurezza. Queste componenti devono venir sostituite unicamente con parti originali.

| | | | |
|---|---|---|---|
| **Chassis Eurostereo 2 BF (110°) FST 28 kV** | | | **5864 42 26** |
| **Chassis Eurostereo 2 BF (90°)** | | | **5864 42 16** |
| IC 303, 304 | HEF 4053 BP | MOS | 3773 51 41 |
| IC 340 | MC 44131-D 14 J | MOS | 3763 51 08 |
| IC 350 | TDA 2616 A | | 3763 12 59 |
| IC 380 | MC 1458 CP 1 | | 3763 09 31 |
| IC 401 | TDA 8170 | | 3763 12 72 |
| IC 710 | TEA 2164 G | | 3766 11 70 |
| IC 750 | L78 S 12 | | 3768 17 53 |
| IC 760 | L78 SO5CV DL60280 | | 3768 17 82 |
| IC 770 | µA 7805 UC | | 3768 18 08 |
| IC 780 | TEA 5170 | | 3766 11 73 |
| IC 820 | XC 44001 O 22 | MOS | 3765 12 14 |
| IC 910 | TDA 4565 V 2 | | 3765 13 91 |
| IC 920 | TY 45 O 25 P | MOS | 3765 12 40 |
| IC 1430 | MC 34164 PS | | 3768 12 12 |
| T 301...303, 310, 331, 368, 421, 782, 783, 791, 810, 841, 842, 862, 891, 893, 931, 1440 | BC 848 B | Chip | 3614 53 22 |
| T 307, 308, 365, 431, 432, 501, 502, 792, 793, 861, 863, 871, 879, 881, 882, 872, 932 | BC 858 B | Chip | 3614 54 22 |
| T 341 | BC 807-25 | Chip | 3614 73 04 |
| T 422 | BC 327-25 | | 3614 71 09 |
| T 507 | BC 337-25 | | 3614 71 38 |
| T 511 | S 2000 AF | | 3616 13 84 |
| T 531 | BD 241 D | | 3616 10 65 |
| T 532 | BC 847 B | Chip | 3614 53 12 |
| T 720 | BUF 405 AKI | | 3616 21 32 |
| T 781 | BC 808-25 | Chip | 3614 73 02 |
| T 830 | BC 848 C | Chip | 3614 53 23 |
| T 965 | BC 807-25 | Chip | 3614 73 04 |
| D 341, 1401 | SD 103 C | | 3656 02 02 |
| D 371, 437, 711 | 1 N 4002 | | 3657 11 36 |
| D 436 | 1 N 4148 | | 3656 08 10 |
| D 501, 712, 717, 718, 785, 791, 802, 804, 806, 813...816, 810, 818, 819, 1402, 1431 | LL 4148 F | | 3656 03 11 |
| D 511 | BY 228 | | 3657 55 43 |
| D 512 | BYW 74 | | 3657 54 18 |
| D 509, 515, 721, 722, 771 | BA 157 | | 3656 10 09 |
| D 525, 726 | BA 158 | | 3656 10 10 |
| D 526 | BY 269 | | 3657 55 38 |
| D 848, 1437, 1462 | 1 N 4148 | | 3656 08 10 |
| D 547 | BA 159 | | 3656 10 11 |
| D 701...704 | 1 N 4007 | | 3657 11 41 |
| D 705 | ZPY 11 | | 3653 24 17 |
| D 711 | 1 N 4002 | | 3657 11 36 |
| D 724 | BZX 85 C3 VO | | 3653 22 04 |
| D 741 | BYT 56 J | | 3657 53 90 |
| D 742 | ZPD 33 | | 3653 17 74 |
| D 751, 761 | BYW 32 | | 3657 54 13 |
| D 781 | BYV 28/100 | | 3657 54 50 |
| D 1401 | SD 103 C | | 3656 02 02 |
| R 387 | 3,3 Ω 0,25 W | | ⚠ 3151 26 06 |
| R 404 | 1,5 Ω 0,4 W | | 3142 13 62 |
| R 405 | 1,2 Ω 0,4 W | | 3142 13 63 |
| R 412 | 1,5 Ω 0,4 W | | 3142 38 16 |
| R 415 | 3,3 Ω 1 W | | 3141 39 32 |
| R 416 | 22 Ω NTC | | 3171 20 28 |
| R 505 | 20 k 0,12 W | | 3142 64 17 |
| R 509 | 1 kΩ 1 W | | 3141 39 05 |
| R 510 | 0,62 Ω 1 W | | 3141 20 42 |
| R 516 | 2,2 Ω 0,25 W | | ⚠ 3151 45 11 |
| R 517 | 1 kΩ 0,25 W | | ⚠ 3151 26 08 |
| R 521 | 39 Ω 1 W | | 3141 39 33 |
| R 528, 541 | 6,8 MΩ 0,25 | | 3142 08 60 |
| R 540 | Focus | | ⚠ 3722 20 34 |
| R 545 | 1,3 Ω 0,5 W | | ⚠ 3151 25 11 |
| R 547 | 10 Ω 0,25 W | | ⚠ 3151 26 03 |
| R 701 | PTC | | 3172 12 40 |
| R 703 | 5,1 Ω 8 W | | 3134 08 01 |
| R 704 | PTC | | 3172 11 66 |
| R 705 | 2,7 kΩ 4 W | | 3141 51 05 |
| R 712 | 124 kΩ 0,12 W | Chip | 3142 62 17 |
| R 716 | 0,33 Ω 3 W | | 3134 08 36 |
| R 725 | 120 Ω 2 W | | 3141 40 55 |
| R 726 | 2,7 kΩ 2 W | | 3141 40 50 |
| R 730 | 8,2 MΩ 0,54 W | | ⚠ 3156 09 70 |
| R 741 | 220 Ω 2 W | | 3141 40 07 |
| R 742 | 15 kΩ | | 3141 48 57 |
| R 770 | 2,2 Ω 4 W | | ⚠ 3132 55 09 |
| R 786 | 100 kΩ 0,4 W | | 3142 12 48 |
| R 796 | 470 Ω Einst./Adjust./ Potentiometre/Impostatore | | 3111 17 72 |
| R 806 | 150 kΩ | | 3142 62 56 |
| R 826 | 0,82 Ω 0,25 W | | ⚠ 3141 45 26 |
| C 363 | 2200 µF 35 V | | 3422 66 78 |
| C 403 | 2200 µF 25 V | | 3422 97 18 |
| C 413 | 2200 µF 35 V | | 3422 06 39 |
| C 511 | 8,2 nF 1600 V (110°) | | ⚠ 3385 08 48 |
| | 6,8 nF 1600 V (90°) | | ⚠ 3385 09 86 |
| C 512 | 27 nF 400 V (110°) | | ⚠ 3324 08 35 |
| | 47 nF 400 V (90°) | | ⚠ 3324 10 40 |
| C 513 | 0,18 µF 400 V (90°) | | ⚠ 3324 08 17 |
| | 0,18 µF 250 V (110°) | | ⚠ 3324 10 16 |
| C 514 | 0,12 µF 400 V (110°) | | ⚠ 3324 10 26 |
| | 0,18 µF 250 V (90°) | | ⚠ 3324 08 17 |
| C 515 | 2,2 µF 160 V | | 3426 08 04 |
| C 526, 704, 705 | 1,5 nF 2 KV | | ⚠ 3267 09 76 |
| C 536 | 1,3 nF 1600 V (110°) | | 3385 08 42 |
| | 1,5 nF 1600 V (90°) | | 3385 09 88 |
| C 548 | 22 µF 350 V | | 3426 09 09 |
| C 702 | 0,1 µF 400 V | | ⚠ 3314 09 73 |
| C 703 | 1 nF 400 V | | ⚠ 3261 09 22 |
| C 704/705 | 1,5 nF 24 V | | ⚠ 3267 09 76 |
| C 712 | 220 µF 385 V | | 3426 09 34 |
| C 725 | 330 pF 1 KV | | ⚠ 3267 08 53 |
| C 726 | 1 nF 1250 V | | 3365 18 14 |
| C 727 | 680 pF 2 kV | | 3267 09 92 |
| C 730 | 2,2 nF 400 V | | ⚠ 3261 09 23 |
| C 731 | 220 pF 400 V | | ⚠ 3261 09 29 |
| C 740 | 270 pF 1 kV | | 3267 08 35 |
| C 742 | 10 µF 160 V | | 3426 08 11 |
| C 757, 1401 | 1000 µF 16 V | | 3422 90 87 |
| C 762 | 1500 µF 10 V | | 3422 06 44 |
| C 781 | 1000 µF 35 V | | 3422 06 25 |
| L 367, 368 | 10 µH | | 4557 16 98 |
| L 511 | O.-W. (110°) | | 4517 26 07 |
| | O.-W. (90°) | | 4517 26 08 |
| L 517 | Lin. (110°) | | ⚠ 4516 12 05 |
| | Lin. (90°) | | ⚠ 4516 12 06 |
| L 521 | 75 µH | | 4557 09 31 |
| L 711 | 33 µH | | 4517 16 33 |
| L 751, 761 | Ferritperle / Ferrite perle 3,5x6 Perle ferritique / Ferit perla | | 4654 15 03 |
| L 877 | 2,2 µH | | 4557 17 51 |
| FE 511, 725, 726 | Ferritperle / Ferrite perle Perle ferritique / Ferit perla | Chip | 4654 15 25 |
| TR 510 | Treiber-Transformator Driver transformator Transf. d'attaque Trasf. eccitatore | | ⚠ 4523 11 87 |
| TR 520 | Horiz.-Ausg.-Transformator (110°) | | ⚠ 4515 05 24 |
| | Horiz.-Ausg.-Transformator (90°) | | ⚠ 4515 05 22 |
| | Line transformator Transf. de lignes Trasf. di uscita orrizzontale | | |
| TR 730 | Übertrager / Pulse transformer Transf. d' impulsion / Trasf. impulsio | | ⚠ 4523 11 09 |
| TR 740 | Schaltnetzteil-Transformator (110°) | | ⚠ 4523 17 07 |
| | Schaltnetzteil-Transformator (90°) | | ⚠ 4523 15 83 |
| | Switched moded transformer Transf. de commutation Trasf. di rete | | |
| Q 331 | Quarz, Quartz, Quartz, Quarzo | | 4421 20 14 |
| Q 801 | Quarz, Quartz, Quarzo 17,734475 MHz | | 4421 31 65 |
| Q 802 | Quarz, Quartz, Quarzo 14, 318180 MHz | | 4421 32 18 |
| Q 1401 | Quarz, Quartz, Quarzo 4,0 MHz | | 4421 32 20 |
| SO 301-2 | CINCH | | 4143 07 43 |
| SCART 1/2 | | | 4145 02 91 |
| XL 02 | LP-Buchse Loudsp. socket Prise d'haut-parleur Persa dell'altoparlante | | 4145 06 12 |
| IC-Fassung, 28pol. / IC socket, 28fold Socle de IC, 28fois / Zoccolo del IC | | | 4156 30 82 |
| IC-Fassung, 40pol. / IC socket, 40fold Socle de IC, 40fois / Zoccolo del IC | | | 4156 30 80 |
| Isolierscheibe für T..., IC... / Sil. pad for T..., IC... Rondelle isolante pour T..., IC... / Piastra isolante per T..., IC... | | | 2523 17 01 |
| Feder für T..., IC... / Spring clip for T..., IC... Ressort de tension pour T..., IC... / Molla di trazione per T..., IC... | | | 3648 70 12 |

NOKIA
CONSUMER ELECTRONICS

# Service-Manual

**TV F 053c**

**1993**

## OCEANIC

**5573** Ident-No. 5431 80 10 (TV 53b)
**6353** Ident-No. 5431 18 11 (TV 53b)
**6374** Ident-No. 5431 84 20 (TV 53b)
**7153** Ident-No. 5433 81 60 (TV 53b)
**7174** Ident-No. 5431 86 30 (TV 53b)

**Ce manuel n'est complet qu'en liaison avec le manuel de base correspondant TV 53a = 6611 75 65 resp. TV 53b = 6611 75 76.**

Zur Reparatur sind folgende Unterlagen erforderlich:
For service, the following circuit documents are required:
Voici les documents nécessaires pour le dépannage:
Per la riparazione sono necessari i sequenti documenti:

**A31c**

**Chassis Eurostereo 2 B-S**
**Chassis Eurostereo 2 B-F**
**586442...**

**Ersatzteile**
**Replacement parts**
**Pièces de rechange**
**Ricambi**

**6611 74 47**

**Module FI, organe de commande, décodeur VT, etc.** voir manuel **TV 053a** resp. **TV 053b.**

**Bei Reparaturen gültige Sicherheitsvorschriften beachten!**
**Service and repair work to be performed only in accordance with existing safety regulations.**
**Veuillez observer les prescriptions de sécurité en viguer lors de dépannage!**
**Osservare le norme di sicurezza vigenti in caso di riparazioni.**

Bei Nachbestellungen von Manualen, Gerätetyp und Geräte-Ident-Nummer angeben.
When re-ordering manuals, please quote the model name and part number.
En cas de commande supplémentaire de manuels veuillez indiquer le type et le numéro de l'appareil.
Per riordinare i manuali, indicare il modello dell'apparecchio ed il numero categorico.

# Ersatzteile / Replacement parts list / Pièces de rechange / Elenco delle parti di ricambio

Bei Ersatzteilbestellungen neben dem Gegenstand bitte unbedingt die Bestellnummer und bei Baugruppen (Modulen) auch die Baugruppennummer angeben!
When ordering spares please quote item and order number. When ordering (sub-)assemblies (modules), give the assembly number in addition!
En cas de commande, veuillez absolument indiquer le numéro de commande à côté de la pièces commandée!
Nelle ordinazioni di pezzi di ricambio è assolutamente indispensabile indicare l'oggetto ed il numero di riferimento e, nel caso di gruppi costruttivi (moduli), anche il numero del modulo!

⚠ Sicherheitsbauteil im Sinn der Sicherheitsbestimmung. Diese Teile dürfen nur durch Originalteile ersetzt werden.
⚠ Safety components in accordance with existing regulations. These components must only be replaced by original component parts.
⚠ Composant de sécurité conformément aux réglementations de sécurité. Ces composants doivent être uniquement remplacés par des pièces d'origines.
⚠ Componenti di sicurezza ai sensi del regolamento di sicurezza. Queste componenti devono venir sostituite unicamente con parti originali.

| Gegenstand<br>Item<br>Pièce<br>Ricambi | Bestell-Nr.<br>Order no.<br>N° de com.<br>No. di rif. |
|---|---|
| **OCEANIC 5573** | |
| Gehäuse, lavagrau/ Cabinet, lava grey<br>Boîtier, couleur gris lava / Mobile, grigio lava | 8410 15 71 |
| Lautsprechergitter / Loudspeaker grille<br>Grille haut-parleur / Coperchio dell'altoparlante | 8464 03 70 |
| Rückwand, grau / Rear cover, grey<br>Panneau arrière, gris / Parete posteriore, color grigio | 8430 10 00 |
| Rückwandeinsatz / Rear wall insert<br>Insert-deface arrière / Riporto pannello post. | 8440 00 92 |
| Rückwandschraube / Screw for rear wall<br>Vis de face arrière / Vite pannello posteriore | 7874 38 26 |
| Bildröhrenschrauben / Screw for picture tube<br>Viti della cinescopio / Vis de tube cathodique | 7864 02 30 |
| Bildröhre A 51 ECQ 10 X 01<br>Picture tube A 51 ECQ 10 X 01<br>Cinescopio A 51 ECQ 10 X 01<br>Tube cathodique A 51 ECQ 10 X 01 | ⚠ 4362 21 08 |
| Bildröhrenerdung / Earth for picture tube<br>Massa del cinescopio / Masse tube cathodique | 6141 03 08 |
| Federzug für Erdung<br>Spring device for earthing<br>Ressort pour mise à la terre<br>Supporto per molla per colleg. a massa | 7351 28 46 |
| Halter für Erdung / Holder for earthing<br>Support pour mise à la terre / Supporto della massa | 7358 05 03 |
| Entmagnetisierungsspule / Degaussing coil<br>Bobine de démagnétisation / Bobina di smagnetizzazione | ⚠ 4588 08 11 |
| Haken für Entmagnetisierungsspule<br>Hook for degaussing coil<br>Agrafe pour bobine de démagnétisation<br>Supporto del bobina di smagnetizzazione | 8448 04 70 |
| Lautsprecher 8 Ω, 10 W<br>Loudspeaker 8 Ω, 10 W<br>Altoparlante 8 Ω, 10 W<br>Haut-parleur 8 Ω, 10 W | 4311 34 60 |
| Chassishalter / Chassis holder<br>Support pour châssis / Supporto dello «chassis» | 8440 01 83 |
| Netzkabel / Mains cord<br>Cable d'secteur / Cavo di rete | 4888 66 56 |
| Hochspannungskabel / High-voltage cable<br>Câble haute tension / Cavo di alta tensione | 4888 62 45 |
| Ablenkkabel / Deflection cable<br>Câble de déviation / Cavo di deflessione | 4888 67 07 |
| Halter für Hochspannungskabel<br>Holder for high-voltage cable<br>Support pour câble haute tension<br>Supporto per cavo di alta tensione | 8448 08 40 |
| Lautsprecherkabel / Loudspeaker cable<br>Câble de haut-parleur / Cavo altoparlanti | 4888 67 61 |
| Halter für Module / Holder for module (VT)<br>Support pour modulo / Supporto della modulo | 8624 03 08 |
| Schriftzug / Logo / Cade pour / Emblema OCEANIC | 8470 04 10 |
| Schriftzug / Logo / Cade pour / Emblema NOKIA | 8470 01 40 |
| IC 1420 SDA 3546<br>IC 1440 NES 4-2 R01 MOS | 3776 52 73<br>3777 52 60 |

| Gegenstand<br>Item<br>Pièce<br>Ricambi | Bestell-Nr.<br>Order no.<br>N° de com.<br>No. di rif. |
|---|---|
| **OCEANIC 6353** | |
| Gehäuse / Cabinet / Boîtier / Mobile | 8390 02 00 |
| Frontplatte / Front plate<br>Plaque frontale / Piastra frontale | 8420 03 21 |
| Lautsprecherblende / Loudspeaker blind<br>Grille haut-parleur / Coperchio dell'altoparlante | 6411 07 77 |
| Bedienteilabdeckung<br>Grille for operating unit<br>Cade pour volet du bloc commande<br>Coperchio dell'unità di comando | 8450 01 70 |
| Anzeigenabdeckung<br>Grille for display<br>Lade pour indicateur<br>Coperchio della indicatore | 6466 37 46 |
| Rückwand / Rear cover<br>Panneau arrière / Schienale | 6214 28 52 |
| Rückwandhalter / Holder for rear cover<br>Support pour panneau arrière / Supporto della schienale | 8624 47 10 |
| Rückwandschraube / Screw for rear wall<br>Vis de face arrière / Vite pannello posteriore | 7874 38 15 |
| Bildröhrenschrauben / Screw for picture tube<br>Vis tube cathodique / Viti della cinescopio | 7864 02 21 |
| Bildröhre A 59 ECF 10 X 05<br>Picture tube A 59 ECF 10 X 05<br>Tube cathodique A 59 ECF 10 X 05<br>Cinescopio A 59 ECF 10 X 05 | ⚠ 4362 25 60 |
| Bildröhrenerdung / Earth for picture tube<br>Masse tube cathodique / Massa del cinescopio | 6141 03 50 |
| Entmagnetisierungsspule / Degaussing coil<br>Bobine de démagnétisation / Bobina di smagnetizzazione | ⚠ 4588 08 13 |
| Haken für Entmagnetisierungsspule<br>Hook for degaussing coil<br>Agrafe pour bobine de démagnetisation<br>Supporto del bobina di smagnetizzazione | 8448 04 70 |
| Ablenkkabel / Deflection cable<br>Câble de déviation / Cavo di deflessione | 4888 67 07 |
| Hochspannungskabel / High-voltage cable<br>Câble haute tension / Cavo di alta tensione | 4888 62 45 |
| Halter für Hochspannungskabel<br>Holder for high-voltage cable<br>Support pour câble haute tension<br>Supporto per cavo di alta tensione | 8448 08 40 |
| Lautsprecher 16 Ω, 5 W<br>Loudspeaker 16 Ω, 5 W<br>Haut-parleur 16 Ω, 5 W<br>Altoparlante 16 Ω, 5 W | 4311 34 50 |
| Chassishalter, links / Chassis holder, left<br>Support pour «chassis», gauche / Supporto dello châssis, sinistro | 8440 02 30 |
| Chassishalter, rechts / Chassis holder, right<br>Support pour «chassis», droite / Supporto dello châssis, destra | 8440 02 40 |
| Lautsprecherkabel / Loudspeaker cable<br>Câble de haut-parleur / Cavo altoparlanti | 4888 67 17 |
| Halter für Modul / Holder for module (VT)<br>Support pour module / Supporto della moduloficatore colore | 8624 03 08 |
| Fuß, hinten / Foot / Garniture / Tampone | 8641 01 46 |
| Fußstopfen / Foot pad<br>Garniture de pieds / Tampone della base | 8642 01 48 |
| Schriftzug / Logo / Cade pour / Emblema OCEANIC | 8470 01 80 |
| Schriftzug / Logo / Cade pour / Emblema NOKIA | 8470 01 50 |
| Netzkabel / Mains cord<br>Cable d'secteur / Cavo di rete | 4888 66 56 |
| IC 1420 SDA 3546<br>IC 1440 NES 4-2 RO1 MOS<br>IC 1440 NES 4-2 RO2 MOS | 3776 52 73<br>3777 52 60<br>3777 52 62 |

# Ersatzteile / Replacement parts list / Pièces de rechange / Elenco delle parti di ricambio

| Gegenstand<br>Item<br>Pièce<br>Ricambi | | | Bestell-Nr.<br>Order no.<br>N° de com.<br>No. di rif. |
|---|---|---|---|
| **OCEANIC 6374** | | | |
| Gehäuse / Cabinet / Boîtier / Mobile | | | 8410 25 20 |
| Lautsprecherblende / Loudspeaker blind<br>Grille haut-parleur / Coperchio dell'altoparlante | | | 8464 03 60 |
| Rückwand / Rear cover<br>Panneau arrière / Schienale | | | 8430 09 80 |
| Rückwandeinsatz / Rear wall insert<br>Insert-deface arrière / Riporto pannello post. | | | 8440 00 92 |
| Rückwandschraube / Screw for rear wall<br>Vis de face arrière / Vite pannello posteriore | | | 7874 38 26 |
| Bildröhrenschrauben / Screw for picture tube<br>Vis tube cathodique / Viti della cinescopio | | | 7864 02 21 |
| Bildröhre<br>Picture tube<br>Tube cathodique<br>Cinescopio | A 59 ECF 30 X 05<br>A 59 ECF 30 X 05<br>A 59 ECF 30 X 05<br>A 59 ECF 30 X 05 | | ⚠ 4362 25 62 |
| Bildröhrenerdung / Earth for picture tube<br>Masse tube cathodique / Massa del cinescopio | | | 6141 03 50 |
| Entmagnetisierungsspule / Degaussing coil<br>Bobine de démagnétisation / Bobina di smagnetizzazione | | | ⚠ 4588 08 13 |
| Haken für Entmagnetisierungsspule<br>Hook for degaussing coil<br>Agrafe pour bobine de démagnetisation<br>Supporto del bobina di smagnetizzazione | | | 8448 04 70 |
| Ablenkkabel / Deflection cable<br>Câble de déviation / Cavo di deflessione | | | 4888 67 07 |
| Netzkabel / Mains cord<br>Cable d'secteur / Cavo di rete | | | 4888 66 56 |
| Lautsprecher<br>Loudspeaker<br>Haut-parleur<br>Altoparlante | 16 Ω, 7 W<br>16 Ω, 7 W<br>16 Ω, 7 W<br>16 Ω, 7 W | | 4311 34 62 |
| Chassishalter / Chassis holder<br>Support pour «chassis» / Supporto dello châssis | | | 8440 01 83 |
| Halter für Modul / Holder for module<br>Support pour module / Supporto della moduloficatore colore | | | 8624 03 08 |
| Schriftzug / Logo / Cade pour / Emblema | | OCEANIC | 8470 04 00 |
| Schriftzug / Logo / Cade pour / Emblema | | NOKIA | 8470 01 40 |
| IC 1420<br>IC 1440<br>IC 1440 | SDA 3546<br>NES 4-2 RO 1<br>NES 4-2 RO1 | <br>MOS<br>MOS | 3776 52 73<br>3777 52 60<br>3777 52 62 |

| Gegenstand<br>Item<br>Pièce<br>Ricambi | | | Bestell-Nr.<br>Order no.<br>N° de com.<br>No. di rif. |
|---|---|---|---|
| **OCEANIC 7153** | | | |
| Gehäuse / Cabinet / Boîtier / Mobile | | | 8410 14 71 |
| Lautsprecherblende, links / Loudspeaker blind, left<br>Grille haut-parleur, gauche / Coperchio dell'altoparlante, sinistro | | | 8460 03 45 |
| Lautsprecherblende, rechts / Loudspeaker blind, right<br>Grille haut-parleur, droite / Coperchio dell'altoparlante, destra | | | 8460 03 75 |
| Bedienteilabdeckung<br>Grille for operating unit<br>Cade pour volet du bloc commande<br>Coperchio dell'unità di comando | | | 8455 01 80 |
| Bedienteilabdeckfolie<br>Control panel cover foil<br>Feuille de recouvrement de l'organe de com.<br>Il foglio di copertura del dispositivo di com. | | | 8478 00 70 |
| Rückwand / Rear cover<br>Panneau arrière / Schienale | | | 8430 03 81 |
| Rückwandeinsatz / Rear wall insert<br>Insert-deface arrière / Riporto pannello post. | | | 8440 00 92 |
| Rückwandschraube / Screw for rear wall<br>Vis de face arrière / Vite pannello posteriore | | | 7874 38 26 |
| Bildröhrenschrauben / Screw for picture tube<br>Vis tube cathodique / Viti della cinescopio | | | 7864 02 26 |
| Bildröhre<br>Picture tube<br>Tube cathodique<br>Cinescopio | A 66 ECF 10 X 05<br>A 66 ECF 10 X 05<br>A 66 ECF 10 X 05<br>A 66 ECF 10 X 05 | | ⚠ 4362 28 16 |
| Bildröhrenerdung / Earth for picture tube<br>Masse tube cathodique / Massa del cinescopio | | | 6141 03 50 |
| Entmagnetisierungsspule / Degaussing coil<br>Bobine de démagnétisation / Bobina di smagnetizzazione | | | ⚠ 4588 08 14 |
| Haken für Entmagnetisierungsspule<br>Hook for degaussing coil<br>Agrafe pour bobine de démagnetisation<br>Supporto del bobina di smagnetizzazione | | | 8448 04 70 |
| Ablenkkabel / Deflection cable<br>Câble de déviation / Cavo di deflessione | | | 4888 67 07 |
| Hochspannungskabel / High-voltage cable<br>Câble haute tension / Cavo di alta tensione | | | 4888 62 45 |
| Lautsprecher<br>Loudspeaker<br>Haut-parleur<br>Altoparlante | 16 Ω, 2 W<br>16 Ω, 2 W<br>16 Ω, 2 W<br>16 Ω, 2 W | | 4311 07 50 |
| Lautsprecherhalter / Holder for loudspeaker<br>Support pour serrer l'haut parteur / Lo schermo dell'altoparlante | | | 8480 01 20 |
| Chassisrahmen / Chassis frame<br>Cadre pour chassis / Il telaio dello chassis | | | 8440 01 11 |
| Chassishalter / Chassis holder<br>Support pour «chassis» / Supporto dello châssis | | | 8440 01 30 |
| Halter für Module / Holder for module<br>Support pour modulo / Supporto della modulo | | | 8624 03 08 |
| Schriftzug / Logo / Cade pour / Emblema | | OCEANIC | 8470 01 80 |
| Lautsprecherkabel / Loudspeaker cable<br>Câble de haut-parleur / Cavo altoparlanti | | | 4888 67 20 |
| Netzkabel / Mains cord<br>Cable d'secteur / Cavo di rete | | | 4888 66 56 |
| Lautsprecheradapter / Loudspeaker adapter<br>Plaque haut parleur / Piastra di altoparlante | | | 6911 21 28 |
| IC 1420<br>IC 1440<br>IC 1440 | SDA 3546<br>NES 4-2 RO1<br>NES 4-2 RO2 | <br>MOS<br>MOS | 3776 52 73<br>3777 52 60<br>3777 52 62 |

# Ersatzteile / Replacement parts list / Pièces de rechange / Elenco delle parti di ricambio

| Gegenstand<br>Item<br>Pièce<br>Ricambi | | | Bestell-Nr.<br>Order no.<br>N° de com.<br>No. di rif. | Gegenstand<br>Item<br>Pièce<br>Ricambi | Bestell-Nr.<br>Order no.<br>N° de com.<br>No. di rif. |
|---|---|---|---|---|---|
| **OCEANIC 7174** | | | | | |
| Gehäuse / Cabinet / Boîtier / Mobile | | | 8410 25 60 | | |
| Lautsprecherblende / Loudspeaker blind<br>Grille haut-parleur / Coperchio dell'altoparlante | | | 8464 03 50 | | |
| Rückwand / Rear cover<br>Panneau arrière / Schienale | | | 8430 09 60 | | |
| Rückwandeinsatz / Rear wall insert<br>Insert-deface arrière / Riporto pannello post. | | | 8440 00 92 | | |
| Rückwandschraube / Screw for rear wall<br>Vis de face arrière / Vite pannello posteriore | | | 7874 38 26 | | |
| Bildröhrenschrauben / Screw for picture tube<br>Vis tube cathodique / Viti della cinescopio | | | 7864 02 30 | | |
| Bildröhre<br>Picture tube<br>Tube cathodique<br>Cinescopio | A 66 ECF 30 X 05<br>A 66 ECF 30 X 05<br>A 66 ECF 30 X 05<br>A 66 ECF 30 X 05 | | ⚠ 4362 28 13 | | |
| Bildröhrenerdung / Earth for picture tube<br>Masse tube cathodique / Massa del cinescopio | | | 6141 03 50 | | |
| Entmagnetisierungsspule / Degaussing coil<br>Bobine de démagnétisation / Bobina di smagnetizzazione | | | ⚠ 4588 08 14 | | |
| Haken für Entmagnetisierungsspule<br>Hook for degaussing coil<br>Agrafe pour bobine de démagnetisation<br>Supporto del bobina di smagnetizzazione | | | 8448 04 70 | | |
| Ablenkkabel / Deflection cable<br>Câble de déviation / Cavo di deflessione | | | 4888 67 07 | | |
| Hochspannungskabel / High-voltage cable<br>Câble haute tension / Cavo di alta tensione | | | 4888 62 45 | | |
| Lautsprecher<br>Loudspeaker<br>Haut-parleur<br>Altoparlante | 16 Ω, 7 W<br>16 Ω, 7 W<br>16 Ω, 7 W<br>16 Ω, 7 W | | 4311 34 62 | | |
| Chassishalter / Chassis holder<br>Support pour «chassis» / Supporto dello châssis | | | 8440 01 83 | | |
| Halter für Module / Holder for module<br>Support pour modulo / Supporto della modulo | | | 8624 03 08 | | |
| Schriftzug / Logo / Cade pour / Emblema | | OCEANIC | 8470 04 00 | | |
| Schriftzug / Logo / Cade pour / Emblema | | NOKIA | 8470 01 40 | | |
| Netzkabel / Mains cord<br>Cable d'secteur / Cavo di rete | | | 4888 66 56 | | |
| IC 1420<br>IC 1440<br>IC 1440 | SDA 3546<br>NES 4-2 RO1<br>NES 4-2 RO2 | <br>MOS<br>MOS | 3776 52 73<br>3777 52 60<br>3777 52 62 | | |

**Achtung!** Bei Reparaturen gültige Sicherheitsvorschriften beachten.
**Röntgenverordnung:** Die in der Röntgenverordnung festgelegte Ortsdosisleistung ist bei diesem Gerät durch die Bildröhrentype und die maximal zulässige Hochspannung gewährleistet. Die Hochspannung darf maximal 28 kV betragen. Die Hochspannung liegt im zulässigen Bereich, wenn die Betriebsspannung der Horizontal-Ablenkstufe bei minimalem Strahlstrom 145 V (110° MININECK) 150 V (110°) 130 V (90°) beträgt. Bei Reparaturen ist die Spannung zu überprüfen und gegebenenfalls mit R 796 auf Sollwert einzustellen.
**Warning!** For repair works adhere to existing safety regulations.
**X-ray regulations:** The picture tube type and the maximum permissible high-voltage ensure that the X-ray intensity within the set remains far below the permissible value. The high-voltage must not exceed 28 kV. The high voltage is within the permissible limits when the operating voltage of the horizontal deflection stage equals 145 V (110° MININECK) 150 V (110°) 130 V (90°) at minimum beam current. Following servicing, check and adjust this voltage to the nominal value with R 796.

## (D) 1) Service-Abgleich / (GB) Service Calibration

1. Mit Hilfe des Fernbedienungsgebers können Sie im **Service-Mode** Geometrie, Luminanz- und Stereowerte einstellen und die Optionsbits setzen.
   In **service mode,** you can use the remote control transmitter to set geometry, luminance and stereo values, and the option bits.
2. Sie kommen in den **Service-Mode,** wenn Sie innerhalb **1 Sek.** Taste „–/--", Taste „**MENÜ**" und dann Taste TV „□" drücken. (Siehe auch Skizzen)
   To go to **service mode,** press button „–/--", button „MENU" and then button TV „□" within one second. (see Abb.)
   Weitere Tastenfunktionen im **Service Mode:** / Further button functions in **service mode:**
   Taste / button „**STEP + –**" = Umschalten von Abgleich zu Abgleich
   △ ▽ = switching over from calibration to calibration
   Taste / button „**VOLUME**" = Wertveränderung
   – ◢ + = altering value(s)
   Taste / button „**0...9**" = Direktanwahl von OSD 0...9 in Verbindung mit Programmwahltaste
   = selecting OSD 0...9 directly in conjunction with channel button
   Taste / button „●" (Progr.) = Memory, bei **TV Mouse:** rote Taste drücken / with a **TV Mouse:** press red button
   Taste / button „⏻" = Service-Mode verlassen
   = Exit Service Mode

| OSD | Funktion / Function | Display | Bemerkung / Remarks |
|---|---|---|---|
| $U_i$ mit **R 796** auf 145 V (110° MININECK) 150 V (110°) 130 V (90°) bei ◑ + ÷O÷ = min. einstellen.<br>Set $U_i$ to 145 V (110° MININECK) 150 V (110°) 130 V (90°) at ◑ + ÷O÷ = min., using **R 796.** | | | |
| **0** (V.AMP) | Vert Ampl.<br>Vert. ampl. | 00 | OSD = **O**n **S**creen **D**isplay = Bildschirmanzeige<br>OSD 0 bis OSD 13 bei FUBK-Testbild o. ä. einstellen<br>OSD = **O**n **S**creen **D**isplay<br>Set OSD 0 to OSD 13 in FUBK test picture (or similar) |
| **1** (V.LIN) | Vert. Lin.<br>Vert. lin. | 01 | |
| **2** (S.COR) | o. Funktion<br>Special function | 02 | |
| **3** (V.POS) | Vert. Lage<br>Vert. position | 03 | |
| OSD 0 bis OSD 3 müssen eingestellt sein.<br>OSD 0 to OSD 3 must have been set. | | | |
| **4** (H.POS) | Hor. Lage<br>Hor. position | 04 | |
| **5** (H.AMP) | Hor. Amp.<br>Hor. ampl. | 05 | |
| **6** (P.TILT) | O-W Trapez<br>Keystone | 06 | |
| **7** (P.AMP) | O-W Kissen<br>O-W pincushion | 07 | |
| **8** (P.CORN) | O-W Eckenkorrektur<br>Corner correction | 08 | |
| **Focus** mit **R 540 Focus** auf optimale Schärfe einstellen.<br>Set **focus** to optimum definition using R 540 focus. | | | |
| **G2- und Farbtemperatur**<br>**Grautreppentestbild o.ä.**<br>– Im **Grün-Drive (OSD 9), Rot-Drive (OSD 10)** und **Blau-Drive (OSD 11)** mit der „**Volume**"-Taste jeweils den OSD-Wert von **052** einstellen. **R 540 G2**-Einsteller auf Mittenstellung. Helligkeitseinsteller auf Nennhelligkeit (der Schwarzbalken der Grautreppe darf gerade nicht leuchten!). Mit Oszilloscop (Tastkopf 100:1) den höchsten Schwarzwert an den **Bildröhrenkathoden (R, G, B)** ermitteln. Mit **R 540 G2**-Einsteller den Wert dieser Kathode auf **168 V** (gemessen gegen Masse!) einstellen, oder bei Tastkopf 10 : 1 = 163 V einst.<br>– Im **Grün-Drive (OSD 9)** und **Blau-Drive (OSD 11)** mit „Volume"-Taste in den hellen Partien auf farbneutrales Bild einstellen.<br>**G2- and colour temperature**<br>**Grey-scale test picture or similar.**<br>– Set an OSD value of **052** in each of the following drives: in the **green drive (OSD 9), red drive (OSD 10)** and **blue drive (OSD 11),** using the „Volume" button. **R 540 G2** adjuster to its centre setting. Set brightness adjuster to rated brightness (the black bar of the grey scale must just not be lit up!). Use an oscilloscope (Probe 100:1) to determine the highest black value at the picture-tube cathodes (R, G, B). Use the **R 540 G2** adjuster to set this value to **168 V** (measured against ground), or probe 10 : 1 = 163 V.<br>– Use the „Volume" button to adjust to a colour-neutral picture in the light areas in **green drive (OSD 9)** and **blue drive (OSD 11).** | | | |
| **12** (V.BRE) | Bildamplitudenstab.*<br>Pict. ampl. stab.* | 12 | |
| **13** (LUM.DEL) | Luminanz-Laufzeit<br>Luminance delay time | 13 | |
| **14** (AUDIO) | Stereo-Übersprechen<br>Stereo crosstalk | 14 | 1 kHz-Stereo-Signal anlegen. Linker Kanal ohne Modulation. Oscilloscop an SCART-Buchse Pin 3. Mit Volume-Taste Wert auf Minimum einstellen.<br>Connect a 1-kHz stereo signal. Left channel without modulation. Oscilloscop to SCART socket pin 3. Set value to minimum, using the volume button. |
| * **Bildamplitudenstab.** Vert. Ampl. bei ◑ + ÷O÷ = max. einstellen, dann ◑ + ÷O÷ soweit zurückstellen, bis das Bild gerade noch erkennbar ist. Sollte sich nun die vert. Ampl. verändert haben, muß der Abgleich **OSD 12** durchgeführt werden.<br>* **Picture amplitude stability.** Set vertical amplitude at ◑ + ÷O÷ = max., then reset ◑ + ÷O÷ until the picture is just still recognizable. If now the vertical amplitude turns out to have altered, perform calibration procedure **OSD 12.** | | | |
| Die Optionsbytes sind bei Austausch des EEPROM'S neu einzustellen (siehe nächste Seite Kapitel „Setzen der Optionsbytes").<br>Set the option bytes anew after you have replaced the EEPROM (see section „setting the option bytes"). | | | |



## (D) 2) Setzen der Optionsbytes Übersicht / (GB) Setting the option bytes Survey

| OSD | Funktion / Function | Display | Bemerkung / Remarks |
|---|---|---|---|
| **15** (OPBYT 1) | Optionsbyte 1<br>Option byte 1 | 10 | bit 1, 6, 7, 2, 5, 3, 4, bit 0<br>bit 0 = 1<br>bit 1 = 2<br>bit 2 = 4<br>bit 3 = 8<br>bit 4 = 16<br>bit 5 = 32<br>bit 6 = 64<br>bit 7 = 128<br>im Optionsbyte 1 leuchtet z. B. 1"<br>in Optionsbyte 1 light<br>bit 1 + bit 6<br>bit 1 = 2<br>bit 6 = 64<br>OSD= 066 = Salcomptuner + CTI Wert |
| **16** (OPBYT 2) | Optionsbyte 2<br>Option byte 2 | 20 | |
| **17** (OPBYT 3) | Optionsbyte 3<br>Option byte 3 | 30 | |
| **18** (PR LOCK) | Progr. Sperrbyte***<br>Prog. lock. byte*** | 18 | |
| **19** (RESERVE) | Res. Byte<br>Res. byte | 19 | |

**Standardmenü** (z. B. SDA 3526) / **Standard menue** (e.g. SDA 3526)

| Option-Byte<br>Option byte | Bit | Werkseinst.<br>Factory sett. | OSD Wert | Bit-Stellung / Bit position | | Bemerkung<br>Remarks |
|---|---|---|---|---|---|---|
| **1** | 0<br>1 | | 1<br>2 | 0 } Salcomp/Samsung tuner<br>1 } | 1 } Telefunken tuner<br>0 } | Je nach Tunertyp. / Depending on tuner type.<br>Bei Tunerwechsel überprüfen! / Check when tuner is changed! |
| | 2 | 0 | 4 | 0 = 7 Segment Anzeige „aus" / 7-segment display "off" | 1 = „ein" / "on" | |
| | 3 | 1 | 8 | 0 = AFC „aus" / AFC "off" | 1 = „ein" / "on" | |
| | 4 | 0 | 16 | 0 = NTSC 4,43 MHz | 1 = – | Muß auf „0" gesetzt werden. / Must be set to "0". |
| | 5 | 1 | 32 | 0 = Externer diff. analog. Werte „aus"<br>External, differentiated analog values "off" | 1 = „ein" / "on" | |
| | 6 | 0 | 64 | | | Muß auf „0" gesetzt werden./ Must be set to "0". |
| | 7 | 0 | 128 | 0 | | nicht wirksam* / not operative* |
| **2** | 0 | 0 | 1 | 0 = FM / MSP Analog in Nicam-Geräten<br>FM / MSP analog by Nicam sets | 1 = FM | |
| | 1 | 0 | 2 | 0 = Anz. einer gesend. FLOF-Nachricht „aus" /<br>Display of a FLOF message transmitted "off" | 1 = „ein" / "on" | |
| | 2 | 0 | 4 | 0 = Tschechoslowakisches VT „aus" /<br>Czechoslovakian VT "off" | 1 = „ein" / "on" | |
| | 3 | 0 | 8 | 0 = VT 2 chip | 1 = VT 1 chip | |
| | 4 | 1 | 16 | 0 = Sleep timer „aus" / Sleep timer "off" | 1 = „ein" / "on" | |
| | 5 | 0 | 32 | 0 = TastaturÜberwachung „aus" /<br>Keyboard monitoring "off" | 1 = „ein" / "on" | |
| | 6 | 1 | 64 | 0 = Vert. Zeitkonstante „8 µs" /<br>Vertical time constant "8 µs" | 1 = „24 µs" | |
| | 7 | 0 | 128 | 0 = Lautstärkeeinstellbereich „normal" /<br>Volume adjustment range "normal" | 1 = um 10 dB verringert<br>reduced by 10 dB | |
| **3** | 0 | 1 | 1 | 0 = NICAM-C4-Bit**-Auswertung „aus"<br>NICAM C4 bit** evaluation "off" | 1 = „ein" / "on" | |
| | 1 | 0 | 2 | 0 = Startregister „aus***** / Start register "off***** | 1 = „ein" / "on" | |
| | 2 | 0 | 4 | 0 = Mit „PROG" Taste TV-Bild „aus" /<br>TV picture "off" using "PROG" button "off" | 1 = „ein" / "on" | |
| | 3 | 0 | 8 | 0 = OSD-Anz. von Audio. „aus" /<br>OSD display of audio numbers "off" | 1 = „ein" / "on" | |
| | 4 | 0 | 16 | 0 = Verriegeltes Umschalten auf AV1 bei<br>anl. Schaltsp. an SCART PIN 8 „aus" /<br>With an analog switching voltage at<br>SCART PIN 8, locked switchover to AV1 "off" | 1 = „ein" / "on" | |
| | 5 | 0 | 32 | | | Muß auf „0" gesetzt werden. / Must be set to "0" |
| | 6 | 0 | 64 | 0 = freilauf. PLL bei VT 1 chip „aus" /<br>Free-wheeling PLL with VT "off" | 1 = „ein" / "on" | Bei VT-Modul 5854 40 11 ist „1" zu setzen. /<br>With VT module 5854 40 11, "1" must be set. |
| | 7 | 0 | 128 | 0 = volume OSD „aus" / "off" | 1 = „ein" / "on" | |

**ES3 / TV Mouse Geräte** (z. B. SDA 3546) / **TV Mouse sets** (e.g. SDA 3546) **Cursor-Menü**

| | | | | | | |
|---|---|---|---|---|---|---|
| **1** | 0<br>1 | | 1<br>2 | 0 } Salcomp/Samsung tuner<br>1 } | 1 } Telefunken tuner<br>0 } | Je nach Tunertyp. / Depending on tuner type.<br>Bei Tunerwechsel überprüfen! / Check when tuner is changed! |
| | 2 | 0 | 4 | 0 nicht wirksam* / not operative* | | nicht wirksam* / not operative* |
| | 3 | 0 | 8 | 0 | | |
| | 4 | 0 | 16 | 0 = NTSC 4,43 MHz | 1 = | Muß auf „0" gesetzt werden. / Must be set to "0" |
| | 5 | 1 | 32 | 0 = Externer diff. analog. Werte „aus" /<br>External, differentiated analog values "off" | 1 = „ein" / "on" | Muß auf „0" gesetzt werden bei einigen Modellen / Must be set to "0" at some models |
| | 6 | 0 | 64 | 0 | | Muß auf „0" gesetzt werden. / Must be set to "0" |
| | 7 | 0 | 128 | 0 | | nicht wirksam* / not operative* |
| **2** | 0 | 0 | 1 | 0 = FM/MSP Analog in Nicam-Geräten<br>FM/MSP analog by Nicam sets | 1 = FM | |
| | 1 | 0 | 2 | 0 = Anz. einer gesend. FLOF-Nachricht „aus" /<br>Display of a FLOF message transmitted "off" | 1 = „ein" / "on" | |
| | 2 | 0 | 4 | 0 = Tschechoslowakisches VT „aus" | 1 = „ein" / "on" | Bei einigen Modellen / at some models |
| | 3 | 0 | 8 | 0 = VT 2 chip | 1 = VT 1 chip | Bei einigen Modellen / at some models |
| | 4 | 1 | 16 | 0 = Sleep timer „aus" / Sleep timer "off" | 1 = „ein" / "on" | |
| | 5 | 0 | 32 | 0 | | nicht wirksam* / not operative* |
| | 6 | 1 | 64 | 0 = Vert. Zeitkonstante „8 µs" /<br>Vertical time constant "8 µs" | 1 = „24 µs" | |
| | 7 | 0 | 128 | 0 = Lautstärkeeinsteilbereich „normal" /<br>Volume adjustment range "normal" | 1 = um 10 dB verringert<br>reduced by 10 dB | |
| **3** | 0 | 1 | 1 | 0 = NICAM-C4-Bit-**Auswertung „aus"<br>NICAM C4 bit** evaluation "off" | 1 = „ein" / "on" | |
| | 1 | 0 | 2 | 0 = Startregister „aus" / Start register "off" | 1 = „ein" / "on" | |
| | 2 | 0 | 4 | 0 | | nicht wirksam* / not operative* |
| | 3 | 0 | 8 | 0 | | nicht wirksam* / not operative* |
| | 4 | 0 | 16 | 0 = Verriegeltes Umschalten auf AV1 bei<br>Anl. Schaltsp. an SCART PIN 8 „aus" /<br>With an analog switching voltage at<br>SCART PIN 8, locked switchover to AV1 "off" | 1 = „ein" / "on" | |
| | 5 | 0 | 32 | | | Muß auf „0" gesetzt werden / Must be set to "0" |
| | 6 | 0 | 64 | 0 = Freilauf. PLL bei VT „aus" /<br>Free-wheeling PLL with VT "off" | 1 = „ein" / "on" | Bei VT-Modul 5854 40 11 ist „1" zu setzen.<br>With VT module 5854 40 11, "1" must be set. |
| | 7 | 1 | 128 | 0 = NTSC shift „aus" | 1 = „ein" / "on" | Bei einigen Modellen / at some models |

* Alle Bits die nicht belegt sind, bitte auf „0" setzen. / Please set all non-assigned bits to "0".
** Das NICAM-C4-Bit zeigt an, ob die Inhalte des NICAM- und FM-Tones gleich sind und wird zur aut. Umsch. benötigt.
The NICAM C4 bit indiactes whether the contents of NICAM sound and FM sound are identical, and is required for automatic switchover.

*** **Byte zum Sperren des Programmiermodus**
Bietet die Möglichkeit zum Sperren des Programmiermodus. Der Dezimalwert dieses Bytes (auf dem Bildschirm angezeigt), gibt die letzte zu sperrende Programmnummer an (1-59). O = Keine Position geschützt. Beispiel: Sie möchten die ersten 26 Programmnummern sperren. Sie können entweder den Lautstärkeknopf drücken bis 26 auf dem Bildschirm angezeigt wird oder die numerischen Tasten Bit 4, Bit 3 und Bit 1 (16 + 8 + 2 = 26).
**Program Lock Byte**
Offers the possibility to prevent access to the programming mode. The decimal value of the byte (shown on screen) indicates the last programme number to be locked (1–59). O = No positions locked. Example: If you wish to lock the first 26 program numbers. You can either use the volume button and step until 26 is shown on screen or use the numerical keys to set bit 4, bit 3 and bit 1 (16 + 8 + 2).

**** **Byte reserviert für Identifikationscode**
Dieses Byte ist frei belegbar für jeden Händler als Identifikationscode o.ä. (Wenn bei Option byte 3 Bit 1, Bit 1 auf 1 gesetzt wird, wird dieses Register als Startregister benutzt.
**Byte Reserved for Identification Code**
This byte is free for any dealer to use as an identification code or similar. (When option byte 3 Bit 1 is set (1), this register is used as startup register).

# A 31c

Oszillogramme bei Normalbetrieb
Wave forms at normal operation
Oscillogrammes en mode de fonc. normal
Oscillogrammi in presenza di esercizio normale
Oscillogramas en funcionamento normal

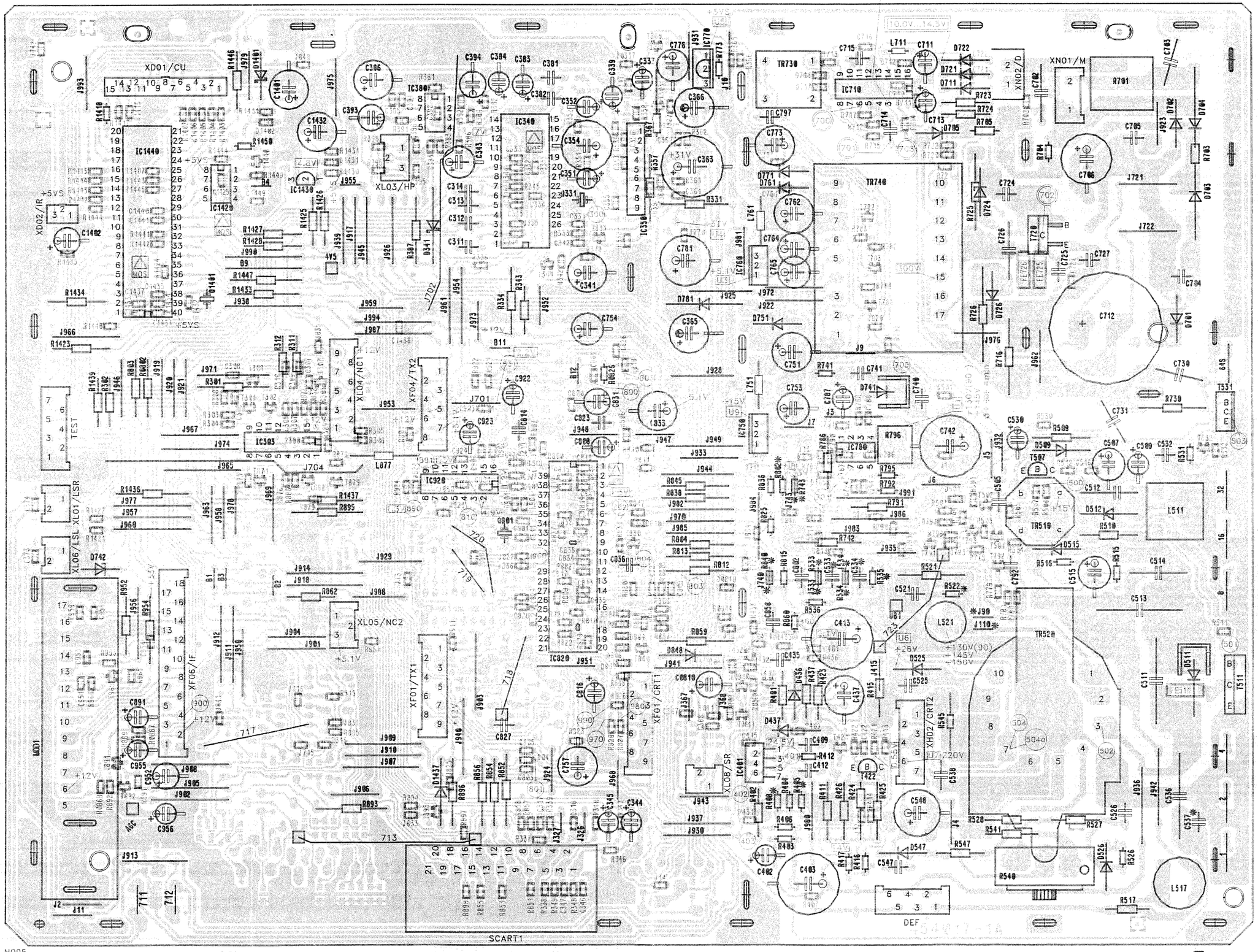


| *90°NN | 110°MN | 110°NN |
|---|---|---|
| J90 | J110 | J110 |
| J740 | R840 | J740 |
| -- | R405 | R405 |
| R408 | -- | -- |
| R522 | R522 | -- |
| J533 | R533 | R533 |
| J534 | R534 | R534 |
| -- | R535 | R535 |
| J743 | R743 | R743 |
| -- | -- | R802 |
| C537 | -- | C537 |
| -- | C534 | C534 |
| -- | -- | C533 |

N095

Chassis 2 BS

# Eurostereo Chassis 2 B-S

5864 42 04 (110° MININECK)
5864 42 14 (90°)

5864 42 23 (110° FST 28 kV EX.)
5864 42 24 (110° FST 28 kV)

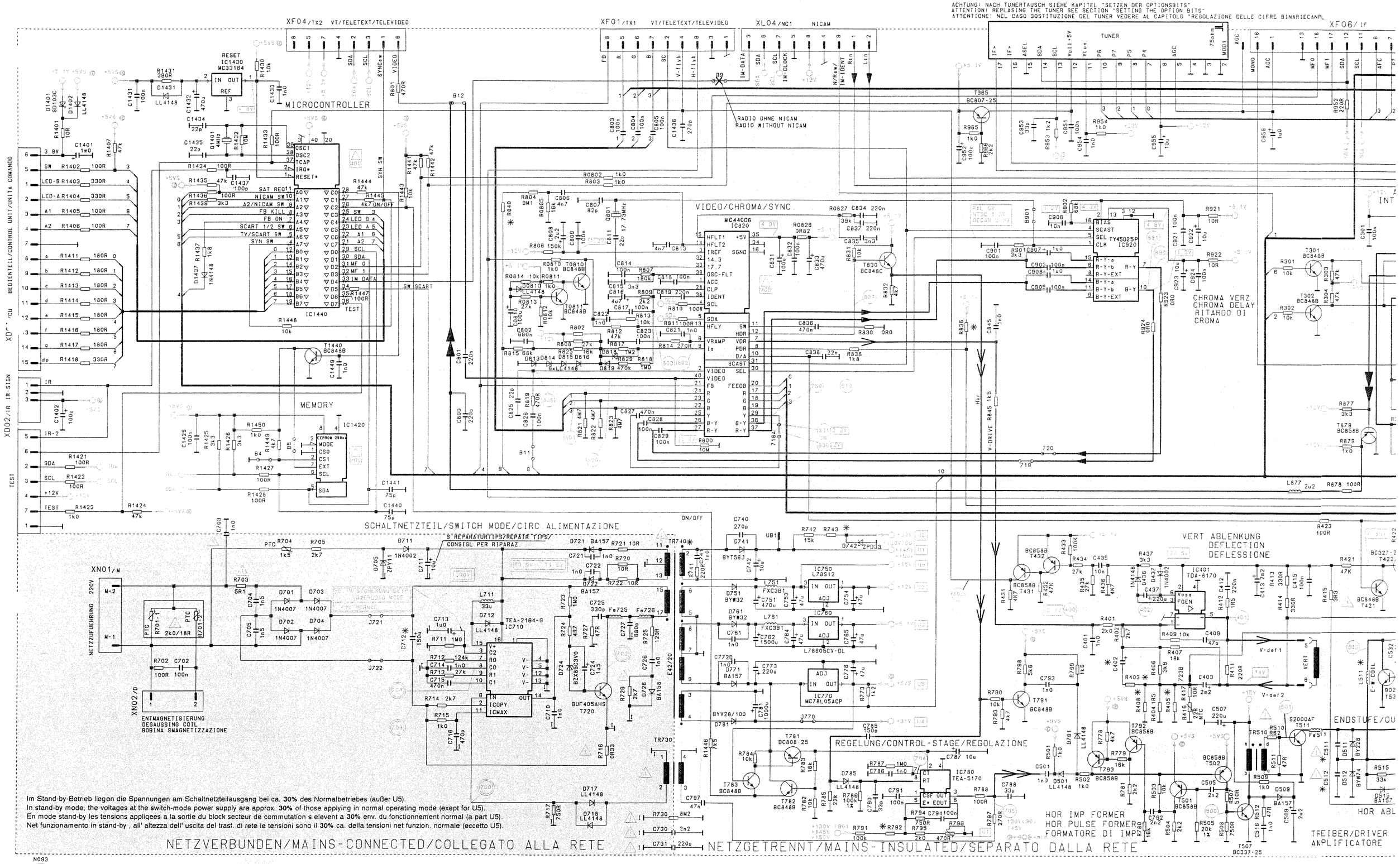


Oszillogramm-Meßpunkt auf ⏚ (Masse an IC 710 Pin 1 ect.) bezogen / Waveforms referenced to ⏚ (earth on IC 710 Pin 1 ect.) /
Tous le oszillogrammes se rapportant au ⏚ (la masse IC 710 Pin 1) / Riferire tutti gli oscillogrammi al ⏚ (alla massa IC 710 Pin 1)

Messungen auf Schaltnetzteil-Minuspotential ⏚ bezogen / Measurements referenced to switch-moded power supply minus potential ⏚ /
Toutes les mesures se rapportant au potentiel négatif du bloc-secteur de commutation ⏚ / Riferire tutte le misure al potenziale negativo della sezione di rete ⏚

**Oszillogramme bei Stand-by-Betrieb**
**Waveforms at stand-by mode**
**Oscillogrammes pour fonctionnement en stand-by**
**Oscillogrammi in modo «stand-by»**

**Oszillogramme bei Normalbetrieb**
**Wave forms at normal operation**
**Oscillogrammes en mode de fonc. normal**
**Oscillogrammi in presenza di esercizio normale**

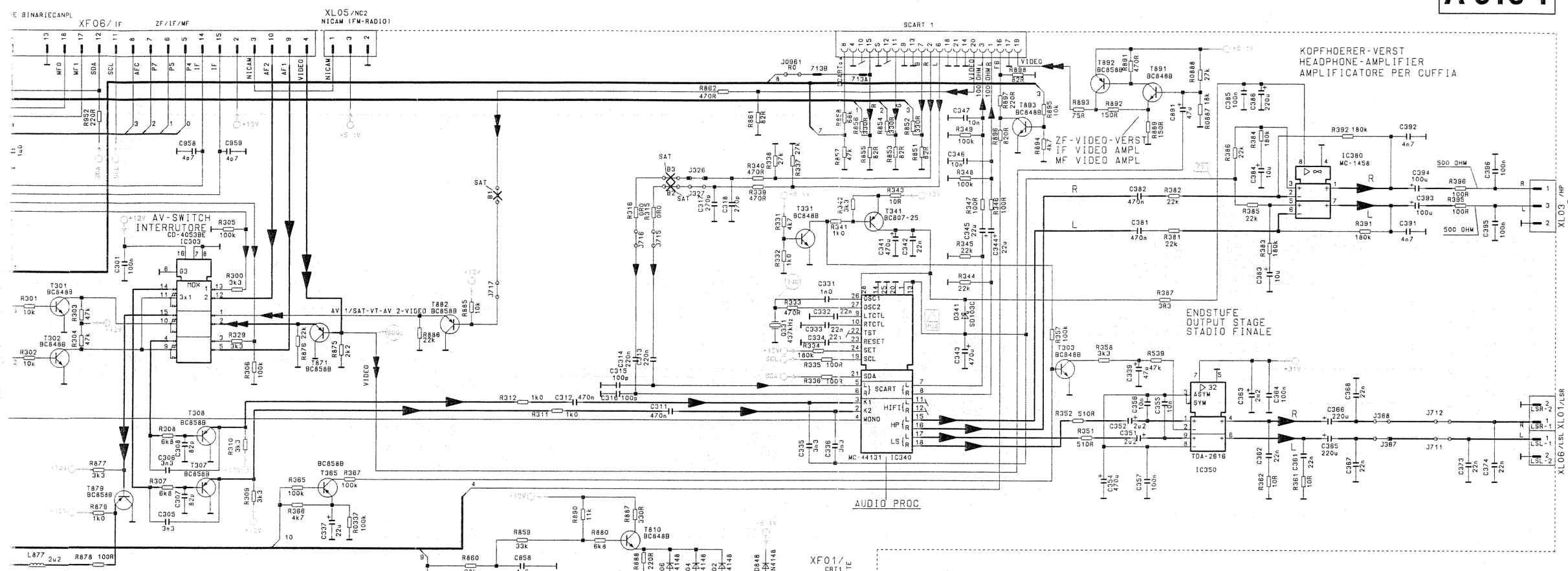


| CHASSIS | S90° NN | S110° NN | S110° MN |
|---|---|---|---|
| NR | 58644214 | 58644224 | 58644204 |
| | | | |
| C402 | 2u2 | 3u3 | 4u7 |
| C511 | 6n8 | 8n2 | 9n1 |
| C512 | 47n | 27n | 24n |
| C514 | 180n | 120n | 120n |
| C533 | - | 10n | - |
| C534 | - | 3n3 | 150p |
| C536 | 1n5 | 1n3 | 1n2 |
| C537 | 150n | 180n | - |
| | | | |
| J90 | yes | - | - |
| J110 | - | yes | yes |
| | | | |
| L511 | 360uH | 490uH | 590uH |
| L517 | 45161208 | 45161205 | 45161208 |
| | | | |
| R403 | 2k2 | 1k0 | 1k0 |
| R405 | - | 1R2 | 2R2 |
| R408 | 6R2 | - | - |
| R522 | 220R | - | 220R |
| R531 | 75k | 220k | 220k |
| R533 | - | 2M7 | 2M7 |
| R534 | - | 1M0 | 1M0 |
| R535 | - | 470k | - |
| R743 | - | 2k2 | 2k2 |
| R792 | 43k | 59k | 59k |
| R802 | - | 75k | - |
| R836 | 56k | 33k | 33k |
| R840 | - | - | 4M7 |
| | | | |
| TR520 | M10-20 | M10-50 | M10-40 |
| TR740 | 45231708 | 45231707 | 45231707 |

Alle Decoderoszillogramme sind unter folgenden Bedingungen aufgenommen: Normfarbbalken PAL bzw. SECAM, maximaler Kontrast, ca. Nennhelligkeit und nominale Sättigung.

The decoder waveforms are taken under following conditions: Standard PAL that is, SECAM colour par pattern, contrast at maximum and brightness and colour saturation at nominale value.

Tous les oscillogrammes mesurés sur le décodeur sont pris sous les conditions suivantes: Norme de mire de barre PAL, respectivement SECAM, contrast au maximum, luminosité et intensité couleur aux valeurs nominales.

Tutti gli oscillogrammi decoder sono stati fatti nelle seguenti condizioni: generatore di barre PAL oppure SECAM, massimo contrasto, approssimativamente luminosità e saturazione normali.

**Achtung!** Die Oszilloscopmasse muß in der Nähe der zu messenden Baugruppe angeschlossen werden.

**N.B.!** The oscilloscope frame must be connected near the module being measured.

**Attention!** La masse de l'oscilloscope doit être raccordée à proximité du module devant être mesuré.

La massa dell'oscilloscopio deve essere collegata vicino al componente da misurare.

**Achtung!**
Nach Austausch von T 720 muß auch IC 710 ausgewechselt werden.

**Important!**
When exchanging T 720, IC 710 must likewise be exchanged.

**Attention!**
En changeant le T 720 il faut remplacer aussi le CI 710.

**Attenzione!**
Durante la sostituzione di T 720 deve essere sostituito anche IC 710.

## Eurostereo Chassis 2 B-S

5864 42 04  5864 42 23
5864 42 14  5864 42 24

## Eurostereo Chassis 2 B-F

5864 42 16 (90°)  5864 42 26 (110° FST 28 kV)

# A 31c 1

ACHTUNG! NACH TUNERTAUSCH SIEHE KAPITEL "SETZEN DER OPTIONSBITS"
ATTENTION! REPLASING THE TUNER SEE SECTION "SETTING THE OPTION BITS"
ATTENTIONE! NEL CASO SOSTITUZIONE DEL TUNER VEDERE AL CAPITOLO "REGOLAZIONE DELLE CIFRE BINARIECANPL"

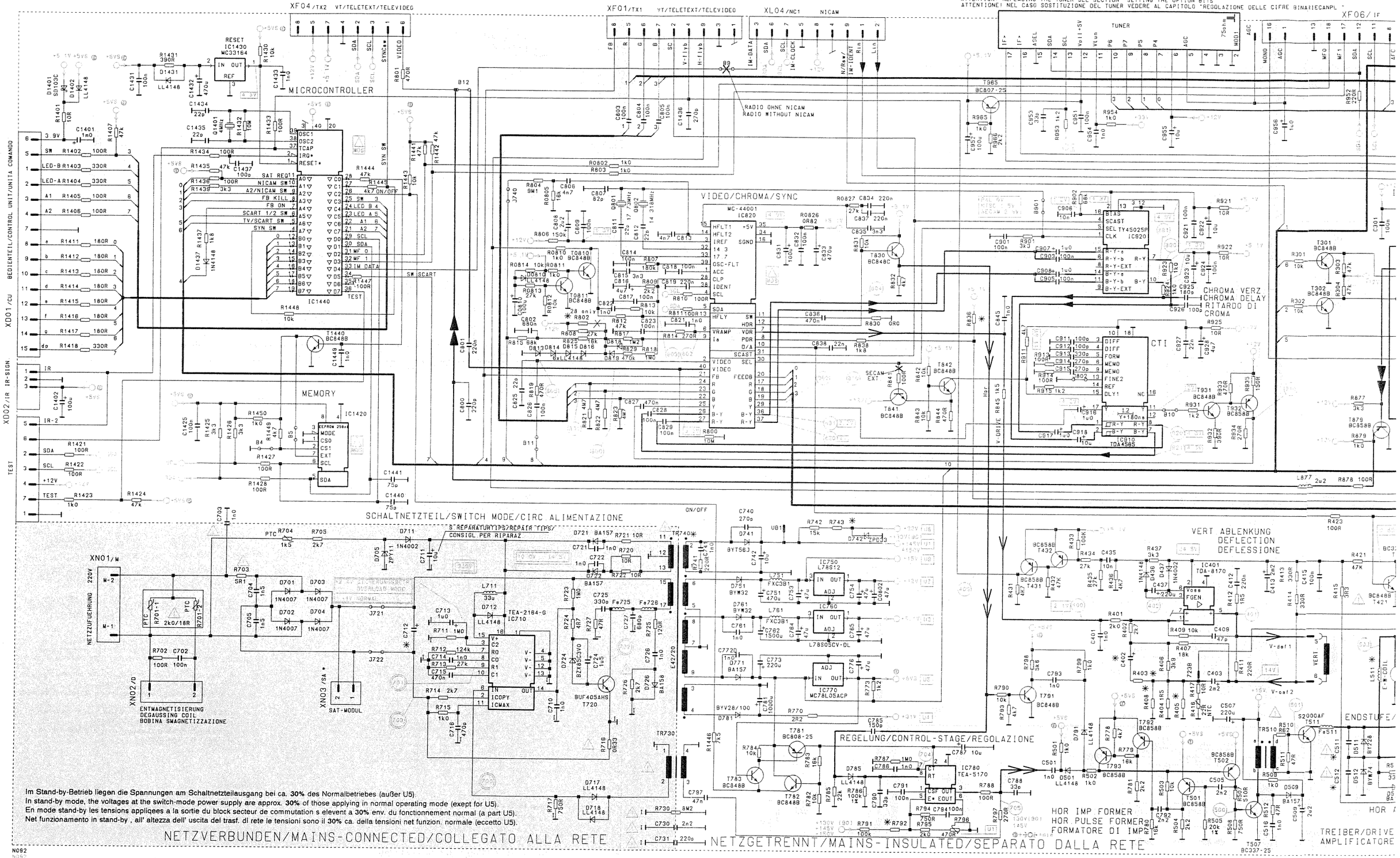


Im Stand-by-Betrieb liegen die Spannungen am Schaltnetzteilausgang bei ca. **30%** des Normalbetriebes (außer U5).
In stand-by mode, the voltages at the switch-mode power supply are approx. **30%** of those applying in normal operating mode (exept for U5).
En mode stand-by les tensions appliqees a la sortie du block secteur de commutation s elevent a **30%** env. du fonctionnement normal (a part U5).
Net funzionamento in stand-by , all' altezza dell' uscita del trasf. di rete le tensioni sono il **30%** ca. della tensioni net funzion. normale (eccetto U5).

Oszillogramm-Meßpunkt auf ⏚ (Masse an IC 710 Pin 1 ect.) bezogen / Waveforms referenced to ⏚ (earth on IC 710 Pin 1 ect.) /
Tous le oszillogrammes se rapportant au ⏚ (la masse IC 710 Pin 1) / Riferire tutti gli oscillogrammi al ⏚ (alla massa IC 710 Pin 1)

Messungen auf Schaltnetzteil-Minuspotential ⏚ bezogen / Measurements referenced to switch-moded power supply minus potential ⏚ /
Toutes les mesures se rapportant au potentiel négatif du bloc-secteur de commutation ⏚ / Riferire tutte le misure al potenziale negativo della sezione di rete ⏚

**Oszillogramme bei Stand-by-Betrieb**
**Waveforms at stand-by mode**
**Oscillogrammes pour fonctionnement en stand-by**
**Oscillogrammi in modo «stand-by»**

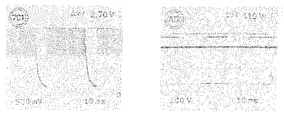



**Oszillogramme bei Normalbetrieb**
**Wave forms at normal operation**
**Oscillogrammes en mode de fonc. normal**
**Oscillogrammi in presenza di esercizio normale**

# A 31c 1

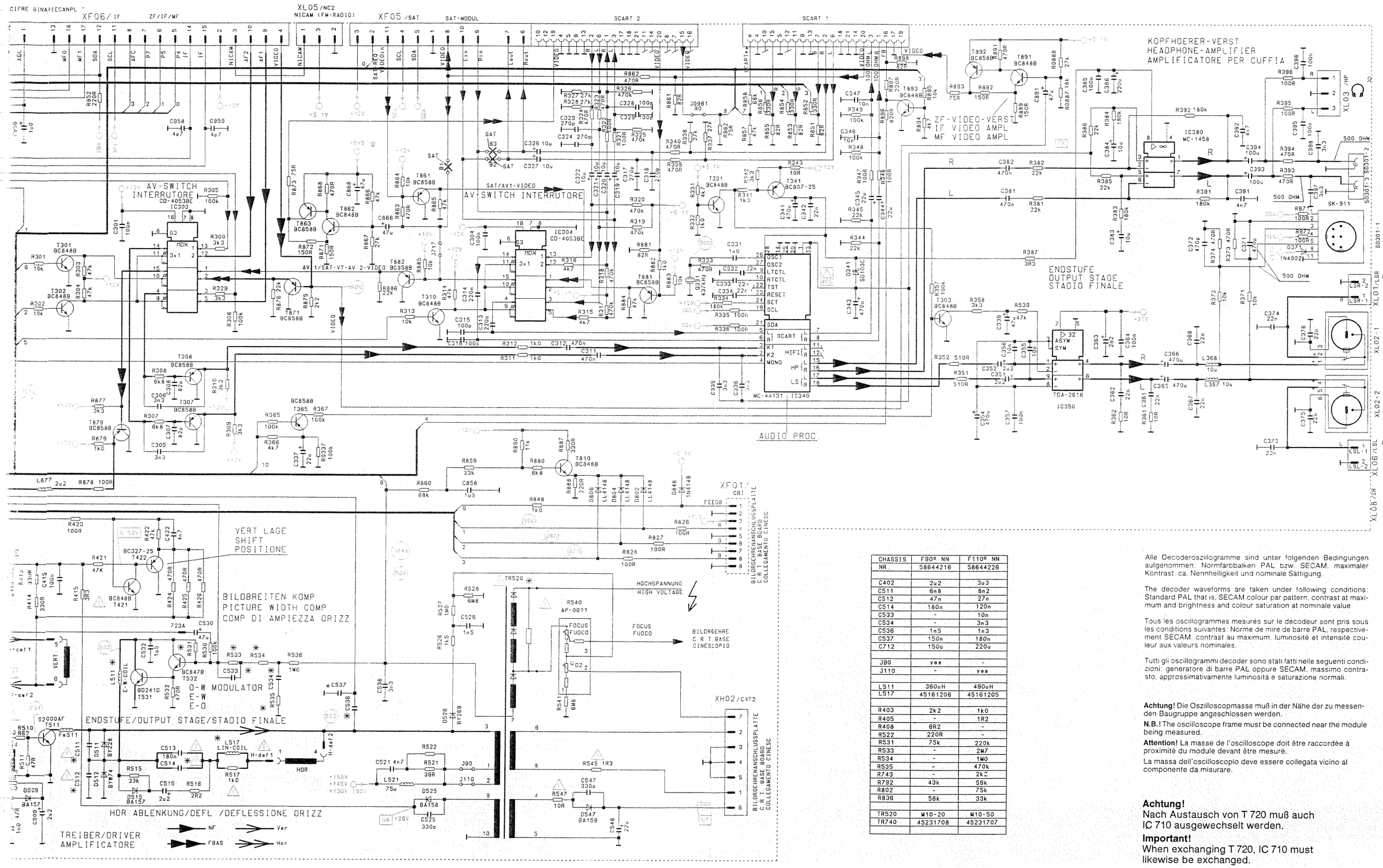


| CHASSIS | F800 NN | F1100 NN |
|---|---|---|
| NR. | 58644216 | 58644226 |
| | | |
| C402 | 2u2 | 3u3 |
| C511 | 6n8 | 8n2 |
| C512 | 47n | 27n |
| C514 | 180n | 120n |
| C533 | - | 10n |
| C534 | - | 3n3 |
| C536 | 1n5 | 1n3 |
| C537 | 150n | 180n |
| C712 | 150u | 220u |
| | | |
| J90 | yes | - |
| J110 | - | yes |
| | | |
| L511 | 360uH | 490uH |
| L517 | 45161206 | 45161205 |
| | | |
| R403 | 2k2 | 1k0 |
| R405 | - | 1R2 |
| R408 | 8R2 | - |
| R522 | 220R | - |
| R531 | 75k | 220k |
| R533 | - | 2M7 |
| R534 | - | 1M0 |
| R535 | - | 470k |
| R743 | - | 2k2 |
| R792 | 43k | 59k |
| R802 | - | 75k |
| R836 | 56k | 33k |
| | | |
| TR520 | M10-20 | M10-50 |
| TR740 | 45231708 | 45231707 |

Alle Decoderoszillogramme sind unter folgenden Bedingungen aufgenommen: Normfarbbalken PAL bzw. SECAM, maximaler Kontrast, ca. Nennhelligkeit und nominale Sättigung.

The decoder waveforms are taken under following conditions: Standard PAL that is, SECAM colour par pattern, contrast at maximum and brightness and colour saturation at nominale value.

Tous les oscillogrammes mesurés sur le décodeur sont pris sous les conditions suivantes: Norme de mire de barre PAL, respectivement SECAM, contrast au maximum, luminosité et intensité couleur aux valeurs nominales.

Tutti gli oscillogrammi decoder sono stati fatti nelle seguenti condizioni: generatore di barre PAL oppure SECAM, massimo contrasto, approssimativamente luminosità e saturazione normali.

**Achtung!** Die Oszilloscopmasse muß in der Nähe der zu messenden Baugruppe angeschlossen werden.

**N.B.!** The oscilloscope frame must be connected near the module being measured.

**Attention!** La masse de l'oscilloscope doit être raccordée à proximité du module devant être mesure.

La massa dell'oscilloscopio deve essere collegata vicino al componente da misurare.

**Achtung!**
Nach Austausch von T 720 muß auch IC 710 ausgewechselt werden.

**Important!**
When exchanging T 720, IC 710 must likewise be exchanged.

**Attention!**
En changeant le T 720 il faut remplacer aussi le CI 710.

**Attenzione!**
Durante la sostituzione di T 720 deve essere sostituito anche IC 710.

Oszillogramme bei Normalbetrieb
Wave forms at normal operation
Oscillogrammes en mode de fonc. normal
Oscillogrammi in presenza di esercizio normale
Oscilogramas en funcionamento normal

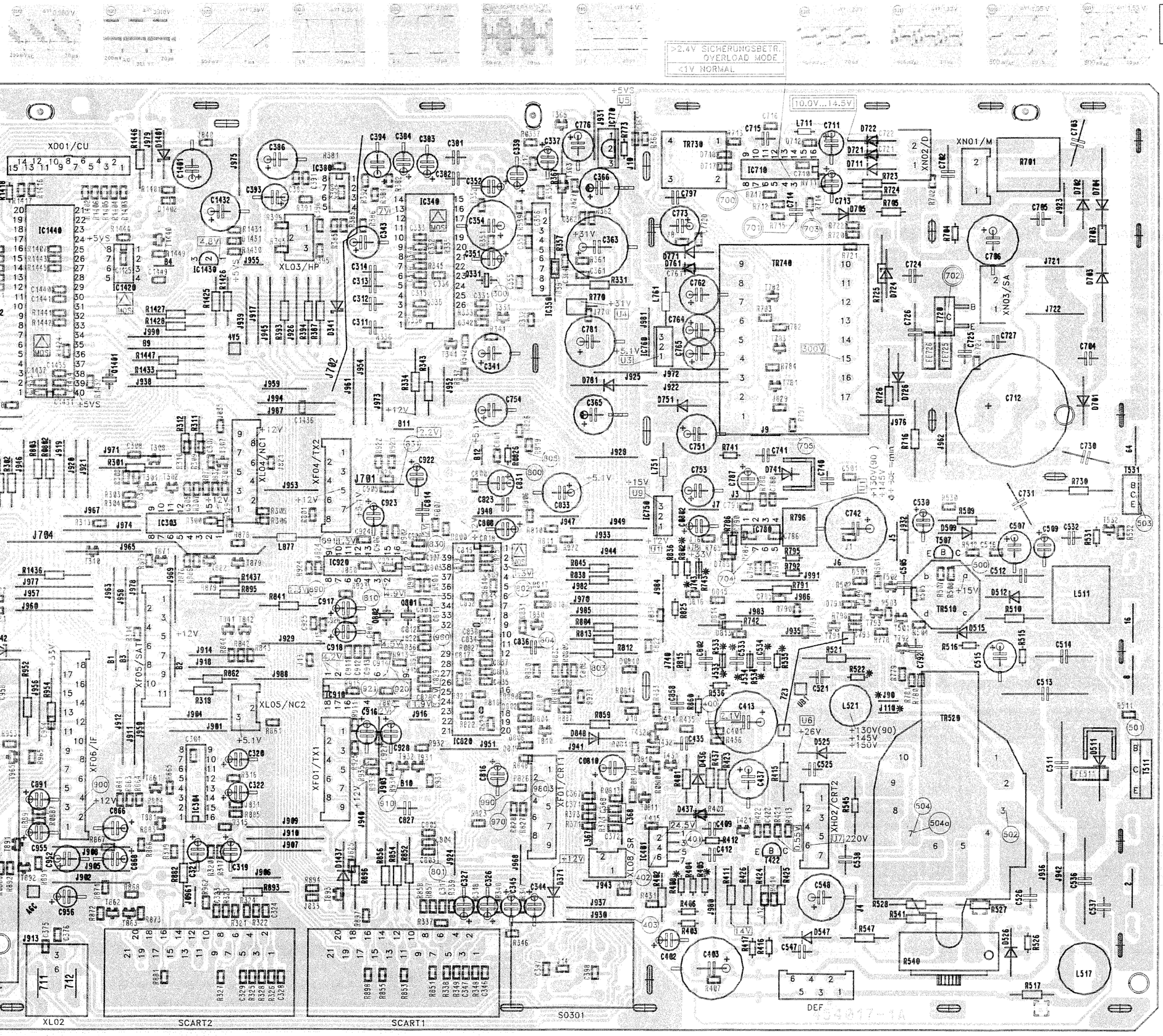


| * | 90° | 110° |
|---|---|---|
| | -- | C533 |
| | -- | C534 |
| | -- | J110 |
| | J743 | R743 |
| | J90 | -- |
| | -- | R405 |
| | R408 | -- |
| | R522 | -- |
| | J533 | R533 |
| | J534 | R534 |
| | -- | R535 |
| | -- | R802 |

N096
N096

Chassis 2 BF

27

28

# Eurostereo 2B-F

**Achtung!** Bei Reparaturen gültige Sicherheitsvorschriften beachten.
**Röntgenverordnung:** Die in der Röntgenverordnung festgelegte Ortsdosisleistung ist bei diesem Gerät durch die Bildröhrentype und die maximal zulässige Hochspannung gewährleistet. Die Hochspannung darf maximal 28 kV betragen. Die Hochspannung liegt im zulässigen Bereich, wenn die Betriebsspannung der Horizontal-Ablenkstufe bei minimalem Strahlstrom 145 V (110° MININECK) 150 V (110°) 130 V (90°) beträgt. Bei Reparaturen ist die Spannung zu überprüfen und gegebenenfalls mit R 796 auf Sollwert einzustellen.
**Warning!** For repair works adhere to existing safety regulations.
**X-ray regulations:** The picture tube type and the maximum permissible high-voltage ensure that the X-ray intensity within the set remains far below the permissible value. The high-voltage must not exceed 28 kV. The high voltage is within the permissible limits when the operating voltage of the horizontal deflection stage equals 145 V (110° MININECK) 150 V (110°) 130 V (90°) at minimum beam current. Following servicing, check and adjust this voltage to the nominal value with R 796.

## (D) 1) Service-Abgleich / (GB) Service Calibration

1. Mit Hilfe des Fernbedienungsgebers können Sie im **Service-Mode** Geometrie, Luminanz- und Stereowerte einstellen und die Optionsbits setzen.
   In **service mode,** you can use the remote control transmitter to set geometry, luminance and stereo values, and the option bits.
2. Sie kommen in den **Service-Mode,** wenn Sie innerhalb **1 Sek.** Taste „**-/--**", Taste „**MENÜ**" und dann Taste TV „□" drücken. (Siehe auch Skizzen)
   To go to **service mode,** press button „**-/--**", button „MENU" and then button TV „□" within one second. (see Abb.)
   Weitere Tastenfunktionen im **Service Mode:** / Further button functions in **service mode:**
   Taste / button „**STEP** + −" = Umschalten von Abgleich zu Abgleich
   △ ▽ = switching over from calibration to calibration
   Taste / button „**VOLUME**" = Wertveränderung
   − ◢ + = altering value(s)
   Taste / button „**0...9**" = Direktanwahl von OSD 0...9 in Verbindung mit Programmwahltaste
   = selecting OSD 0...9 directly in conjunction with channel button
   Taste / button „●" (Progr.) = Memory, bei **TV Mouse:** rote Taste drücken / with a **TV Mouse:** press red button
   Taste / button „⏻" = Service-Mode verlassen
   = Exit Service Mode

| OSD | Funktion / Function | Display | Bemerkung / Remarks |
|---|---|---|---|
| $U_i$ mit **R 796** auf 145 V (110° MININECK) 150 V (110°) 130 V (90°) bei ◑ + ÷O÷ = min. einstellen.<br>Set $U_i$ to 145 V (110° MININECK) 150 V (110°) 130 V (90°) at ◑ + ÷O÷ = min., using **R 796.** | | | |
| **0** (V.AMP)<br>**1** (V.LIN)<br>**2** (S.COR)<br>**3** (V.POS) | Vert Ampl.<br>Vert. ampl.<br>Vert. Lin.<br>Vert. lin.<br>o. Funktion<br>Special function<br>Vert. Lage<br>Vert. position | 00<br>01<br>02<br>03 | OSD = **O**n **S**creen **D**isplay = Bildschirmanzeige<br>OSD 0 bis OSD 13 bei FUBK-Testbild o. ä. einstellen<br>OSD = **O**n **S**creen **D**isplay<br>Set OSD 0 to OSD 13 in FUBK test picture (or similar) |
| OSD 0 bis OSD 3 müssen eingestellt sein.<br>OSD 0 to OSD 3 must have been set. | | | |
| **4** (H.POS)<br>**5** (H.AMP)<br>**6** (P.TILT)<br>**7** (P.AMP)<br>**8** (P.CORN) | Hor. Lage<br>Hor. position<br>Hor. Amp.<br>Hor. ampl.<br>O-W Trapez<br>Keystone<br>O-W Kissen<br>O-W pincushion<br>O-W Eckenkorrektur<br>Corner correction | 04<br>05<br>06<br>07<br>08 | |
| **Focus** mit **R 540 Focus** auf optimale Schärfe einstellen.<br>Set **focus** to optimum definition using R 540 focus. | | | |
| **G2- und Farbtemperatur**<br>**Grautreppentestbild o. ä.**<br>– Im **Grün-Drive (OSD 9), Rot-Drive (OSD 10)** und **Blau-Drive (OSD 11)** mit der „**Volume**"-Taste jeweils den OSD-Wert von **052** einstellen. **R 540 G2**-Einsteller auf Mittenstellung. Helligkeitseinsteller auf Nennhelligkeit (der Schwarzbalken der Grautreppe darf gerade nicht leuchten!). Mit Oszilloscop (Tastkopf 100:1) den höchsten Schwarzwert an den **Bildröhrenkathoden (R, G, B)** ermitteln. Mit **R 540 G2**-Einsteller den Wert dieser Kathode auf **168 V** (gemessen gegen Masse!) einstellen, oder bei Tastkopf 10 : 1 = 163 V einst.<br>– Im **Grün-Drive (OSD 9)** und **Blau-Drive (OSD 11)** mit „Volume"-Taste in den hellen Partien auf farbneutrales Bild einstellen.<br>**G2- and colour temperature**<br>**Grey-scale test picture or similar.**<br>– Set an OSD value of **052** in each of the following drives: in the **green drive (OSD 9), red drive (OSD 10)** and **blue drive (OSD 11),** using the „Volume" button. **R 540 G2** adjuster to its centre setting. Set brightness adjuster to rated brightness (the black bar of the grey scale must just not be lit up!). Use an oscilloscope (Probe 100:1) to determine the highest black value at the picture-tube cathodes (R, G, B). Use the **R 540 G2** adjuster to set this value to **168 V** (measured against ground), or probe 10 : 1 = 163 V.<br>– Use the „Volume" button to adjust to a colour-neutral picture in the light areas in **green drive (OSD 9)** and **blue drive (OSD 11).** | | | |
| **12** (V.BRE)<br>**13** (LUM.DEL)<br>**14** (AUDIO) | Bildamplitudenstab.*<br>Pict. ampl. stab.*<br>Luminanz-Laufzeit<br>Luminance delay time<br>Stereo-Übersprechen<br>Stereo crosstalk | 12<br>13<br>14 | 1 kHz-Stereo-Signal anlegen. Linker Kanal ohne Modulation. Oscilloscop an SCART-Buchse Pin 3. Mit Volume-Taste Wert auf Minimum einstellen.<br>Connect a 1-kHz stereo signal. Left channel without modulation. Oscilloscop to SCART socket pin 3. Set value to minimum, using the volume button. |
| * **Bildamplitudenstab.** Vert. Ampl. bei ◑ + ÷O÷ = max. einstellen, dann ◑ + ÷O÷ soweit zurückstellen, bis das Bild gerade noch erkennbar ist. Sollte sich nun die vert. Ampl. verändert haben, muß der Abgleich **OSD 12** durchgeführt werden.<br>* **Picture amplitude stability.** Set vertical amplitude at ◑ + ÷O÷ = max., then reset ◑ + ÷O÷ until the picture is just still recognizable. If now the vertical amplitude turns out to have altered, perform calibration procedure **OSD 12.** | | | |
| Die Optionsbytes sind bei Austausch des EEPROM'S neu einzustellen (siehe nächste Seite Kapitel „Setzen der Optionsbytes").<br>Set the option bytes anew after you have replaced the EEPROM (see section „setting the option bytes"). | | | |



## (D) 2) Setzen der Optionsbytes Übersicht / (GB) Setting the option bytes Survey

| OSD | Funktion / Function | Display | Bemerkung / Remarks |
|---|---|---|---|
| **15** (OPBYT 1)<br>**16** (OPBYT 2)<br>**17** (OPBYT 3)<br>**18** (PR LOCK)<br>**19** (RESERVE) | Optionsbyte 1<br>Option byte 1<br>Optionsbyte 2<br>Option byte 2<br>Optionsbyte 3<br>Option byte 3<br>Progr. Sperrbyte***<br>Prog. lock. byte***<br>Res. Byte<br>Res. byte | 18<br>28<br>38<br>18<br>19 | 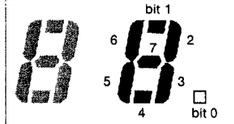 <br>bit 0 = 1<br>bit 1 = 2<br>bit 2 = 4<br>bit 3 = 8<br>bit 4 = 16<br>bit 5 = 32<br>bit 6 = 64<br>bit 7 = 128<br>im Optionsbyte 1 leuchtet z. B. 1"<br>in Optionsbyte 1 light<br>bit 1 + bit 6<br>bit 1 = 2<br>bit 6 = 64<br>OSD= 066 = Salcomptuner + CTI Wert |

**Standardmenü** (z. B. SDA 3526) / **Standard menue** (e.g. SDA 3526)

| Option-Byte<br>Option byte | Bit | Werkseinst.<br>Factory sett. | OSD Wert | Bit-Stellung / Bit position | | Bemerkung<br>Remarks |
|---|---|---|---|---|---|---|
| 1 | 0<br>1<br>2<br>3<br>4<br>5<br>6<br>7 | <br><br>0<br>1<br>0<br>1<br>1<br>0 | 1<br>2<br>4<br>8<br>16<br>32<br>64<br>128 | 0 } Salcomp/Samsung tuner<br>1 }<br>0 = 7 Segment Anzeige „aus" / 7-segment display "off"<br>0 = AFC „aus" / AFC "off"<br>0 = NTSC 4,43 MHz<br>0 = Externer diff. analog. Werte „aus"<br>External, differentiated analog values "off"<br>0 = CTI „aus" / CTI "off"<br>0 | 1 } Telefunken tuner<br>0 }<br>1 = „ein" / "on"<br>1 = „ein" / "on"<br>1 = –<br>1 = „ein" / "on"<br>1 = CTI „ein" / CTI "on" | Je nach Tunertyp. / Depending on tuner type.<br>Bei Tunerwechsel überprüfen! / Check when tuner is changed!<br>Muß auf „0" gesetzt werden. / Must be set to "0".<br>Muß auf „0" gesetzt werden bei einigen Modellen / Must be set to "0" at some models<br>nicht wirksam* / not operative* |
| 2 | 0<br>1<br>2<br>3<br>4<br>5<br>6<br>7 | 0<br>0<br>0<br>0<br>1<br>0<br>1<br>0 | 1<br>2<br>4<br>8<br>16<br>32<br>64<br>128 | 0 = FM / MSP Analog in Nicam-Geräten<br>FM / MSP analog by Nicam sets<br>0 = Anz. einer gesend. FLOF-Nachricht „aus" /<br>Display of a FLOF message transmitted "off"<br>0 = Tschechoslowakisches VT „aus" /<br>Czechoslovakian VT "off"<br>0 = VT 2 chip<br>0 = Sleep timer „aus" / Sleep timer "off"<br>0 = Tastaturüberwachung „aus" /<br>Keyboard monitoring "off"<br>0 = Vert. Zeitkonstante „8 µs" /<br>Vertical time constant "8 µs"<br>0 = Lautstärkeeinstellbereich „normal" /<br>Volume adjustment range "normal" | 1 = FM<br>1 = „ein" / "on"<br>1 = „ein" / "on"<br>1 = VT 1 chip<br>1 = „ein" / "on"<br>1 = „ein" / "on"<br>1 = „24 µs"<br>1 = um 10 dB verringert<br>reduced by 10 dB | Bei einigen Modellen / at some models<br>Bei einigen Modellen / at some models |
| 3 | 0<br>1<br>2<br>3<br>4<br>5<br>6<br>7 | 1<br>0<br>0<br>0<br>0<br>0<br>0<br>0 | 1<br>2<br>4<br>8<br>16<br>32<br>64<br>128 | 0 = NICAM-C4-Bit**-Auswertung „aus"<br>NICAM C4 bit** evaluation "off"<br>0 = Startregister „aus"**** / Start register "off"****<br>0 = Mit „PROG" Taste TV-Bild „aus" /<br>TV picture "off" using "PROG" button "off"<br>0 = OSD-Anz. von Audio. „aus" /<br>OSD display of audio "off"<br>0 = Verriegeltes Umschalten auf AV1 bei<br>anl. Schaltsp. an SCART PIN 8 „aus" /<br>With an analog switching voltage at<br>SCART PIN 8, locked switchover to AV1 "off"<br>0 = SECAM extern „aus" / SECAM external "off"<br>0 = freilauf. PLL bei VT 1 chip „aus" /<br>Free-wheeling PLL with VT "off"<br>0 = volume OSD „aus" / "off" | 1 = „ein" / "on"<br>1 = „ein" / "on"<br>1 = „ein" / "on"<br>1 = „ein" / "on"<br>1 = „ein" / "on"<br>1 = „ein" / "on"<br>1 = „ein" / "on"<br>1 = „ein" / "on" | Bei VT-Modul 5854 40 11 ist „1" zu setzen. / With VT module 5854 40 11, "1" must be set. |

**ES3 / TV Mouse Geräte** (z. B. SDA 3546) / **TV Mouse sets** (e.g. SDA 3546) **Cursor-Menü**

| | | | | | | |
|---|---|---|---|---|---|---|
| 1 | 0<br>1<br>2<br>3<br>4<br>5<br>6<br>7 | <br><br>0<br>0<br>0<br>1<br>0<br>0 | 1<br>2<br>4<br>8<br>16<br>32<br>64<br>128 | 0 } Salcomp/Samsung tuner<br>1 }<br>0 nicht wirksam* / not operative*<br>0<br>0 = NTSC 4,43 MHz<br>0 = Externer diff. analog. Werte „aus" /<br>External, differentiated analog values "off"<br>0 = CTI „aus" / CTI "off"<br>0 | 1 } Telefunken tuner<br>0 }<br>1 =<br>1 = „ein" / "on"<br>1 = CTI „ein" / CTI "on" | Je nach Tunertyp. / Depending on tuner type.<br>Bei Tunerwechsel überprüfen! / Check when tuner is changed!<br>nicht wirksam* / not operative*<br>Muß auf „0" gesetzt werden. / Must be set to "0"<br>Muß auf „0" gesetzt werden bei einigen Modellen / Must be set to "0" at some models<br>nicht wirksam* / not operative* |
| 2 | 0<br>1<br>2<br>3<br>4<br>5<br>6<br>7 | 0<br>0<br>0<br>0<br>1<br>0<br>1<br>0 | 1<br>2<br>4<br>8<br>16<br>32<br>64<br>128 | 0 = FM/MSP Analog in Nicam-Geräten<br>FM/MSP analog by Nicam sets<br>0 = Anz. einer gesend. FLOF-Nachricht „aus" /<br>Display of a FLOF message transmitted "off"<br>0 = Tschechoslowakisches VT „aus"<br>0 = VT 2 chip<br>0 = Sleep timer „aus" / Sleep timer "off"<br>0<br>0 = Vert. Zeitkonstante „8 µs" /<br>Vertical time constant "8 µs"<br>0 = Lautstärkeeinstellbereich „normal" /<br>Volume adjustment range "normal" | 1 = FM<br>1 = „ein" / "on"<br>1 = „ein" / "on"<br>1 = VT 1 chip<br>1 = „ein" / "on"<br>1 = „24 µs"<br>1 = um 10 dB verringert<br>reduced by 10 dB | Bei einigen Modellen / at some models<br>Bei einigen Modellen / at some models<br>nicht wirksam* / not operative* |
| 3 | 0<br>1<br>2<br>3<br>4<br>5<br>6<br>7 | 1<br>0<br>0<br>0<br>0<br>0<br>0<br>1 | 1<br>2<br>4<br>8<br>16<br>32<br>64<br>128 | 0 = NICAM-C4-Bit-**Auswertung „aus"<br>NICAM C4 bit** evaluation "off"<br>0 = Startregister „aus" / Start register "off"<br>0<br>0<br>0 = Verriegeltes Umschalten auf AV1 bei<br>Anl. Schaltsp. an SCART PIN 8 „aus" /<br>With an analog switching voltage at<br>SCART PIN 8, locked switchover to AV1 "off"<br>0 = SECAM extern „aus" / SECAM external "off"<br>0 = Freilauf. PLL bei VT „aus" /<br>Free-wheeling PLL with VT "off"<br>0 = NTSC shift „aus" | 1 = „ein" / "on"<br>1 = „ein" / "on"<br>1 = „ein" / "on"<br>1 = „ein" / "on"<br>1 = „ein" / "on"<br>1 = „ein" / "on" | nicht wirksam* / not operative*<br>nicht wirksam* / not operative*<br>Bei VT-Modul 5854 40 11 ist „1" zu setzen.<br>With VT module 5854 40 11, "1" must be set.<br>Bei einigen Modellen / at some models |

* Alle Bits die nicht belegt sind, bitte auf „0" setzen. / Please set all non-assigned bits to "0".
** Das NICAM-C4-Bit zeigt an, ob die Inhalte des NICAM- und FM-Tones gleich sind und wird zur aut. Umsch. benötigt.
The NICAM C4 bit indiactes whether the contents of NICAM sound and FM sound are identical, and is required for automatic switchover.

*** **Byte zum Sperren des Programmiermodus**
Bietet die Möglichkeit zum Sperren des Programmiermodus. Der Dezimalwert dieses Bytes (auf dem Bildschirm angezeigt), gibt die letzte zu sperrende Programmnummer an (1-59). O = Keine Position geschützt. Beispiel: Sie möchten die ersten 26 Programmnummern sperren. Sie können entweder den Lautstärkeknopf drücken bis 26 auf dem Bildschirm angezeigt wird oder die numerischen Tasten Bit 4, Bit 3 und Bit 1 (16 + 8 + 2 = 26).
**Program Lock Byte**
Offers the possibility to prevent access to the programming mode. The decimal value of the byte (shown on screen) indicates the last programme number to be locked (1–59). O = No positions locked. Example: If you wish to lock the first 26 program numbers. You can either use the volume button and step until 26 is shown on screen or use the numerical keys to set bit 4, bit 3 and bit 1 (16 + 8 + 2).

**** **Byte reserviert für Identifikationscode**
Dieses Byte ist frei belegbar für jeden Händler als Identifikationscode o.ä. (Wenn bei Option byte 3 Bit 1, Bit 1 auf 1 gesetzt wird, wird dieses Register als Startregister benutzt.
**Byte Reserved for Identification Code**
This byte is free for any dealer to use as an identification code or similar. (When option byte 3 Bit 1 is set (1), this register is used as startup register).

NOKIA
CONSUMER ELECTRONICS

# Service-Manual

**TV 053a**

**1992**

**NOKIA**

**5552 EE** Ident-No. 5430 29 70 / 5430 28 50 / 5430 28 30
**5553** Ident-No. 5431 17 00
**6353** Ident-No. 5431 17 80 / 5431 17 60
**6363** Ident-No. 5430 31 60 / 5430 31 40
**6361** Ident-No. 5431 17 40
**6364** Ident-No. 5431 18 70 / 5431 18 20
**7161** Ident-No. 5431 37 20 / 5431 37 50
**7163** Ident-No. 5430 32 70 / 5430 33 20
**7163 SAT** Ident-No. 5430 34 70 / 5430 34 30 / 5430 34 70
**7183** Ident-No. 5430 36 10 / 5430 35 90

SCHAUB LORENZ

**185 55 25-65** Ident-No. 5439 02 40
**185 63 25-65** Ident-No. 5439 02 50
**185 70 25-65** Ident-No. 5439 02 60

**SALORA**

**21 N 5 S** Ident-No. 5431 41 70
**21 N 5 C** Ident-No. 5431 41 60
**21 N 80** Ident-No. 5439 96 10
**25 N 5 C** Ident-No. 5431 41 10
**25 N 6 S** Ident-No. 5437 80 21
**25 N 5 S** Ident-No. 5431 41 20

**LUXOR**

**180 55 26-25** Ident-No. 5439 37 60 / 5439 37 70
**180 63 26-25** Ident-No. 5439 37 80 / 5439 37 90

**Eine Kurzbedienungsanleitung finden Sie auf dem Manualblatt A 31a 6.**
**You will find a short set of operating instructions on the manual sheet A 31a 6.**
**Un mode d'emploi abrégé figure sur la feuille A 31a 6 du manuel.**
**Brevi istruzioni per l'uso si trovano sul foglio A 31a 6.**

Zur Reparatur sind folgende Unterlagen erforderlich:
For service, the following circuit documents are required:
Voici les documents nécessaires pour le dépannage:
Per la riparazione sono necessari i sequenti documenti:

**A31a**

**Chassis Eurostereo 2 B-S**
**Chassis Eurostereo 2 A**

**SECAM-Modul**

**Bedienteile**
**Operating units**
**Unite de commande**
**Unita di comando**

**Ersatzteile**
**Replacement parts**
**Pièces de rechange**
**Ricambi**

**6611 75 98**

**B31a**

**ZF-Modul**
**IF module**
**Module BF**
**Modulo BF**

**SAT-Modul**
**siehe/see SAT-Manual**
**6611 75 55**

**Ersatzteile**
**Replacement parts**
**Pièces de rechange**
**Ricambi**

**6611 75 99**

**D10b**

**VIDEOTEXT-Decoder**
**TELETEXT decoder**
**Decodificatore TELEVIDEO**

**Ersatzteile**
**Replacement parts**
**Pièces de rechange**
**Ricambi**

**6611 74 01**

**Bei Reparaturen gültige Sicherheitsvorschriften beachten!**
**Service and repair work to be performed only in accordance with existing safety regulations.**
**Veuillez observer les prescriptions de sécurité en viguer lors de dépannage!**
**Osservare le norme di sicurezza vigenti in caso di riparazioni.**

Bei Nachbestellungen von Manualen, Gerätetyp und Geräte-Ident-Nummer angeben.
When re-ordering manuals, please quote the model name and part number.
En cas de commande supplémentaire de manuels veuillez indiquer le type et le numéro de l'appareil.
Per riordinare i manuali, indicare il modello dell'apparecchio ed il numero categorico.

**6611 75 65** (9210) S

# Ersatzteile / Replacement parts list / Pièces de rechange / Elenco delle parti di ricambio

Bei Ersatzteilbestellungen neben dem Gegenstand bitte unbedingt die Bestellnummer und bei Baugruppen (Modulen) auch die Baugruppennummer angeben!
When ordering spares please quote item and order number. When ordering (sub-)assemblies (modules), give the assembly number in addition!
En cas de commande, veuillez absolument indiquer le numéro de commande à côté de la pièces commandée!
Nelle ordinazioni di pezzi di ricambio è assolutamente indispensabile indicare l'oggetto ed il numero di riferimento e, nel caso di gruppi costruttivi (moduli), anche il numero del modulo!

⚠ Sicherheitsbauteil im Sinn der Sicherheitsbestimmung. Diese Teile dürfen nur durch Originalteile ersetzt werden.
⚠ Safety components in accordance with existing regulations. These components must only be replaced by original component parts.
⚠ Composant de sécurité conformément aux réglementations de sécurité. Ces composants doivent être uniquement remplacés par des pièces d'origines.
⚠ Componenti di sicurezza ai sensi del regolamento di sicurezza. Queste componenti devono venir sostituite unicamente con parti originali.

| Gegenstand<br>Item<br>Pièce<br>Ricambi | | | Bestell-Nr.<br>Order no.<br>N° de com.<br>No. di rif. |
|---|---|---|---|
| **21 N 5 S**<br>**21 N 5 C** | | | |
| Gehäuse, lavagrau/ Cabinet, lava grey<br>Boîtier, couleur gris lava / Mobile, grigio lava | | (21 N 5 C) | 8410 10 50 |
| Gehäuse, lavagrau/ Cabinet, lava grey<br>Boîtier, couleur gris lava / Mobile, grigio lava | | (21 N 5 S) | 8410 08 80 |
| Lautsprechergitter / Loudspeaker grille<br>Grille haut-parleur / Coperchio dell'altoparlante | | | 8460 04 20 |
| Füße / Pad / Garniture / Tampone | | | 8642 01 78 |
| Rückwand, grau / Rear cover, grey<br>Panneau arrière, gris / Parete posteriore, color grigio | | | 8430 04 10 |
| Rückwandeinsatz / Rear wall insert<br>Insert-deface arrière / Riporto pannello post. | | | 8440 04 70 |
| Rückwandschraube / Screw for rear wall<br>Vis de face arrière / Vite pannello posteriore | | | 7874 38 15 |
| Bildröhrenschrauben / Screw for picture tube<br>Viti della cinescopio / Vis de tube cathodique | | | 7864 02 21 |
| Bildröhre<br>Picture tube<br>Cinescopio<br>Tube cathodique | A 51 ECQ 10 X 01<br>A 51 ECQ 10 X 01<br>A 51 ECQ 10 X 01<br>A 51 ECQ 10 X 01 | | ⚠ 4362 21 08 |
| Bildröhrenerdung / Earth for picture tube<br>Massa dei cinescopio / Masse tube cathodique | | | 6141 03 08 |
| Federzug für Erdung<br>Spring device for earthing<br>Ressort pour mise à la terre<br>Supporto per molla per colleg. a massa | | | 7351 28 46 |
| Halter für Erdung / Holder for earthing<br>Support pour mise à la terre / Supporto della massa | | | 7358 05 03 |
| Entmagnetisierungsspule / Degaussing coil<br>Bobine de démagnétisation / Bobina di smagnetizzazione | | | ⚠ 4588 08 11 |
| Haken für Entmagnetisierungsspule<br>Hook for degaussing coil<br>Agrafe pour bobine de démagnétisation<br>Supporto del bobina di smagnetizzazione | | | 8448 04 70 |
| Lautsprecher<br>Loudspeaker<br>Altoparlante<br>Haut-parleur | 8 Ω, 5 W<br>8 Ω, 5 W<br>8 Ω, 5 W<br>8 Ω, 5 W | | 4311 09 34 |
| Lautsprecher<br>Loudspeaker<br>Altoparlante<br>Haut-parleur | 16 Ω, 5 W<br>16 Ω, 5 W<br>16 Ω, 5 W<br>16 Ω, 5 W | | 4311 07 23 |
| Chassishalter / Chassis holder<br>Support pour châssis / Supporto dello «chassis» | | | 8440 02 90 |
| Netzkabel / Mains cord<br>Cable d'secteur / Cavo di rete | | (21 N 5 S) | 4888 66 56 |
| Netzkabel / Mains cord<br>Cable d'secteur / Cavo di rete | | (21 N 5 C) | 4131 25 13 |
| Hochspannungskabel / High-voltage cable<br>Câble haute tension / Cavo di alta tensione | | | 4888 62 45 |
| Ablenkkabel / Deflection cable<br>Câble de déviation / Cavo di deflessione | | | 4888 67 07 |
| Lautsprecherkabel / Loudspeaker cable<br>Câble de haut-parleur / Cavo altoparlanti | | | 4888 67 17 |
| Halter für Module / Holder for module<br>Support pour modulo / Supporto della modulo | | (VT) | 8624 03 08 |
| Schriftzug / Logo / Cade pour / Emblema | | SALORA | 6625 14 78 |
| Schriftzug / Logo / Cade pour / Emblema | | NOKIA | 8470 01 40 |
| Schriftzug / Logo / Cade pour / Emblema | | NICAM | 8470 03 20 |
| *IC 1440<br>*IC 1440<br>*IC 1440<br>IC 1420 | NES 3 C R02<br>NES 3 C R03<br>NES 3 C R04<br>SDA 3546 | MOS<br>MOS<br>MOS | 3777 52 56<br>3777 52 57<br>3777 52 58<br>3776 52 71 |

| Gegenstand<br>Item<br>Pièce<br>Ricambi | | | Bestell-Nr.<br>Order no.<br>N° de com.<br>No. di rif. |
|---|---|---|---|
| **21 N 80** | | | |
| Gehäuse / Cabinet / Boîtier / Mobile | | | 8390 05 00 |
| Frontplatte / Front plate / Plaque frontale / Piastra frontale | | | 8420 09 20 |
| Lautsprechergitter, rechts / Loudspeaker grille, right<br>Grille haut-parleur, droite / Coperchio dell'altoparlante, destra | | | 8460 10 10 |
| Lautsprechergitter, links / Loudspeaker grille, left<br>Grille haut-parleur, gauche / Coperchio dell'altoparlante, sinistro | | | 8460 10 30 |
| Füße / Pad / Garniture / Tampone | | | 8641 01 46 |
| Fußstopfen / Pad / Garniture de pieds / Piedino di appoccio | | | 8642 01 74 |
| Rückwand / Rear cover<br>Panneau arrière / Parete posteriore | | | 8430 07 80 |
| Rückwandschraube / Screw for rear wall<br>Vis de face arrière / Vite pannello posteriore | | | 7874 38 26 |
| Bildröhrenschrauben / Screw for picture tube<br>Viti della cinescopio / Vis de tube cathodique | | | 7864 02 23 |
| Bildröhre<br>Picture tube<br>Cinescopio<br>Tube cathodique | A 51 ECQ 10 X 01<br>A 51 ECQ 10 X 01<br>A 51 ECQ 10 X 01<br>A 51 ECQ 10 X 01 | | ⚠ 4362 21 07 |
| Bildröhrenerdung / Earth for picture tube<br>Massa del cinescopio / Masse tube cathodique | | | 6141 03 08 |
| Federzug für Erdung<br>Spring device for earthing<br>Ressort pour mise à la terre<br>Supporto per molla per colleg. a massa | | | 7351 28 42 |
| Halter für Erdung / Holder for earthing<br>Support pour mise à la terre / Supporto della massa | | | 7358 05 03 |
| Entmagnetisierungsspule / Degaussing coil<br>Bobine de démagnétisation / Bobina di smagnetizzazione | | | ⚠ 4588 07 15 |
| Haken für Entmagnetisierungsspule<br>Hook for degaussing coil<br>Agrafe pour bobine de démagnétisation<br>Supporto del bobina di smagnetizzazione | | | 8448 04 70 |
| Lautsprecher<br>Loudspeaker<br>Altoparlante<br>Haut-parleur | 8 Ω, 10 W<br>8 Ω, 10 W<br>8 Ω, 10 W<br>8 Ω, 10 W | | 4311 28 66 |
| Chassishalter / Chassis holder<br>Support pour châssis / Supporto dello «chassis» | | | 8626 07 24 |
| Netzkabel / Mains cord<br>Cable d'secteur / Cavo di rete | | | 4888 66 56 |
| Hochspannungskabel / High-voltage cable<br>Câble haute tension / Cavo di alta tensione | | | 4888 62 45 |
| Ablenkkabel / Deflection cable<br>Câble de déviation / Cavo di deflessione | | | 4888 67 07 |
| Lautsprecherkabel / Loudspeaker cable<br>Câble de haut-parleur / Cavo altoparlanti | | | 4888 68 09 |
| Halter für Module / Holder for module<br>Support pour modulo / Supporto della modulo | | (VT) | 8624 03 08 |
| Halter für Netzfilter / Holder for mains filter<br>Support pour filtre secteur / Supporto della filtro di rete | | | 8684 07 15 |
| Halter für Lautsprecher / Holder for loudspeaker<br>Support pour haut-parleur / Supporto della altoparlante | | | 8448 06 60 |
| Schriftzug / Logo / Cade pour / Emblema | | SALORA | 8470 06 20 |
| Bedienteilabdeckung<br>Grille for operating unit<br>Cade pour volet du bloc commande<br>Coperchio dell'unità di comando | | | 8458 04 30 |
| IR-Verstärker / IR amplifier / Amplificateur IR / Amplificatore IR | | | 5888 09 32 |
| IR-Gehäuse / IR cabinet / Boîtier IR / Mobile IR | | | 8448 02 80 |

# Ersatzteile / Replacement parts list / Pièces de rechange / Elenco delle parti di ricambio

| Gegenstand<br>Item<br>Pièce<br>Ricambi | | Bestell-Nr.<br>Order no.<br>N° de com.<br>No. di rif. |
|---|---|---|
| **25 N 5 C**<br>**25 N 5 S** | | |
| Gehäuse, lavagrau/ Cabinet, lava grey<br>Boîtier, couleur gris lava / Mobile, grigio lava | | 8410 10 70 |
| Lautsprechergitter / Loudspeaker grille<br>Grille haut-parleur / Coperchio dell'altoparlante | | 8460 04 60 |
| Füße / Pad / Garniture / Tampone | | 8642 01 78 |
| Rückwand / Rear cover<br>Panneau arrière / Parete posteriore | | 8430 03 91 |
| Rückwandeinsatz / Rear wall insert<br>Insert-deface arrière / Riporto pannello post. | | 8440 04 70 |
| Rückwandschraube / Screw for rear wall<br>Vis de face arrière / Vite pannello posteriore | | 7874 38 15 |
| Bildröhrenschrauben / Screw for picture tube<br>Vis de tube cathodique / Viti della cinescopio | | 7864 02 21 |
| Bildröhre<br>Picture tube<br>Tube cathodique<br>Cinescopio | A 59 ECF 10 X 05<br>A 59 ECF 10 X 05<br>A 59 ECF 10 X 05<br>A 59 ECF 10 X 05 | ⚠ 4362 25 60 |
| Bildröhrenerdung / Earth for picture tube<br>Masse tube cathodique / Massa del cinescopio | | 6141 03 08 |
| Federzug für Erdung<br>Spring device for earthing<br>Ressort pour mise à la terre<br>Supporto per molla per colleg. a massa | | 7351 28 42 |
| Halter für Erdung / Holder for earthing<br>Support pour mise à la terre / Supporto della massa | | 7358 05 03 |
| Entmagnetisierungsspule / Degaussing coil<br>Bobine de démagnétisation / Bobina di smagnetizzazione | | ⚠ 4588 08 13 |
| Haken für Entmagnetisierungsspule<br>Hook for degaussing coil<br>Supporto del bobina di smagnetizzazione<br>Agrafe pour bobine de démagnétisation | | 8448 04 70 |
| Lautsprecher<br>Loudspeaker<br>Haut-parleur<br>Altoparlante | 16 Ω, 7 W<br>16 Ω, 7 W<br>16 Ω, 7 W<br>16 Ω, 7 W | 4311 07 23 |
| Lautsprecher<br>Loudspeaker<br>Haut-parleur<br>Altoparlante | 8 Ω, 5 W<br>8 Ω, 5 W<br>8 Ω, 5 W<br>8 Ω, 5 W | 4311 09 34 |
| Chassishalter / Chassis holder<br>Support pour châssis / Supporto dello «chassis» | | 8440 02 90 |
| Netzkabel / Mains cord<br>Cable d'secteur / Cavo di rete | | 4131 15 13 |
| Hochspannungskabel / High-voltage cable<br>Câble haute tension / Cavo di alta tensione | | 4888 62 45 |
| Ablenkkabel / Deflection cable<br>Câble de déviation / Cavo di deflessione | | 4888 67 07 |
| Lautsprecherkabel / Loudspeaker cable<br>Câble de haut-parleur / Cavo altoparlanti | | 4888 67 17 |
| Halter für Module / Holder for module<br>Supporto della modulo / Support pour modulo | | 8624 03 08 |
| Schriftzug / Logo / Cade pour / Emblema | SALORA | 6625 14 78 |
| Schriftzug / Logo / Cade pour / Emblema | NOKIA | 8470 01 40 |
| Schriftzug / Logo / Cade pour / Emblema | NICAM | 8470 03 20 |
| IC 1440<br>IC 1420 | NES 3 C R03<br>SDA 3546 | MOS 3777 52 57<br>3776 52 73 |
| **25 N 6 S** | | |
| Gehäuse, lavagrau/ Cabinet, lava grey<br>Boîtier, couleur gris lava / Mobile, grigio lava | | 8410 09 00 |
| Lautsprechergitter / Loudspeaker grille<br>Grille haut-parleur / Coperchio dell'altoparlante | | 8460 04 60 |
| Füße / Pad / Garniture / Tampone | | 8642 01 78 |
| Rückwand / Rear cover<br>Panneau arrière / Parete posteriore | | 8430 03 91 |
| Rückwandeinsatz / Rear wall insert<br>Insert-deface arrière / Riporto pannello post. | | 8440 00 91 |
| Rückwandschraube / Screw for rear wall<br>Vis de face arrière / Vite pannello posteriore | | 7874 04 15 |
| Bildröhrenschrauben / Screw for picture tube<br>Vis de tube cathodique / Viti della cinescopio | | 7864 02 21 |
| Bildröhre<br>Picture tube<br>Tube cathodique<br>Cinescopio | A 59 ECF 10 X 05<br>A 59 ECF 10 X 05<br>A 59 ECF 10 X 05<br>A 59 ECF 10 X 05 | ⚠ 4362 25 60 |
| Bildröhrenerdung / Earth for picture tube<br>Masse tube cathodique / Massa del cinescopio | | 6141 03 08 |
| Federzug für Erdung / Spring device for earthing<br>Ressort pour mise à la terre<br>Supporto per molla per colleg. a massa | | 7351 28 42 |

| Gegenstand<br>Item<br>Pièce<br>Ricambi | | Bestell-Nr.<br>Order no.<br>N° de com.<br>No. di rif. |
|---|---|---|
| Entmagnetisierungsspule / Degaussing coil<br>Bobine de démagnétisation / Bobina di smagnetizzazione | | ⚠ 4588 07 16 |
| Haken für Entmagnetisierungsspule<br>Hook for degaussing coil<br>Supporto del bobina di smagnetizzazione<br>Agrafe pour bobine de démagnétisation | | 8448 04 70 |
| Lautsprecher<br>Loudspeaker<br>Haut-parleur<br>Altoparlante | 8 Ω, 5 W<br>8 Ω, 5 W<br>8 Ω, 5 W<br>8 Ω, 5 W | 4311 09 34 |
| Lautsprecher<br>Loudspeaker<br>Haut-parleur<br>Altoparlante | 8 Ω, 10 W<br>8 Ω, 10 W<br>8 Ω, 10 W<br>8 Ω, 10 W | 4311 07 15 |
| Chassishalter / Chassis holder<br>Support pour châssis / Supporto dello «chassis» | | 8440 01 82 |
| Lautsprecherabdeckung / Loudspeaker cover<br>Couvercle pour haut-parleur / Copertura dell'altoparlante | | 8454 01 00 |
| Netzkabel / Mains cord<br>Cable d'secteur / Cavo di rete | | 4888 66 56 |
| Hochspannungskabel / High-voltage cable<br>Câble haute tension / Cavo di alta tensione | | 4888 62 45 |
| Ablenkkabel / Deflection cable<br>Câble de déviation / Cavo di deflessione | | 4888 67 07 |
| Lautsprecherkabel / Loudspeaker cable<br>Câble de haut-parleur / Cavo altoparlanti | | 4888 67 17 |
| Halter für Module / Holder for module<br>Support pour modulo / Supporto della modulo | | 8624 03 08 |
| Schriftzug / Logo / Cade pour / Emblema | SALORA | 6625 14 78 |
| **5553**<br>**5552** | | |
| Gehäuse, lavagrau/ Cabinet, lava grey<br>Boîtier, couleur gris lava / Mobile, grigio lava | | 8410 03 62 |
| Lautsprechergitter / Loudspeaker grille<br>Grille haut-parleur / Coperchio dell'altoparlante | | 6411 07 54 |
| Bedienteilklappe / Operating unit lid<br>Volet du bloc de commande / Sportello dell'unità di comando | | 8450 01 60 |
| Füße / Pad / Garniture / Tampone | | 8642 01 48 |
| Rückwand, grau / Rear cover, grey<br>Panneau arrière, gris / Parete posteriore, color grigio | (5552) | 8430 01 80 |
| Rückwand, grau / Rear cover, grey<br>Panneau arrière, gris / Parete posteriore, color grigio | (5553) | 8430 12 40 |
| Fenster für Anzeige / Window for indicator<br>Fenêtre pour indicateur / Finestra dell'indicatore | | 6466 37 46 |
| Rückwandschraube / Screw for rear wall<br>Vis de face arrière / Vite pannello posteriore | | 7874 38 25 |
| Bildröhrenschrauben / Screw for picture tube<br>Viti della cinescopio / Vis de tube cathodique | | 7864 02 21 |
| Bildröhre<br>Picture tube<br>Cinescopio<br>Tube cathodique | A 51 ECQ 10 X 01<br>A 51 ECQ 10 X 01<br>A 51 ECQ 10 X 01<br>A 51 ECQ 10 X 01 | ⚠ 4362 21 08 |
| Bildröhrenerdung / Earth for picture tube<br>Massa del cinescopio / Masse tube cathodique | | 6141 03 08 |
| Federzug für Erdung<br>Spring device for earthing<br>Ressort pour mise à la terre<br>Supporto per molla per colleg. a massa | | 7351 28 46 |
| Halter für Erdung / Holder for earthing<br>Support pour mise à la terre / Supporto della massa | | 7358 05 03 |
| Entmagnetisierungsspule / Degaussing coil<br>Bobine de démagnétisation / Bobina di smagnetizzazione | | ⚠ 4588 07 15 |
| Haken für Entmagnetisierungsspule<br>Hook for degaussing coil<br>Agrafe pour bobine de démagnétisation<br>Supporto del bobina di smagnetizzazione | | 8448 04 70 |
| Lautsprecher<br>Loudspeaker<br>Altoparlante<br>Haut-parleur | 16 Ω, 5 W<br>16 Ω, 5 W<br>16 Ω, 5 W<br>16 Ω, 5 W | 4311 34 50 |
| Chassishalter / Chassis holder<br>Support pour châssis / Supporto dello «chassis» | | 8440 01 70 |
| Netzkabel / Mains cord<br>Cable d'secteur / Cavo di rete | | 4888 66 56 |
| Hochspannungskabel / High-voltage cable<br>Câble haute tension / Cavo di alta tensione | | 4888 62 45 |
| Ablenkkabel / Deflection cable<br>Câble de déviation / Cavo di deflessione | | 4888 67 07 |
| Lautsprecherkabel / Loudspeaker cable<br>Câble de haut-parleur / Cavo altoparlanti | | 4888 67 17 |
| Halter für Module / Holder for module<br>Support pour modulo / Supporto della modulo | (VT) | 8624 03 08 |

# Ersatzteile / Replacement parts list / Pièces de rechange / Elenco delle parti di ricambio

| Gegenstand<br>Item<br>Pièce<br>Ricambi | | | Bestell-Nr.<br>Order no.<br>N° de com.<br>No. di rif. |
|---|---|---|---|
| Schriftzug / Logo / Cade pour / Emblema | | DIGIVISION | 8470 01 70 |
| Schriftzug / Logo / Cade pour / Emblema | | NOKIA | 8470 01 70 |
| *IC 1440 | NES 2-4 R01 | MOS | 3777 52 91 |
| *IC 1440 | NES 4-1 R01 | MOS | 3777 52 59 |
| IC 1420 | SDA 3546 | | 3776 52 73 |
| **6353 VT NICAM**<br>**6353 VT** | | | |
| Gehäuse / Cabinet / Boîtier / Mobile | | | 8390 02 10 |
| Frontplatte / Front plate<br>Plaque frontale / Piastra frontale | | | 8420 02 21 |
| Lautsprecherblende / Loudspeaker blind<br>Grille haut-parleur / Coperchio dell'altoparlante | | | 6411 07 77 |
| Bedienteilklappe<br>Grille for operating unit<br>Cade pour volet du bloc commande<br>Coperchio dell'unità di comando | | | 8450 01 70 |
| Fuß / Pad / Pieds / Piede | | | 8641 01 46 |
| Fußstopfen / Pad<br>Garniture de pieds / Piedino di appoccio | | | 8642 01 48 |
| Bedienteilfenster<br>Control-panel button window<br>Fenêtre pour touches de l'organe de com.<br>Finestra tastiera del dispositivo di com. | | | 6466 37 46 |
| Rückwand / Rear cover<br>Panneau arrière / Schienale | | | 8430 12 60 |
| Rückwandhalter / Holder for rear cover<br>Support du panneau arrière / Supporto della parete posteriore | | | 8624 47 10 |
| Rückwandschraube / Screw for rear wall<br>Vis de face arrière / Vite pannello posteriore | | | 7874 38 15 |
| Bildröhrenschrauben / Screw for picture tube<br>Vis tube cathodique / Viti della cinescopio | | | 7864 02 21 |
| Bildröhre<br>Picture tube<br>Tube cathodique<br>Cinescopio | A 59 ECF 10 X 05<br>A 59 ECF 10 X 05<br>A 59 ECF 10 X 05<br>A 59 ECF 10 X 05 | | ⚠ 4362 25 60 |
| Bildröhrenerdung / Earth for picture tube<br>Masse tube cathodique / Massa del cinescopio | | | 6141 03 08 |
| Federzug für Erdung<br>Spring device for earthing<br>Ressort tension masse<br>Supporto per molla per colleg. a massa | | | 7351 28 42 |
| Halter für Erdung / Holder for earthing<br>Support pour mise à la terre / Supporto della massa | | | 7358 05 03 |
| Entmagnetisierungsspule / Degaussing coil<br>Bobine de démagnétisation / Bobina di smagnetizzazione | | | ⚠ 4588 08 13 |
| Haken für Entmagnetisierungsspule<br>Hook for degaussing coil<br>Agrafe pour bobine de démagnetisation<br>Supporto del bobina di smagnetizzazione | | | 8448 04 70 |
| Ablenkkabel / Deflection cable<br>Câble de déviation / Cavo di deflessione | | | 4888 67 07 |
| Hochspannungskabel / High-voltage cable<br>Câble haute tension / Cavo di alta tensione | | | 4888 62 45 |
| Netzkabel / Mains cord<br>Cable d'secteur / Cavo di rete | | (NICAM) | 4888 66 56 |
| Netzkabel / Mains cord<br>Cable d'secteur / Cavo di rete | | | 4131 25 13 |
| Lautsprecher<br>Loudspeaker<br>Haut-parleur<br>Altoparlante | 16 Ω, 5 W<br>16 Ω, 5 W<br>16 Ω, 5 W<br>16 Ω, 5 W | | 4311 34 50 |
| Chassishalter, links / Chassis holder, left<br>Support pour «chassis», gauche / Supporto dello châssis, sinistro | | | 8440 02 30 |
| Chassishalter, rechts / Chassis holder, right<br>Support pour «chassis», droite / Supporto dello châssis, destra | | | 8440 02 40 |
| Halter für Modul / Holder for module<br>Support pour module / Supporto della moduloficatore colore | | | 8624 03 08 |
| Schriftzug / Logo / Cade pour / Emblema | | DIGIVISION | 8470 01 10 |
| Schriftzug / Logo / Cade pour / Emblema | | NOKIA | 8470 01 20 |
| Lautsprecherkabel / Loudspeaker cable<br>Câble de haut-parleur / Cavo altoparlanti | | | 4888 67 17 |
| IC 1420<br>IC 1440 | SDA 3546<br>NES 4-1 R01 | <br>MOS | 3776 52 73<br>3777 52 59 |

| Gegenstand<br>Item<br>Pièce<br>Ricambi | | | Bestell-Nr.<br>Order no.<br>N° de com.<br>No. di rif. |
|---|---|---|---|
| **6361** | | | |
| Gehäuse, nußbaumfarbig / Cabinet, walnut coloured<br>Mobile, color noce | | | 8390 05 50 |
| Gehäuse, lavagrau / Cabinet, lava grey / Mobile, grigio lava | | | 8390 05 40 |
| Frontplatte, braun / Front plate, brown / Frontale, bruno | | | 8420 09 50 |
| Frontplatte, lavagrau / Front plate, lava grey<br>Frontale, grigio lava | | | 8420 09 40 |
| Lautsprechergitter, braun / Loudspeaker grille, brown<br>Grata per altoparlante, bruno | | | 6411 07 64 |
| Lautsprechergitter, lavagrau / Loudspeaker grille, lava grey<br>Grata per altoparlante, grigio lava | | | 6411 07 46 |
| Bedienteilabdeckung, links / Operating unit cover, left<br>Coperchio dell'unità de comando, sinistro | | | 8450 06 30 |
| Bedienteilabdeckung, rechts / Operating unit cover, right<br>Coperchio dell'unità de comando, destra | | | 8450 04 90 |
| Bedienteilklappe / Operating unit lid<br>Sportello dell'unità di comando | | | 8687 02 84 |
| Klappe f. Netztaste / Lid for mains pushbutton<br>Sportello dell'interruttore generale | | | 8623 16 02 |
| Bedienteilabdeckfolie<br>Control panel cover foil<br>Feuille de recouvrement de l'organe de com.<br>Il foglio di copertura del dispositivo di com. | | | 8478 02 40 |
| Fenster für Abdeckung / Window for cover<br>Finestra per coperchio | | | 6466 37 37 |
| Fenster für Ziffernanzeige / Window for numeric display<br>Finestra per indicazione numerico | | | 8622 01 79 |
| Rückwand / Rear cover / Schienale | | | 8430 12 80 |
| Rückwandhaltewinkel / Rear cover support bracket<br>Supporto della schienale | | | 8624 47 10 |
| Bildröhre<br>Picture tube<br>Cinescopio | A 59 ECF 10 X 05<br>A 59 ECF 10 X 05<br>A 59 ECF 10 X 05 | | ⚠ 4362 25 60 |
| Bildröhrenschraube / Screw for picture tube<br>Viti della cinescopio | | | 7864 02 21 |
| Hochspannungskabel / High-voltage cable<br>Câble haute tension / Cavo di alta tensione | | | 4888 62 45 |
| Netzkabel / Mains cord<br>Cable d'secteur / Cavo di rete | | | 4131 25 13 |
| Ablenkkabel / Deflection cable / Cavo di deflessione | | | 4888 67 07 |
| Bildröhrenerdung / Picture tube earth<br>Massa del cinescopio | | | 6141 03 08 |
| Federzug für Erdung / Spring device for earthing<br>Supporto per molla per collegam. a massa | | | 7351 28 42 |
| Halter für Erdung / Holder for earthing<br>Support pour mise à la terre / Supporto della massa | | | 7358 05 03 |
| Entmagnetisierungsspule / Degaussing coil<br>Bobina di smagnetizzazione | | | ⚠ 4588 08 13 |
| Haken für Entmagnetisierung / Hook for degaussing coil<br>Supporto del bobina di smagnetizzazione | | | 8448 04 70 |
| Lautsprecher<br>Loudspeaker<br>Altoparlante | 16 Ω, 7 W<br>16 Ω, 7 W<br>16 Ω, 7 W | | 4311 07 23 |
| Hinterer Gehäusefuß / Cabinet foot, behind<br>Base del mobile, posteriore | | | 8641 01 47 |
| Fußstopfen / Foot pad / Tampone della base | | | 8642 01 48 |
| Halter für VT / Holder for VT<br>Supporto delle VT | | | 8624 03 08 |
| Chassishalter / Chassis holder<br>Support pour «chassis» / Supporto dello châssis | | | 8440 04 50 |
| Chassisführung, links / Chassis conduct, left<br>Guida dello «chassis» sinistro | | | 8440 03 10 |
| Chassisführung, rechts / Chassis conduct, right<br>Guida dello «chassis» destra | | | 8440 03 20 |
| Schriftzug / Logo / Emblema | | NOKIA | 6625 14 42 |
| Schriftzug / Logo / Emblema | | DIGIVISION | 8470 07 30 |
| Kabel, Chassis-Bedienteil<br>Cable, Chassis-operating unit<br>Cordon, chassis-unité de commandes<br>Cavo, chassis-Elemento di comando | | | 4888 67 95 |
| IC 1420<br>IC 1440 | SDA 3546<br>NES 4-1 R01 | <br>MOS | 3776 52 73<br>3777 52 59 |

# Ersatzteile / Replacement parts list / Pièces de rechange / Elenco delle parti di ricambio

| Gegenstand<br>Item<br>Pièce<br>Ricambi | Bestell-Nr.<br>Order no.<br>N° de com.<br>No. di rif. |
|---|---|
| **6363** | |
| Gehäuse / Cabinet / Boîtier / Mobile | 8410 00 11 |
| Lautsprecherblende / Loudspeaker blind<br>Grille haut-parleur / Coperchio dell'altoparlante | 8464 00 10 |
| Bedienteilabdeckung<br>Grille for operating unit<br>Cade pour volet du bloc commande<br>Coperchio dell'unità di comando | 8455 00 50 |
| Bedienteilabdeckfolie<br>Control panel cover foil<br>Feuille de recouvrement de l'organe de com.<br>Il foglio di copertura del dispositivo di com. | 8478 00 10 |
| Bedienteiltastenrahmen<br>Control-panel button frame<br>Cadre pour touches de l'organe de com.<br>Il telaio tastiera del dispositivo di com. | 8448 00 50 |
| Rückwand / Rear cover<br>Panneau arrière / Schienale | 8430 00 12 |
| Rückwandeinsatz / Rear wall insert<br>Insert-deface arrière / Riporto pannello post. | 8440 00 91 |
| Rückwandschraube / Screw for rear wall<br>Vis de face arrière / Vite pannello posteriore | 7874 38 15 |
| Bildröhrenschrauben / Screw for picture tube<br>Vis tube cathodique / Viti della cinescopio | 7864 02 21 |
| Bildröhre A 59 ECF 10 X 05<br>Picture tube A 59 ECF 10 X 05<br>Tube cathodique A 59 ECF 10 X 05<br>Cinescopio A 59 ECF 10 X 05 | ⚠ 4362 25 60 |
| Bildröhrenerdung / Earth for picture tube<br>Masse tube cathodique / Massa del cinescopio | 6141 03 08 |
| Federzug für Erdung<br>Spring device for earthing<br>Ressort tension masse<br>Supporto per molla per colleg. a massa | 7351 28 42 |
| Halter für Erdung / Holder for earthing<br>Support pour mise à la terre / Supporto della massa | 7358 05 03 |
| Entmagnetisierungsspule / Degaussing coil<br>Bobine de démagnétisation / Bobina di smagnetizzazione | ⚠ 4588 07 12 |
| Haken für Entmagnetisierungsspule<br>Hook for degaussing coil<br>Agrafe pour bobine de démagnetisation<br>Supporto del bobina di smagnetizzazione | 8448 04 70 |
| Ablenkkabel / Deflection cable<br>Câble de déviation / Cavo di deflessione | 4888 67 07 |
| Hochspannungskabel / High-voltage cable<br>Câble haute tension / Cavo di alta tensione | 4888 62 35 |
| Netzkabel / Mains cord<br>Cable d'secteur / Cavo di rete | 4888 66 56 |
| Lautsprecher 8 Ω, 10 W<br>Loudspeaker 8 Ω, 10 W<br>Haut-parleur 8 Ω, 10 W<br>Altoparlante 8 Ω, 10 W | 4311 28 83 |
| Halter für Lautsprecher / Holder for loudspeaker<br>Support pour haut-parleur / Supporto della altoparlante | 8480 00 10 |
| Chassishalter / Chassis holder<br>Support pour «chassis» / Supporto dello châssis | 8440 01 82 |
| Halter für Modul / Holder for module<br>Support pour module / Supporto della moduloficatore colore | 8624 03 08 |
| Schriftzug / Logo / Cade pour / Emblema DIGIVISION | 8470 01 10 |
| Schriftzug / Logo / Cade pour / Emblema NOKIA | 8470 01 20 |
| Lautsprecherkabel / Loudspeaker cable<br>Câble de haut-parleur / Cavo altoparlanti | 4888 67 61 |
| Kopfhörerbuchse / Headphone socket<br>Douille pour casque / Presa di ricevitore a cuffia | 5888 25 53 |
| **6364** | |
| Gehäuse / Cabinet / Boîtier / Mobile | 8410 00 11 |
| Lautsprecherblende / Loudspeaker blind<br>Grille haut-parleur / Coperchio dell'altoparlante | 8464 00 10 |
| Bedienteilabdeckung<br>Grille for operating unit<br>Cade pour volet du bloc commande<br>Coperchio dell'unità di comando | 8455 00 50 |
| Bedienteilabdeckfolie<br>Control panel cover foil<br>Feuille de recouvrement de l'organe de com.<br>Il foglio di copertura del dispositivo di com. | 8478 00 10 |
| Bedienteiltastenrahmen<br>Control-panel button frame<br>Cadre pour touches de l'organe de com.<br>Il telaio tastiera del dispositivo di com. | 8448 00 50 |
| Rückwand / Rear cover<br>Panneau arrière / Schienale | 8430 00 12 |
| Rückwandeinsatz / Rear wall insert<br>Insert-deface arrière / Riporto pannello post. | 8440 03 00 |
| Rückwandschraube / Screw for rear wall<br>Vis de face arrière / Vite pannello posteriore | 7874 38 26 |
| Bildröhrenschrauben / Screw for picture tube<br>Vis tube cathodique / Viti della cinescopio | 7864 02 21 |
| Bildröhre A 59 ECF 10 X 05<br>Picture tube A 59 ECF 10 X 05<br>Tube cathodique A 59 ECF 10 X 05<br>Cinescopio A 59 ECF 10 X 05 | ⚠ 4362 25 60 |
| Bildröhrenerdung / Earth for picture tube<br>Masse tube cathodique / Massa del cinescopio | 6141 03 08 |
| Federzug für Erdung<br>Spring device for earthing<br>Ressort tension masse<br>Supporto per molla per colleg. a massa | 7351 28 42 |
| Halter für Erdung / Holder for earthing<br>Support pour mise à la terre / Supporto della massa | 7358 05 03 |
| Entmagnetisierungsspule / Degaussing coil<br>Bobine de démagnétisation / Bobina di smagnetizzazione | ⚠ 4588 08 13 |
| Haken für Entmagnetisierungsspule<br>Hook for degaussing coil<br>Agrafe pour bobine de démagnetisation<br>Supporto del bobina di smagnetizzazione | 8448 04 70 |
| Ablenkkabel / Deflection cable<br>Câble de déviation / Cavo di deflessione | 4888 67 07 |
| Hochspannungskabel / High-voltage cable<br>Câble haute tension / Cavo di alta tensione | 4888 62 45 |
| Netzkabel / Mains cord<br>Cable d'secteur / Cavo di rete | 4131 25 13 |
| Lautsprecher 8 Ω, 10 W<br>Loudspeaker 8 Ω, 10 W<br>Haut-parleur 8 Ω, 10 W<br>Altoparlante 8 Ω, 10 W | 4311 28 83 |
| Halter für Lautsprecher / Holder for loudspeaker<br>Support pour haut-parleur / Supporto della altoparlante | 8480 00 10 |
| Chassishalter / Chassis holder<br>Support pour «chassis» / Supporto dello châssis | 8440 02 90 |
| Halter für Modul / Holder for module (VT)<br>Support pour module / Supporto della moduloficatore colore | 8624 03 08 |
| Schriftzug / Logo / Cade pour / Emblema DIGIVISION | 8470 01 10 |
| Schriftzug / Logo / Cade pour / Emblema NOKIA | 8470 01 20 |
| Lautsprecherkabel / Loudspeaker cable<br>Câble de haut-parleur / Cavo altoparlanti | 4888 67 61 |
| **7161** | |
| Gehäuse, grau / Cabinet, grey / Mobile, grigio | 8390 05 10 |
| Gehäuse, nußbaum / Cabinet, walnut color / Mobile, nocciola | 8390 05 20 |
| Frontplatte, grau / Front plate, grey / Frontale, grigio | 8420 09 70 |
| Frontplatte, braun / Front plate, brown<br>Frontale, bruno | 8420 09 80 |
| Bedienteilklappe / Operating unit Lid<br>Sportello dell'unità di comando | 8687 02 84 |
| Bedienteilabdeckfolie<br>Control panel cover foil<br>Feuille de recouvrement de l'organe de com.<br>Il foglio di copertura del dispositivo di com. | 8478 02 40 |
| Netzteilklappe / Lid for mains pushbutton<br>Sportello dell'unità di comando | 8623 16 02 |
| Rückwand / Rear cover / Schienale | 8430 13 00 |
| Rückwandschraube / Screw for rear wall<br>Vis de face arrière / Vite pannello posteriore | 7874 38 15 |
| Rückwandhaltewinkel / Rear cover support bracket<br>Supporto della schienale | 8624 47 10 |
| Lautsprecher 16 Ω, 7 W<br>Loudspeaker 16 Ω, 7 W<br>Altoparlante 16 Ω, 7 W | 4311 07 23 |
| Lautsprecherblende, grau / Loudspeaker grille, grey<br>Schermo altoparlante, grigio | 6411 07 34 |
| Lautsprecherblende, braun / Loudspeaker grille, brown<br>Schermo altoparlante, bruno | 6411 07 65 |
| Lautsprecherkabel / Loudspeaker cable<br>Câble de haut-parleur / Cavo altoparlanti | 4888 67 66 |
| Bildröhre A 66 ECF 10 X 05<br>Picture tube A 66 ECF 10 X 05<br>Cinescopio A 66 ECF 10 X 05 | ⚠ 4392 28 10 |
| Bildröhrenerdung / Picture tube earth / Massa del cinescopio | 6141 03 05 |
| Bildröhrenschrauben / Screw for picture tube<br>Vis tube cathodique / Viti della cinescopio | 7864 02 21 |
| Federzug für Erdung / Spring device for earthing<br>Supporto per molla per collegam. a massa | 7351 28 42 |

# Ersatzteile / Replacement parts list / Pièces de rechange / Elenco delle parti di ricambio

| Gegenstand<br>Item<br>Pièce<br>Ricambi | | Bestell-Nr.<br>Order no.<br>N° de com.<br>No. di rif. |
|---|---|---|
| Halter für Erdung / Holder for earthing<br>Support pour mise à la terre / Supporto della massa | | 7358 05 03 |
| Entmagnetisierungsspule / Degaussing coil<br>Bobina di smagnetizzazione | | ⚠ 4588 07 14 |
| Haken für Entmagnetisierung / Hook for degaussing coil<br>Supporto del bobina di smagnetizzazione | | 8448 04 70 |
| Hochspannungskabel / High-voltage cable<br>Câble haute tension / Cavo di alta tensione | | 4888 62 45 |
| Ablenkkabel / Deflection cable / Cavo di deflessione | | 4888 67 07 |
| Fenster für Anzeige / Window for indicator<br>Finestra dell'indicatore | | 8622 01 79 |
| Fenster für Abdeckung / Window for grille<br>Finestra del coperchio dell'indicatore | | 6466 37 37 |
| Fußstopfen / Foot pad / Tampone della base | | 8642 01 48 |
| Fuß / Pad / Pieds / Piede | | 8641 01 47 |
| Halter für VT / Holder for VT<br>Supporto delle VT | | 8624 03 08 |
| Chassishalter / Chassis holder<br>Support pour «chassis» / Supporto dello châssis | | 8440 04 50 |
| Chassisführung, links / Chassis conduct, left<br>Guida dello «chassis» sinistro | | 8440 03 30 |
| Chassisführung, rechts / Chassis conduct, right<br>Guida dello «chassis» destra | | 8440 03 40 |
| Schriftzug / Logo / Emblema | NOKIA | 6625 14 42 |
| Schriftzug / Logo / Emblema | DIGIVISION | 8470 07 30 |
| Netzkabel / Mains cable / Cavo di rete | | 4131 25 13 |
| Kabel, Netzfilter-Chassis / Cable, Mains filter-chassis<br>Cavo, Filtro di rete-Chassis | | 4888 67 54 |
| IC 1420 SDA 3546<br>IC 1440 NES 4-1 R01 | MOS | 3776 52 73<br>3777 52 59 |
| **7163 SAT**<br>**7163** | | |
| Gehäuse / Cabinet / Boîtier / Mobile | | 8410 00 50 |
| Lautsprecherblende / Loudspeaker blind<br>Grille haut-parleur / Coperchio dell'altoparlante | | 8464 00 30 |
| Bedienteilabdeckung<br>Grille for operating unit<br>Cade pour volet du bloc commande<br>Coperchio dell'unità di comando | | 8455 00 30 |
| Bedienteilabdeckfolie<br>Control panel cover foil<br>Feuille de recouvrement de l'organe de com.<br>Il foglio di copertura del dispositivo di com. | | 8478 00 20 |
| Bedienteiltastenrahmen<br>Control-panel button frame<br>Cadre pour touches de l'organe de com.<br>Il telaio tastiera del dispositivo di com. | | 8448 00 50 |
| Rückwand / Rear cover<br>Panneau arrière / Schienale | | 8430 00 32 |
| Rückwandeinsatz / Rear wall insert<br>Insert-deface arrière / Riporto pannello post. | | 8440 00 92 |
| Rückwandschraube / Screw for rear wall<br>Vis de face arrière / Vite pannello posteriore | | 7874 38 15 |
| Bildröhrenschrauben / Screw for picture tube<br>Vis tube cathodique / Viti della cinescopio | | 7864 02 21 |
| Bildröhre A 66 ECF 10 X 05<br>Picture tube A 66 ECF 10 X 05<br>Tube cathodique A 66 ECF 10 X 05<br>Cinescopio A 66 ECF 10 X 05 | | ⚠ 4362 28 10 |
| Bildröhrenerdung / Earth for picture tube<br>Masse tube cathodique / Massa del cinescopio | | 6141 03 05 |
| Federzug für Erdung<br>Spring device for earthing<br>Ressort tension masse<br>Supporto per molla per colleg. a massa | | 7351 28 42 |
| Halter für Erdung / Holder for earthing<br>Support pour mise à la terre / Supporto della massa | | 7358 05 03 |
| Entmagnetisierungsspule / Degaussing coil<br>Bobine de démagnétisation / Bobina di smagnetizzazione | | ⚠ 4588 07 21 |
| Haken für Entmagnetisierungsspule<br>Hook for degaussing coil<br>Agrafe pour bobine de démagnetisation<br>Supporto del bobina di smagnetizzazione | | 8448 04 70 |
| Ablenkkabel / Deflection cable<br>Câble de déviation / Cavo di deflessione | | 4888 67 07 |
| Hochspannungskabel / High-voltage cable<br>Câble haute tension / Cavo di alta tensione | | 4888 62 45 |
| Netzkabel / Mains cord<br>Cable d'secteur / Cavo di rete | | 4888 66 56 |

| Gegenstand<br>Item<br>Pièce<br>Ricambi | | Bestell-Nr.<br>Order no.<br>N° de com.<br>No. di rif. |
|---|---|---|
| Netzkabel / Mains cord<br>Cable d'secteur / Cavo di rete | (SAT) | 4131 25 13 |
| Lautsprecher 8 Ω, 10 W<br>Loudspeaker 8 Ω, 10 W<br>Haut-parleur 8 Ω, 10 W<br>Altoparlante 8 Ω, 10 W | | 4311 28 83 |
| Lautsprecherhalter / Holder for loudspeaker<br>Support pour serrer l'haut parteur / Lo schermo dell'altoparlante | | 8480 00 10 |
| Chassishalter / Chassis holder<br>Support pour «chassis» / Supporto dello châssis | | 8440 01 83 |
| Chassishalter / Chassis holder<br>Support pour «chassis» / Supporto dello châssis | (SAT) | 8440 01 82 |
| Halter für Modul / Holder for module<br>Support pour module / Supporto della moduloficatore colore | (VT) | 8624 03 08 |
| Halter für Module / Holder for module<br>Support pour modulo / Supporto della modulo | (SAT) | 8480 00 70 |
| Schriftzug / Logo / Cade pour / Emblema | DIGIVISION | 8470 01 10 |
| Schriftzug / Logo / Cade pour / Emblema | NOKIA | 8470 01 20 |
| Lautsprecherkabel / Loudspeaker cable<br>Câble de haut-parleur / Cavo altoparlanti | | 4888 67 61 |
| **7183 TOP**<br>**7183** | | |
| Gehäuse / Cabinet / Boîtier / Mobile | | 8410 01 80 |
| Bedienteilabdeckung<br>Grille for operating unit<br>Cade pour volet du bloc commande<br>Coperchio dell'unità di comando | | 8450 00 30 |
| Bedienteilabdeckfolie<br>Control panel cover foil<br>Feuille de recouvrement de l'organe de com.<br>Il foglio di copertura del dispositivo di com. | | 8478 00 50 |
| Bedienteiltastenrahmen<br>Control-panel button frame<br>Cadre pour touches de l'organe de com.<br>Il telaio tastiera del dispositivo di com. | | 8448 00 50 |
| Rückwand / Rear cover<br>Panneau arrière / Schienale | | 8430 00 30 |
| Rückwandeinsatz / Rear wall insert<br>Insert-deface arrière / Riporto pannello post. | | 8440 00 92 |
| Rückwandschraube / Screw for rear wall<br>Vis de face arrière / Vite pannello posteriore | | 7874 38 15 |
| Bildröhrenschrauben / Screw for picture tube<br>Vis tube cathodique / Viti della cinescopio | | 7864 02 21 |
| Bildröhre A 66 ECF 10 X 05<br>Picture tube A 66 ECF 10 X 05<br>Tube cathodique A 66 ECF 10 X 05<br>Cinescopio A 66 ECF 10 X 05 | | ⚠ 4362 28 10 |
| Bildröhrenerdung / Earth for picture tube<br>Masse tube cathodique / Massa del cinescopio | | 6141 03 05 |
| Federzug für Erdung<br>Spring device for earthing<br>Ressort tension masse<br>Supporto per molla per colleg. a massa | | 7351 28 42 |
| Halter für Erdung / Holder for earthing<br>Support pour mise à la terre / Supporto della massa | | 7358 05 03 |
| Entmagnetisierungsspule / Degaussing coil<br>Bobine de démagnétisation / Bobina di smagnetizzazione | | ⚠ 4588 07 21 |
| Haken für Entmagnetisierungsspule<br>Hook for degaussing coil<br>Agrafe pour bobine de démagnetisation<br>Supporto del bobina di smagnetizzazione | | 8448 04 70 |
| Ablenkkabel / Deflection cable<br>Câble de déviation / Cavo di deflessione | | 4888 67 07 |
| Hochspannungskabel / High-voltage cable<br>Câble haute tension / Cavo di alta tensione | | 4888 62 45 |
| Netzkabel / Mains cord<br>Cable d'secteur / Cavo di rete | | 4888 66 56 |
| LP-Box | | 6137 09 7 |
| LP-Box | (7183 TOP) | 6137 09 4 |
| Lautsprecherhalter / Holder for loudspeaker<br>Support pour serrer l'haut parteur / Lo schermo dell'altoparlante | | 8626 01 6 |
| Chassishalter / Chassis holder<br>Support pour «chassis» / Supporto dello châssis | | 8440 01 1 |
| Halter für Modul / Holder for module<br>Support pour module / Supporto della moduloficatore colore | (VT) | 8624 00 8 |
| Schriftzug / Logo / Cade pour / Emblema | DIGIVISION | 8470 01 0 |
| Schriftzug / Logo / Cade pour / Emblema | NOKIA | 8470 02 0 |
| Kopfhörerbuchse/Netzschalter<br>Headphone socket/Mains switch<br>Douille pour casque/Interrupteur principal<br>Presa di ricevitore a cuffia/Interruttore di rete elettrica | | 5888 25 3 |

# Ersatzteile / Replacement parts list / Pièces de rechange / Elenco delle parti di ricambio

| Gegenstand<br>Item<br>Pièce<br>Ricambi | Bestell-Nr.<br>Order no.<br>N° de com.<br>No. di rif. |
|---|---|
| **180 55-26** | |
| Gehäuse, lavagrau / Cabinet, lava grey<br>Boîtier, couleur gris lava / Mobile, grigio lava | 8410 15 80 |
| Gehäuse, weiß / Cabinet, white<br>Boîtier, couleur blache / Mobile, bianco | 8410 15 90 |
| Lautsprechergitter, lavagrau<br>Loudspeaker grille, lava grey<br>Grille haut-parleur, couleur gris lava<br>Coperchio dell'altoparlante, girgio lava | 8464 03 70 |
| Lautsprechergitter, weiß<br>Loudspeaker grille, white<br>Grille haut-parleur, couleur blache<br>Coperchio dell'altoparlante, bianco | 8464 04 00 |
| Füße / Pad / Garniture / Tampone | 8642 01 78 |
| Rückwand, grau / Rear cover, grey<br>Panneau arrière, gris / Parete posteriore, color grigio | 8430 10 00 |
| Rückwand, weiß / Rear cover, white<br>Panneau arrière, couleur blanche / Parete posteriore, bianco | 8436 98 70 |
| Rückwandeinsatz / Rear wall insert<br>Insert-deface arrière / Riporto pannello post. | 8440 00 91 |
| Rückwandschraube / Screw for rear wall<br>Vis de face arrière / Vite pannello posteriore | 7874 38 26 |
| Bildröhrenschrauben / Screw for picture tube<br>Viti della cinescopio / Vis de tube cathodique | 7864 02 30 |
| Bildröhre A 51 ECQ 10 X 01<br>Picture tube A 51 ECQ 10 X 01<br>Cinescopio A 51 ECQ 10 X 01<br>Tube cathodique A 51 ECQ 10 X 01 | ⚠ 4362 21 08 |
| Bildröhrenerdung / Earth for picture tube<br>Massa del cinescopio / Masse tube cathodique | 6141 03 08 |
| Federzug für Erdung<br>Spring device for earthing<br>Ressort pour mise à la terre<br>Supporto per molla per colleg. a massa | 7351 28 46 |
| Halter für Erdung / Holder for earthing<br>Support pour mise à la terre / Supporto della massa | 7358 05 03 |
| Entmagnetisierungsspule / Degaussing coil<br>Bobine de démagnétisation / Bobina di smagnetizzazione | ⚠ 4588 07 19 |
| Haken für Entmagnetisierungsspule<br>Hook for degaussing coil<br>Agrafe pour bobine de démagnétisation<br>Supporto del bobina di smagnetizzazione | 8448 04 70 |
| Lautsprecher 8 Ω, 10 W<br>Loudspeaker 8 Ω, 10 W<br>Altoparlante 8 Ω, 10 W<br>Haut-parleur 8 Ω, 10 W | 4311 34 60 |
| Chassishalter / Chassis holder<br>Support pour châssis / Supporto dello «chassis» | 8440 01 83 |
| Netzkabel / Mains cord<br>Cable d'secteur / Cavo di rete | 4888 66 56 |
| Hochspannungskabel / High-voltage cable<br>Câble haute tension / Cavo di alta tensione | 4888 62 45 |
| Ablenkkabel / Deflection cable<br>Câble de déviation / Cavo di deflessione | 4888 67 07 |
| Lautsprecherkabel / Loudspeaker cable<br>Câble de haut-parleur / Cavo altoparlanti | 4888 67 61 |
| Halter für Module / Holder for module (VT)<br>Support pour modulo / Supporto della modulo | 8624 03 08 |
| Schriftzug / Logo / Cade pour / Emblema LUXOR | 8470 02 30 |
| Schriftzug / Logo / Cade pour / Emblema VISION 2800 | 8470 06 90 |
| **180 6326-25**<br>**180 6326-29** | |
| Gehäuse, schwarz / Cabinet, black / Mobile, nero | 8410 15 50 |
| Gehäuse, weiß / Cabinet, white / Mobile, bianco | 8410 15 60 |
| Lautsprecherabdeckung, schwarz / Loudspeaker cover, black<br>Copertura dell'altoparlante, nero | 8464 03 60 |
| Lautsprecherabdeckung, weiß / Loudspeaker cover, white<br>Copertura dell'altoparlante, bianco | 8464 03 90 |
| Rückwand, schwarz / Rear cover, black<br>Parete posteriore, nero | 8430 09 80 |
| Rückwand, weiß / Rear cover, white<br>Parete posteriore, bianco | 8436 98 80 |
| Rückwandeinsatz / Rear wall insert<br>Insert-deface arrière / Riporto pannello post. | 8440 00 91 |
| Lautsprecher 16 Ω, 7 W<br>Loudspeaker 16 Ω, 7 W<br>Altoparlante 16 Ω, 7 W | 4311 34 62 |

| Gegenstand<br>Item<br>Pièce<br>Ricambi | Bestell-Nr.<br>Order no.<br>N° de com.<br>No. di rif. |
|---|---|
| Bildröhre A 59 ECF 10X05<br>Picture tube A 59 ECF 10X05<br>Cinescopio A 59 ECF 10X05 | ⚠ 4362 25 60 |
| Bildröhrenerdung / Picture tube earthing<br>Massa del cinescopio | 6141 03 08 |
| Federzug f. Erdung / Spring device for earthing<br>Supporto a molla per massa del cinescopio | 7351 28 42 |
| Halter für Erdung / Holder for earthing<br>Support pour mise à la terre / Supporto della massa | 7358 05 03 |
| Entmagnetisierungsspule / Degaussing coil<br>Bobina di smagnetizzazione | ⚠ 4588 07 12 |
| Haken f. Entmagnetisierungsspule / Hook for dagaussing coil<br>Gancio per bobina di smagnetizzazione | 8448 04 70 |
| Bildröhrenschraube 5x28 / Screw for picture tube<br>Viti della cinescopio | 7864 02 21 |
| Hochspannungskabel / High voltage cable / Cavo di alta tensione | 4888 62 45 |
| Ablenkkabel / Deflection cable / Cavo deviatore | 4888 67 07 |
| Netzkabel / Main cable / Cavo di rete | 4888 66 56 |
| Rückwandschraube / Screw for rear wall<br>Vis de face arrière / Vite pannello posteriore | 7874 38 26 |
| Chassishalter / Chassis support / Supporto per «chassis» | 8440 01 83 |
| Schriftzug / Logo / Denominazione LUXOR | 8470 04 40 |
| Schriftzug / Logo / Denominazione VISION | 8470 06 90 |
| Halter für Module / Holder for module<br>Support pour modulo / Supporto della modulo | 8624 03 08 |
| **185 55 25-65** | |
| Gehäuse, lavagrau/ Cabinet, lava grey<br>Boîtier, couleur gris lava / Mobile, grigio lava | 8410 07 60 |
| Lautsprechergitter / Loudspeaker grille<br>Grille haut-parleur / Coperchio dell'altoparlante | 8464 01 00 |
| Fenster für Bedienteil / Window for operating unit<br>Fenêtre pour bloc commande / Finestra per unità di comando | 8455 02 70 |
| Rückwand / Rear cover<br>Panneau arrière / Parete posteriore | 8430 05 00 |
| Rückwandeinsatz / Rear wall insert<br>Insert-deface arrière / Riporto pannello post. | 8440 03 00 |
| Rückwandschraube / Screw for rear wall<br>Vis de face arrière / Vite pannello posteriore | 7874 02 28 |
| Bildröhrenschrauben / Screw for picture tube<br>Viti della cinescopio / Vis de tube cathodique | 7864 02 27 |
| Bildröhre A 51 KHA 40 X 01<br>Picture tube A 51 KHA 40 X 01<br>Cinescopio A 51 KHA 40 X 01<br>Tube cathodique A 51 KHA 40 X 01 | ⚠ 4362 21 15 |
| Bildröhrenerdung / Earth for picture tube<br>Massa del cinescopio / Masse tube cathodique | 6141 03 04 |
| Federzug für Erdung / Spring device for earthing<br>Ressort pour mise à la terre<br>Supporto per molla per colleg. a massa | 7351 28 46 |
| Halter für Erdung / Holder for earthing<br>Support pour mise à la terre / Supporto della massa | 7358 05 03 |
| Entmagnetisierungsspule / Degaussing coil<br>Bobine de démagnétisation / Bobina di smagnetizzazione | ⚠ 4588 07 11 |
| Haken für Entmagnetisierungsspule<br>Hook for degaussing coil<br>Agrafe pour bobine de démagnétisation<br>Supporto del bobina di smagnetizzazione | 8448 04 70 |
| Lautsprecher 8 Ω, 20 W<br>Loudspeaker 8 Ω, 20 W<br>Altoparlante 8 Ω, 20 W<br>Haut-parleur 8 Ω, 20 W | 4311 34 75 |
| Chassishalter / Chassis holder<br>Support pour châssis / Supporto dello «chassis» | 8440 02 90 |
| Netzkabel / Mains cord / Cable d'secteur / Cavo di rete | 4131 25 14 |
| Hochspannungskabel / High-voltage cable<br>Câble haute tension / Cavo di alta tensione | 4888 62 35 |
| Ablenkkabel / Deflection cable<br>Câble de déviation / Cavo di deflessione | 4888 67 07 |
| Halter für Module / Holder for module (VT)<br>Support pour modulo / Supporto della modulo | 8624 03 08 |
| Schriftzug / Logo / Cade pour / Emblema SCHAUB LORENZ | 8470 04 70 |
| Zierleiste / Ornamental strip<br>Bande décorative / Striscia di decorazione | 8454 01 40 |
| Netztaste / Mains pushbutton<br>Touche secteur / Pulsante per interruttore generale | 8468 01 40 |
| Kopfhörerbuchse / Headphone socket<br>Douille pour casque / Presa di ricevitore a cuffia | 6911 34 92 |
| Netzschalter / Mains switch<br>Interrupteur principal / Interruttore di rete elettrica | ⚠ 4112 22 22 |

# Ersatzteile / Replacement parts list / Pièces de rechange / Elenco delle parti di ricambio

| Gegenstand<br>Item<br>Pièce<br>Ricambi | Bestell-Nr.<br>Order no.<br>N° de com.<br>No. di rif. |
|---|---|
| **185 63 25-65** | |
| Gehäuse, lavagrau/ Cabinet, lava grey<br>Boîtier, couleur gris lava / Mobile, grigio lava | 8410 07 90 |
| Lautsprechergitter / Loudspeaker grille<br>Grille haut-parleur / Coperchio dell'altoparlante | 8464 01 30 |
| Fenster für Bedienteil / Window for operating unit<br>Fenêtre pour bloc commande / Finestra per unità di comando | 8455 02 70 |
| Rückwand / Rear cover<br>Panneau arrière / Parete posteriore | 8430 05 30 |
| Rückwandeinsatz / Rear wall insert<br>Insert-deface arrière / Riporto pannello post. | 8440 03 00 |
| Rückwandschraube / Screw for rear wall<br>Vis de face arrière / Vite pannello posteriore | 7874 02 28 |
| Bildröhrenschrauben / Screw for picture tube<br>Viti della cinescopio / Vis de tube cathodique | 7864 02 27 |
| Bildröhre A 59 ECF 10 X 05<br>Picture tube A 59 ECF 10 X 05<br>Cinescopio A 59 ECF 10 X 05<br>Tube cathodique A 59 ECF 10 X 05 | ⚠ 4362 25 60 |
| Bildröhrenerdung / Earth for picture tube<br>Massa del cinescopio / Masse tube cathodique | 6141 03 08 |
| Federzug für Erdung<br>Spring device for earthing<br>Ressort pour mise à la terre<br>Supporto per molla per colleg. a massa | 7351 28 42 |
| Halter für Erdung / Holder for earthing<br>Support pour mise à la terre / Supporto della massa | 7358 05 03 |
| Entmagnetisierungsspule / Degaussing coil<br>Bobine de démagnétisation / Bobina di smagnetizzazione | ⚠ 4588 07 12 |
| Haken für Entmagnetisierungsspule<br>Hook for degaussing coil<br>Agrafe pour bobine de démagnétisation<br>Supporto del bobina di smagnetizzazione | 8681 72 19 |
| Lautsprecher 8 Ω, 20 W<br>Loudspeaker 8 Ω, 20 W<br>Altoparlante 8 Ω, 20 W<br>Haut-parleur 8 Ω, 20 W | 4311 34 75 |
| Chassishalter / Chassis holder<br>Support pour châssis / Supporto dello «chassis» | 8440 02 90 |
| Netzkabel / Mains cord<br>Cable d'secteur / Cavo di rete | 4131 25 14 |
| Hochspannungskabel / High-voltage cable<br>Câble haute tension / Cavo di alta tensione | 4888 62 35 |
| Ablenkkabel / Deflection cable<br>Câble de déviation / Cavo di deflessione | 4888 67 07 |
| Halter für Module / Holder for module (VT)<br>Support pour modulo / Supporto della modulo | 8624 03 08 |
| Schriftzug / Logo / Cade pour / Emblema SCHAUB LORENZ | 8470 04 60 |
| Zierleiste / Ornamental strip<br>Bande décorative / Striscia di decorazione | 8454 01 50 |
| Netztaste / Mains pushbutton<br>Touche secteur / Pulsante per interruttore generale | 8468 01 40 |
| Kopfhörerbuchse / Headphone socket<br>Douille pour casque / Presa di ricevitore a cuffia | 6911 34 92 |
| Netzschalter / Mains switch<br>Interrupteur principal / Interruttore di rete elettrica | ⚠ 4112 22 22 |
| **185 70 25-65** | |
| Gehäuse, lavagrau/ Cabinet, lava grey<br>Boîtier, couleur gris lava / Mobile, grigio lava | 8410 08 20 |
| Lautsprechergitter / Loudspeaker grille<br>Grille haut-parleur / Coperchio dell'altoparlante | 8464 01 60 |
| Fenster für Bedienteil / Window for operating unit<br>Fenêtre pour bloc commande / Finestra per unità di comando | 8455 02 70 |
| Rückwand, grau / Rear cover, grey<br>Panneau arrière, gris / Parete posteriore, color grigio | 8430 05 60 |
| Rückwandeinsatz / Rear wall insert<br>Insert-deface arrière / Riporto pannello post. | 8440 03 00 |
| Rückwandschraube / Screw for rear wall<br>Vis de face arrière / Vite pannello posteriore | 7874 02 28 |
| Bildröhrenschrauben / Screw for picture tube<br>Viti della cinescopio / Vis de tube cathodique | 7864 02 27 |
| Bildröhre A 66 ECF 10 X 05<br>Picture tube A 66 ECF 10 X 05<br>Cinescopio A 66 ECF 10 X 05<br>Tube cathodique A 66 ECF 10 X 05 | ⚠ 4362 28 10 |
| Bildröhrenerdung / Earth for picture tube<br>Massa del cinescopio / Masse tube cathodique | 6141 03 05 |
| Federzug für Erdung<br>Spring device for earthing<br>Ressort pour mise à la terre<br>Supporto per molla per colleg. a massa | 7351 28 42 |
| Halter für Erdung / Holder for earthing<br>Support pour mise à la terre / Supporto della massa | 7358 05 03 |
| Entmagnetisierungsspule / Degaussing coil<br>Bobine de démagnétisation / Bobina di smagnetizzazione | ⚠ 4588 07 13 |
| Haken für Entmagnetisierungsspule<br>Hook for degaussing coil<br>Agrafe pour bobine de démagnétisation<br>Supporto del bobina di smagnetizzazione | 8681 72 19 |
| Lautsprecher 8 Ω, 20 W<br>Loudspeaker 8 Ω, 20 W<br>Altoparlante 8 Ω, 20 W<br>Haut-parleur 8 Ω, 20 W | 4311 34 75 |
| Chassishalter / Chassis holder<br>Support pour châssis / Supporto dello «chassis» | 8440 02 90 |
| Netzkabel / Mains cord<br>Cable d'secteur / Cavo di rete | 4131 25 14 |
| Hochspannungskabel / High-voltage cable<br>Câble haute tension / Cavo di alta tensione | 4888 62 35 |
| Ablenkkabel / Deflection cable<br>Câble de déviation / Cavo di deflessione | 4888 67 07 |
| Halter für Module / Holder for module (VT)<br>Support pour modulo / Supporto della modulo | 8624 03 08 |
| Schriftzug / Logo / Cade pour / Emblema SCHAUB LORENZ | 8470 04 60 |
| Zierleiste / Ornamental strip<br>Bande décorative / Striscia di decorazione | 8454 01 60 |
| Netztaste / Mains pushbutton<br>Touche secteur / Pulsante per interruttore generale | 8468 01 40 |
| Kopfhörerbuchse / Headphone socket<br>Douille pour casque / Presa di ricevitore a cuffia | 6911 34 92 |
| Netzschalter / Mains switch<br>Interrupteur principal / Interruttore di rete elettrica | ⚠ 4112 22 22 |

Herausgegeben von:
NOKIA UNTERHALTUNGSELEKTRONIK GmbH
Zentralkundendienst
Meesmannstr. 105 – 107, D-4630 Bochum 1

NOKIA
CONSUMER ELECTRONICS

# Service-Manual

**TV**
**F 053a**
**1992**

## OCEANIC

**5552** Ident-No. 5430 29 80
**6352** Ident-No. 5430 30 20
**6363** Ident-No. 5430 31 70
**6364** Ident-No. 5431 20 10
**7163** Ident-No. 5430 34 90

## SONOLOR

**71 SN 701** Ident-No. 5430 94 00

**Eine Kurzbedienungsanleitung finden Sie auf dem Manualblatt A 31a 6.**
**You will find a short set of operating instructions on the manual sheet A 31a 6.**
**Un mode d'emploi abrégé figure sur la feuille A 31a 6 du manuel.**
**Brevi istruzioni per l'uso si trovano sul foglio A 31a 6.**

Zur Reparatur sind folgende Unterlagen erforderlich:
For service, the following circuit documents are required:
Voici les documents nécessaires pour le dépannage:
Per la riparazione sono necessari i sequenti documenti:

**A31a**

**Chassis Eurostereo 2 B-S**
**Chassis Eurostereo 2 A**

**SECAM-Module**
**Unite de commande**

**Ersatzteile**
**Replacement parts**
**Pièces de rechange**
**Ricambi**

**6611 75 31**

**B31a**

**Module BF**

**SAT-Modul regarder**
**Le manuel SATELLITE**
**6611 75 55**

**Ersatzteile**
**Replacement parts**
**Pièces de rechange**
**Ricambi**

**6611 75 32**

**D10b**

**VIDEOTEXT-Decoder**
**TELETEXT decoder**
**Decodificatore TELEVIDEO**

**Ersatzteile**
**Replacement parts**
**Pièces de rechange**
**Ricambi**

**6611 75 33**

**Bei Reparaturen gültige Sicherheitsvorschriften beachten!**
**Service and repair work to be performed only in accordance with existing safety regulations.**
**Veuillez observer les prescriptions de sécurité en viguer lors de dépannage!**
**Osservare le norme di sicurezza vigenti in caso di riparazioni.**

Bei Nachbestellungen von Manualen, Gerätetyp und Geräte-Ident-Nummer angeben.
When re-ordering manuals, please quote the model name and part number.
En cas de commande supplémentaire de manuels veuillez indiquer le type et le numéro de l'appareil.
Per riordinare i manuali, indicare il modello dell'apparecchio ed il numero categorico.

# Ersatzteile / Replacement parts list / Pièces de rechange / Elenco delle parti di ricambio

Bei Ersatzteilbestellungen neben dem Gegenstand bitte unbedingt die Bestellnummer und bei Baugruppen (Modulen) auch die Baugruppennummer angeben!
When ordering spares please quote item and order number. When ordering (sub-)assemblies (modules), give the assembly number in addition!
En cas de commande, veuillez absolument indiquer le numéro de commande à côté de la pièces commandée!
Nelle ordinazioni di pezzi di ricambio è assolutamente indispensabile indicare l'oggetto ed il numero di riferimento e, nel caso di gruppi costruttivi (moduli), anche il numero del modulo!

⚠ Sicherheitsbauteil im Sinn der Sicherheitsbestimmung. Diese Teile dürfen nur durch Originalteile ersetzt werden.
⚠ Safety components in accordance with existing regulations. These components must only be replaced by original component parts.
⚠ Composant de sécurité conformément aux réglementations de sécurité. Ces composants doivent être uniquement remplacés par des pièces d'origines.
⚠ Componenti di sicurezza ai sensi del regolamento di sicurezza. Queste componenti devono venir sostituite unicamente con parti originali.

| Gegenstand<br>Item<br>Pièce<br>Ricambi | Bestell-Nr.<br>Order no.<br>N° de com.<br>No. di rif. |
|---|---|
| **71 SN 701** | |
| Gehäuse, lavagrau/ Cabinet, lava grey<br>Boîtier, couleur gris lava / Mobile, grigio lava | 8410 18 20 |
| Frontplatte, rechts / Front plate, right<br>Plaque frontale, droite / Piastra frontale, destra | 8454 03 50 |
| Frontplatte, links / Front plate, left<br>Plaque frontale, gauche / Piastra frontale, sinistro | 8454 03 60 |
| Lautsprechergitter / Loudspeaker grille<br>Grille haut-parleur / Coperchio dell'altoparlante | 8460 14 50 |
| Fenster für Bedienteil / Window for operating unit<br>Fenêtre pour bloc commande / Finestra per unità di comando | 8455 01 80 |
| Bedienteilabdeckfolie<br>Control panel cover foil<br>Feuille de recouvrement de l'organe de com.<br>Il foglio di copertura del dispositivo di com. | 8478 00 70 |
| Füße / Pad / Garniture / Tampone | 8642 01 78 |
| Rückwand, grau / Rear cover, grey<br>Panneau arrière, gris / Parete posteriore, color grigio | 8430 03 81 |
| Rückwand / Rear cover (Lautsprecher)<br>Panneau arrière / Parete posteriore | 8454 03 40 |
| Rückwandeinsatz / Rear wall insert<br>Insert-deface arrière / Riporto pannello post. | 8440 00 92 |
| Rückwandschraube / Screw for rear wall<br>Vis de face arrière / Vite pannello posteriore | 7874 38 26 |
| Bildröhrenschrauben / Screw for picture tube<br>Viti della cinescopio / Vis de tube cathodique | 7864 02 26 |
| Bildröhre A 66 ECF 10 X 05<br>Picture tube A 66 ECF 10 X 05<br>Cinescopio A 66 ECF 10 X 05<br>Tube cathodique A 66 ECF 10 X 05 | ⚠ 4362 28 10 |
| Bildröhrenerdung / Earth for picture tube<br>Massa del cinescopio / Masse tube cathodique | 6141 03 08 |
| Federzug für Erdung<br>Spring device for earthing<br>Ressort pour mise à la terre<br>Supporto per molla per colleg. a massa | 7351 28 42 |
| Halter für Erdung / Holder for earthing<br>Support pour mise à la terre / Supporto della massa | 7358 05 03 |
| Entmagnetisierungsspule / Degaussing coil<br>Bobine de démagnétisation / Bobina di smagnetizzazione | ⚠ 4588 07 13 |
| Haken für Entmagnetisierungsspule<br>Hook for degaussing coil<br>Agrafe pour bobine de démagnétisation<br>Supporto del bobina di smagnetizzazione | 8681 72 19 |
| Lautsprecher 8 Ω, 10 W<br>Loudspeaker 8 Ω, 10 W<br>Altoparlante 8 Ω, 10 W<br>Haut-parleur 8 Ω, 10 W | 4311 34 60 |
| Chassishalter / Chassis holder<br>Support pour châssis / Supporto dello «chassis» | 8440 01 30 |
| Chassisrahmen / Chassis frame<br>Cadre pour chassis / Il telaio dello chassis | 8440 01 11 |
| Lautsprecherhalter / Holder for loudspeaker<br>Support pour serrer l'haut parteur / Lo schermo dell'altoparlante | 8480 01 20 |
| Netzkabel / Mains cord<br>Cable d'secteur / Cavo di rete | 4888 66 56 |
| Hochspannungskabel / High-voltage cable<br>Câble haute tension / Cavo di alta tensione | 4888 62 45 |
| Ablenkkabel / Deflection cable<br>Câble de déviation / Cavo di deflessione | 4888 67 07 |
| Lautsprecherkabel / Loudspeaker cable<br>Câble de haut-parleur / Cavo altoparlanti | 4888 67 61 |
| Halter für Module / Holder for module (VT)<br>Support pour modulo / Supporto della modulo | 8624 03 08 |
| Schriftzug / Logo / Cade pour / Emblema SONOLOR | 8470 07 40 |

| Gegenstand<br>Item<br>Pièce<br>Ricambi | Bestell-Nr.<br>Order no.<br>N° de com.<br>No. di rif. |
|---|---|
| **OCEANIC 5552** | |
| Gehäuse, lavagrau/ Cabinet, lava grey<br>Boîtier, couleur gris lava / Mobile, grigio lava | 8410 04 82 |
| Lautsprechergitter / Loudspeaker grille<br>Grille haut-parleur / Coperchio dell'altoparlante | 6411 07 54 |
| Bedienteilklappe / Operating unit lid<br>Volet du bloc de commande / Sportello dell'unità di comando | 8450 01 60 |
| Fenster für Anzeigenabdeckung<br>Window for indicator grille<br>Fenêtre pour cadre d'indicateur<br>Finestra del coperchio dell'indicatore | 6466 37 46 |
| Füße / Pad / Garniture / Tampone | 8642 01 48 |
| Rückwand, grau / Rear cover, grey<br>Panneau arrière, gris / Parete posteriore, color grigio | 8430 01 80 |
| Rückwandschraube / Screw for rear wall<br>Vis de face arrière / Vite pannello posteriore | 7874 38 26 |
| Bildröhrenschrauben / Screw for picture tube<br>Vis de tube cathodique / Viti della cinescopio | 7864 02 21 |
| Bildröhre A 51 ECQ 10 X 01<br>Picture tube A 51 ECQ 10 X 01<br>Tube cathodique A 51 ECQ 10 X 01<br>Cinescopio A 51 ECQ 10 X 01 | ⚠ 4362 21 08 |
| Bildröhrenerdung / Earth for picture tube<br>Masse tube cathodique / Massa del cinescopio | 6141 03 08 |
| Federzug für Erdung<br>Spring device for earthing<br>Ressort pour mise à la terre<br>Supporto per molla per colleg. a massa | 7351 28 46 |
| Halter für Erdung / Holder for earthing<br>Support pour mise à la terre / Supporto della massa | 7358 05 03 |
| Entmagnetisierungsspule / Degaussing coil<br>Bobine de démagnétisation / Bobina di smagnetizzazione | ⚠ 4588 07 15 |
| Haken für Entmagnetisierungsspule<br>Hook for degaussing coil<br>Agrafe pour bobine de démagnétisation<br>Supporto del bobina di smagnetizzazione | 8448 04 70 |
| Lautsprecher 16 Ω, 5 W<br>Loudspeaker 16 Ω, 5 W<br>Haut-parleur 16 Ω, 5 W<br>Altoparlante 16 Ω, 5 W | 4311 34 50 |
| Chassishalter / Chassis holder<br>Support pour châssis / Supporto dello «chassis» | 8440 01 70 |
| Hochspannungskabel / High-voltage cable<br>Câble haute tension / Cavo di alta tensione | 4888 62 35 |
| Ablenkkabel / Deflection cable<br>Câble de déviation / Cavo di deflessione | 4888 67 07 |
| Lautsprecherkabel / Loudspeaker cable<br>Câble de haut-parleur / Cavo altoparlanti | 4888 67 17 |
| Halter für Module / Holder for module (VT)<br>Support pour modulo / Supporto della modulo | 8624 03 08 |
| Schriftzug / Logo / Cade pour / Emblema NOKIA | 8470 01 50 |
| Schriftzug / Logo / Cade pour / Emblema OCEANIC | 8470 01 90 |

# Ersatzteile / Replacement parts list / Pièces de rechange / Elenco delle parti di ricambio

| Gegenstand<br>Item<br>Pièce<br>Ricambi | Bestell-Nr.<br>Order no.<br>N° de com.<br>No. di rif. |
|---|---|
| **OCEANIC 6352** | |
| Gehäuse / Cabinet / Boîtier / Mobile | 8390 02 00 |
| Lautsprecherblende / Loudspeaker blind<br>Grille haut-parleur / Coperchio dell'altoparlante | 6411 07 77 |
| Frontplatte / Front plate<br>Plaque frontale / Piastra frontale | 8420 03 21 |
| Bedienteilklappe / Operating unit lid<br>Sportello dell'unità di comando / Volet du bloc de commande | 8450 01 70 |
| Fenster für Anzeigenabdeckung<br>Window for indicator grille<br>Fenêtre pour cadre d'indicateur<br>Finestra del coperchio dell'indicatore | 6466 37 46 |
| Füße / Pad / Garniture / Tampone | 8641 01 46 |
| Fußstopfen vorne / Pad infront<br>Garniture de pieds devant / Piedino di appoccio davanti | 8642 01 48 |
| Gehäuse für Fuß / Cabinet for pad<br>Garniture de boîtier / Mobile per tampone | 8642 01 74 |
| Rückwand / Rear cover<br>Panneau arrière / Schienale | 6214 28 52 |
| Rückwandschraube / Screw for rear wall<br>Vis de face arrière / Vite pannello posteriore | 7874 38 15 |
| Rückwandhalter / Holder for rear cover<br>Support du panneau arrière / Supporto della parete posteriore | 8624 47 10 |
| Bildröhrenschrauben / Screw for picture tube<br>Vis tube cathodique / Viti della cinescopio | 7864 02 21 |
| Bildröhre A 59 ECF 10 X 05<br>Picture tube A 59 ECF 10 X 05<br>Tube cathodique A 59 ECF 10 X 05<br>Cinescopio A 59 ECF 10 X 05 | ⚠ 4362 25 60 |
| Bildröhrenerdung / Earth for picture tube<br>Masse tube cathodique / Massa del cinescopio | 6141 03 08 |
| Federzug für Erdung<br>Spring device for earthing<br>Ressort tension masse<br>Supporto per molla per colleg. a massa | 7351 28 42 |
| Halter für Erdung / Holder for earthing<br>Support pour mise à la terre / Supporto della massa | 7358 05 03 |
| Entmagnetisierungsspule / Degaussing coil<br>Bobine de démagnétisation / Bobina di smagnetizzazione | ⚠ 4588 07 16 |
| Haken für Entmagnetisierungsspule<br>Hook for degaussing coil<br>Agrafe pour bobine de démagnetisation<br>Supporto del bobina di smagnetizzazione | 8448 04 70 |
| Ablenkkabel / Deflection cable<br>Câble de déviation / Cavo di deflessione | 4888 67 07 |
| Hochspannungskabel / High-voltage cable<br>Câble haute tension / Cavo di alta tensione | 4888 62 45 |
| Lautsprecher 16 Ω, 5 W<br>Loudspeaker 16 Ω, 5 W<br>Haut-parleur 16 Ω, 5 W<br>Altoparlante 16 Ω, 5 W | 4311 34 50 |
| Chassishalter, links / Chassis holder, left<br>Support pour «chassis», gauche / Supporto dello châssis, sinistro | 8440 02 30 |
| Chassishalter, rechts / Chassis holder, right<br>Support pour «chassis», droite / Supporto dello châssis, destra | 8440 02 40 |
| Halter für Modul / Holder for module<br>Support pour module / Supporto della moduloficatore colore | 8624 03 08 |
| Schriftzug / Logo / Cade pour / Emblema OCEANIC | 8470 01 80 |
| Schriftzug / Logo / Cade pour / Emblema NOKIA | 8470 01 50 |
| Lautsprecherkabel / Loudspeaker cable<br>Câble de haut-parleur / Cavo altoparlanti | 4888 67 17 |

| Gegenstand<br>Item<br>Pièce<br>Ricambi | Bestell-Nr.<br>Order no.<br>N° de com.<br>No. di rif. |
|---|---|
| **OCEANIC 6363** | |
| Gehäuse / Cabinet / Boîtier / Mobile | 8410 00 31 |
| Lautsprecherblende / Loudspeaker blind<br>Grille haut-parleur / Coperchio dell'altoparlante | 8464 00 10 |
| Bedienteilabdeckung<br>Grille for operating unit<br>Cade pour volet du bloc commande<br>Coperchio dell'unità di comando | 8455 00 50 |
| Bedienteilabdeckfolie<br>Control panel cover foil<br>Feuille de recouvrement de l'organe de com.<br>Il foglio di copertura del dispositivo di com. | 8478 00 10 |
| Bedienteiltastenrahmen<br>Control-panel button frame<br>Cadre pour touches de l'organe de com.<br>Il telaio tastiera del dispositivo di com. | 8448 00 50 |
| Rückwand / Rear cover<br>Panneau arrière / Schienale | 8430 00 12 |
| Rückwandeinsatz / Rear wall insert<br>Insert-deface arrière / Riporto pannello post. | 8440 00 91 |
| Rückwandschraube / Screw for rear wall<br>Vis de face arrière / Vite pannello posteriore | 7874 38 15 |
| Bildröhrenschrauben / Screw for picture tube<br>Vis tube cathodique / Viti della cinescopio | 7864 02 21 |
| Bildröhre A 59 ECF 10 X 05<br>Picture tube A 59 ECF 10 X 05<br>Tube cathodique A 59 ECF 10 X 05<br>Cinescopio A 59 ECF 10 X 05 | ⚠ 4362 25 60 |
| Bildröhrenerdung / Earth for picture tube<br>Masse tube cathodique / Massa del cinescopio | 6141 03 08 |
| Federzug für Erdung<br>Spring device for earthing<br>Ressort tension masse<br>Supporto per molla per colleg. a massa | 7351 28 42 |
| Halter für Erdung / Holder for earthing<br>Support pour mise à la terre / Supporto della massa | 7358 05 03 |
| Entmagnetisierungsspule / Degaussing coil<br>Bobine de démagnétisation / Bobina di smagnetizzazione | ⚠ 4588 07 16 |
| Haken für Entmagnetisierungsspule<br>Hook for degaussing coil<br>Agrafe pour bobine de démagnetisation<br>Supporto del bobina di smagnetizzazione | 8448 04 70 |
| Ablenkkabel / Deflection cable<br>Câble de déviation / Cavo di deflessione | 4888 67 07 |
| Hochspannungskabel / High-voltage cable<br>Câble haute tension / Cavo di alta tensione | 4888 62 35 |
| Lautsprecher 8 Ω, 10 W<br>Loudspeaker 8 Ω, 10 W<br>Haut-parleur 8 Ω, 10 W<br>Altoparlante 8 Ω, 10 W | 4311 28 83 |
| Lautsprecherhalter / Holder for loudspeaker<br>Support pour serrer l'haut parteur / Lo schermo dell'altoparlante | 8480 00 10 |
| Chassishalter / Chassis holder<br>Support pour «chassis» / Supporto dello châssis | 8440 01 82 |
| Halter für Modul / Holder for module<br>Support pour module / Supporto della moduloficatore colore | 8624 03 08 |
| Schriftzug / Logo / Cade pour / Emblema OCEANIC | 8470 01 80 |
| Schriftzug / Logo / Cade pour / Emblema NOKIA | 8470 01 50 |
| Lautsprecherkabel / Loudspeaker cable<br>Câble de haut-parleur / Cavo altoparlanti | 4888 67 61 |
| Netzkabel / Mains cord<br>Cable d'secteur / Cavo di rete | 4888 66 56 |

# Ersatzteile / Replacement parts list / Pièces de rechange / Elenco delle parti di ricambio

| Gegenstand<br>Item<br>Pièce<br>Ricambi | Bestell-Nr.<br>Order no.<br>N° de com.<br>No. di rif. |
|---|---|
| **OCEANIC 6364** | |
| Gehäuse / Cabinet / Boîtier / Mobile | 8410 40 31 |
| Lautsprecherblende / Loudspeaker blind<br>Grille haut-parleur / Coperchio dell'altoparlante | 8464 00 10 |
| Bedienteilabdeckung<br>Grille for operating unit<br>Cade pour volet du bloc commande<br>Coperchio dell'unità di comando | 8455 00 50 |
| Bedienteilabdeckfolie<br>Control panel cover foil<br>Feuille de recouvrement de l'organe de com.<br>Il foglio di copertura del dispositivo di com. | 8478 00 10 |
| Bedienteiltastenrahmen<br>Control-panel button frame<br>Cadre pour touches de l'organe de com.<br>Il telaio tastiera del dispositivo di com. | 8448 00 50 |
| Rückwand / Rear cover<br>Panneau arrière / Schienale | 8430 00 12 |
| Rückwandeinsatz / Rear wall insert<br>Insert-deface arrière / Riporto pannello post. | 8440 03 00 |
| Rückwandschraube / Screw for rear wall<br>Vis de face arrière / Vite pannello posteriore | 7874 38 26 |
| Bildröhrenschrauben / Screw for picture tube<br>Vis tube cathodique / Viti della cinescopio | 7864 02 21 |
| Bildröhre A 59 ECF 10 X 05<br>Picture tube A 59 ECF 10 X 05<br>Tube cathodique A 59 ECF 10 X 05<br>Cinescopio A 59 ECF 10 X 05 | ⚠ 4362 25 60 |
| Bildröhrenerdung / Earth for picture tube<br>Masse tube cathodique / Massa del cinescopio | 6141 03 08 |
| Federzug für Erdung<br>Spring device for earthing<br>Ressort tension masse<br>Supporto per molla per colleg. a massa | 7351 28 42 |
| Halter für Erdung / Holder for earthing<br>Support pour mise à la terre / Supporto della massa | 7358 05 03 |
| Entmagnetisierungsspule / Degaussing coil<br>Bobine de démagnétisation / Bobina di smagnetizzazione | ⚠ 4588 08 13 |
| Haken für Entmagnetisierungsspule<br>Hook for degaussing coil<br>Agrafe pour bobine de démagnetisation<br>Supporto del bobina di smagnetizzazione | 8448 04 70 |
| Ablenkkabel / Deflection cable<br>Câble de déviation / Cavo di deflessione | 4888 67 07 |
| Hochspannungskabel / High-voltage cable<br>Câble haute tension / Cavo di alta tensione | 4888 62 45 |
| Netzkabel / Mains cord<br>Cable d'secteur / Cavo di rete | 4888 66 56 |
| Lautsprecher 8 Ω, 10 W<br>Loudspeaker 8 Ω, 10 W<br>Haut-parleur 8 Ω, 10 W<br>Altoparlante 8 Ω, 10 W | 4311 28 83 |
| Lautsprecherhalter / Holder for loudspeaker<br>Support pour serrer l'haut parteur / Lo schermo dell'altoparlante | 8480 00 10 |
| Chassishalter / Chassis holder<br>Support pour «chassis» / Supporto dello châssis | 8440 02 90 |
| Halter für Modul / Holder for module (VT)<br>Support pour module / Supporto della moduloficatore colore | 8624 03 08 |
| Schriftzug / Logo / Cade pour / Emblema OCEANIC | 8470 01 80 |
| Schriftzug / Logo / Cade pour / Emblema NOKIA | 8470 01 50 |
| Lautsprecherkabel / Loudspeaker cable<br>Câble de haut-parleur / Cavo altoparlanti | 4888 67 61 |

| Gegenstand<br>Item<br>Pièce<br>Ricambi | Bestell-Nr.<br>Order no.<br>N° de com.<br>No. di rif. |
|---|---|
| **OCEANIC 7163** | |
| Gehäuse / Cabinet / Boîtier / Mobile | 8410 00 70 |
| Lautsprecherblende / Loudspeaker blind<br>Grille haut-parleur / Coperchio dell'altoparlante | 8464 00 30 |
| Bedienteilabdeckung<br>Grille for operating unit<br>Cade pour volet du bloc commande<br>Coperchio dell'unità di comando | 8455 00 30 |
| Bedienteilabdeckfolie<br>Control panel cover foil<br>Feuille de recouvrement de l'organe de com.<br>Il foglio di copertura del dispositivo di com. | 8478 00 20 |
| Bedienteiltastenrahmen<br>Control-panel button frame<br>Cadre pour touches de l'organe de com.<br>Il telaio tastiera del dispositivo di com. | 8448 00 50 |
| Rückwand / Rear cover<br>Panneau arrière / Schienale | 8430 00 32 |
| Rückwandeinsatz / Rear wall insert<br>Insert-deface arrière / Riporto pannello post. | 8440 00 91 |
| Rückwandschraube / Screw for rear wall<br>Vis de face arrière / Vite pannello posteriore | 7874 38 15 |
| Bildröhrenschrauben / Screw for picture tube<br>Vis tube cathodique / Viti della cinescopio | 7864 02 21 |
| Bildröhre A 66 ECF 10 X 05<br>Picture tube A 66 ECF 10 X 05<br>Tube cathodique A 66 ECF 10 X 05<br>Cinescopio A 66 ECF 10 X 05 | ⚠ 4362 28 10 |
| Bildröhrenerdung / Earth for picture tube<br>Masse tube cathodique / Massa del cinescopio | 6141 03 05 |
| Federzug für Erdung<br>Spring device for earthing<br>Ressort tension masse<br>Supporto per molla per colleg. a massa | 7351 28 42 |
| Halter für Erdung / Holder for earthing<br>Support pour mise à la terre / Supporto della massa | 7358 05 03 |
| Entmagnetisierungsspule / Degaussing coil<br>Bobine de démagnétisation / Bobina di smagnetizzazione | ⚠ 4588 07 21 |
| Haken für Entmagnetisierungsspule<br>Hook for degaussing coil<br>Agrafe pour bobine de démagnetisation<br>Supporto del bobina di smagnetizzazione | 8448 04 70 |
| Ablenkkabel / Deflection cable<br>Câble de déviation / Cavo di deflessione | 4888 67 07 |
| Hochspannungskabel / High-voltage cable<br>Câble haute tension / Cavo di alta tensione | 4888 62 45 |
| Lautsprecher 8 Ω, 10 W<br>Loudspeaker 8 Ω, 10 W<br>Haut-parleur 8 Ω, 10 W<br>Altoparlante 8 Ω, 10 W | 4311 28 83 |
| Lautsprecherhalter / Holder for loudspeaker<br>Support pour serrer l'haut parteur / Lo schermo dell'altoparlante | 8480 00 10 |
| Chassishalter / Chassis holder<br>Support pour «chassis» / Supporto dello châssis | 8440 01 82 |
| Schriftzug / Logo / Cade pour / Emblema OCEANIC | 8470 01 80 |
| Schriftzug / Logo / Cade pour / Emblema NOKIA | 8470 01 50 |
| Lautsprecherkabel / Loudspeaker cable<br>Câble de haut-parleur / Cavo altoparlanti | 4888 67 61 |
| Netzkabel / Mains cord<br>Cable d'secteur / Cavo di rete | 4888 66 56 |

## SECAM-Modul

5853 40 10

Nicht in allen Gerätetypen
Not contained in all types
Ne pas contenir à toutes apareils
Non esistente in tutti tipi di apparecchi

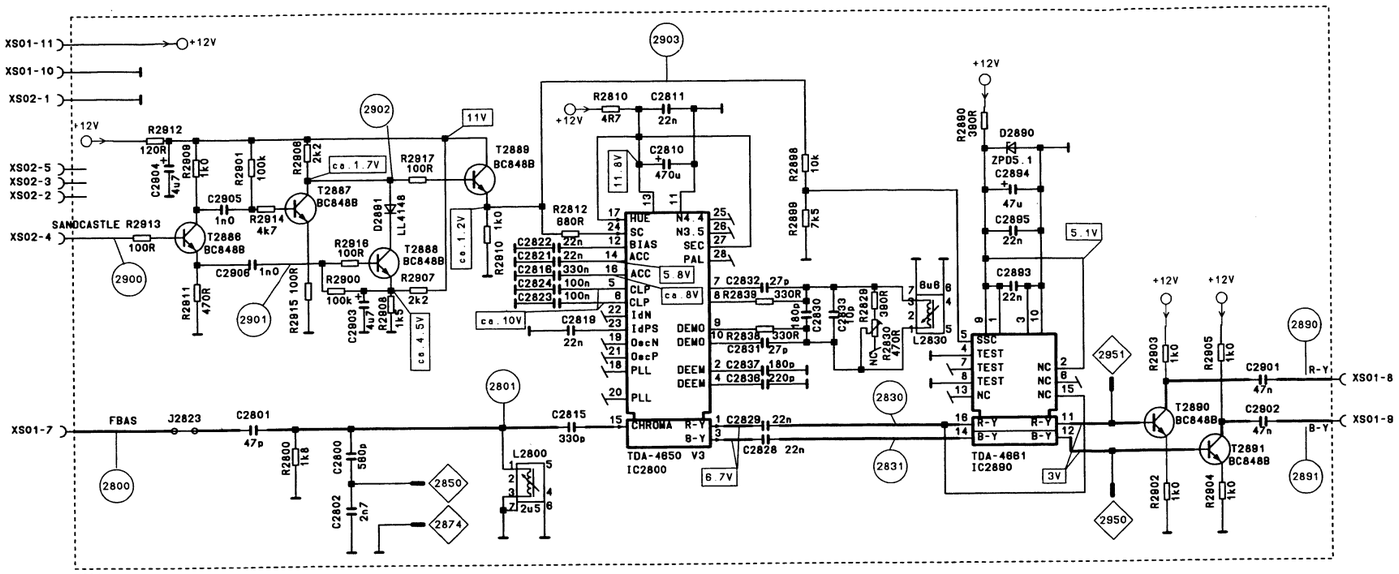


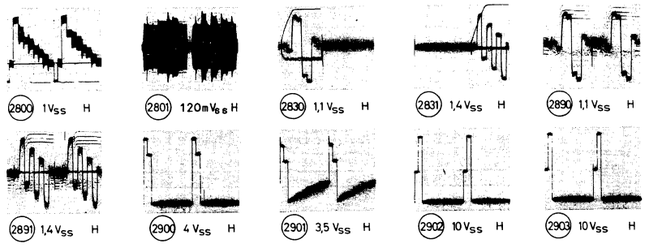


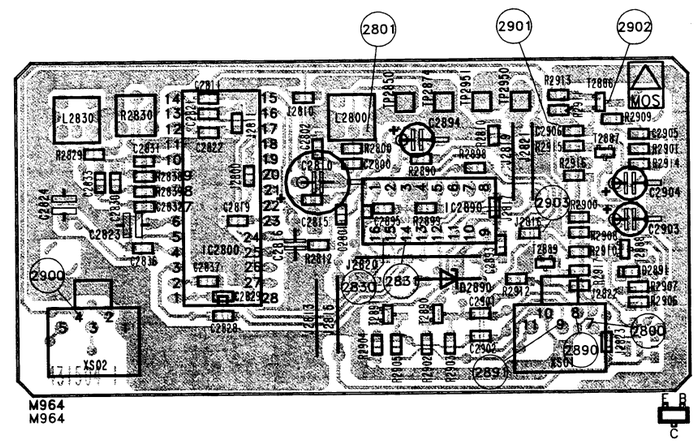


| SECAM-Modul | | | 5853 40 10 |
|---|---|---|---|
| IC 2800 | TDA 4650 V 3 | | 3765 13 80 |
| IC 2890 | TDA 4661 | | 3765 13 81 |
| T 2886...2890 | BC 848 B | Chip | 3614 53 22 |
| D 2890 | ZPD 5,1 | | 3653 17 23 |
| D 2891 | LL 4148 F MIN | | 3656 03 11 |
| R 2830 | 470 Ω | | 3111 26 10 |
| C 2810 | 470 µF 16 V | | 3422 90 82 |
| C 2894 | 47 µF 16 V | | 3422 89 80 |
| L 2800 | | | 4555 83 89 |
| L 2830 | | | 4555 83 91 |
| Anschlußleiste / Contact-plug<br>Liteau de contact / Piastra di contatto | | | 4145 81 36 |

(D)

1. **Glockenfilter:**
SECAM Farbbalkensignal. Oszillograf an TP 2850. Zwei Zeilen übereinanderschreiben. L 2800 so abgleichen, daß die Amplituden beider Zeilen bei Schwarz, Weiß und f-Null gleich sind.
2. **SECAM-Diskriminator:**
SECAM-Farbbalkensignal. Oszillograf an TP 2950 (auf Chassis). L 2830 so einstellen, daß der Schwarzpegel deckungsgleich auf dem Austastpegel liegt.
Oszillograf an TP 2951 (auf Chassis). R 2830 so einstellen, daß der Schwarzpegel deckungsgleich auf dem Austastpegel liegt. Abgleich ggf. wiederholen!

(GB)

1. **Bell filter**
SECAM coloured bar-pattern signal. Scope to testing point TP 2850. Write two lines above each other. Balance L 2800 so as to ensure that the amplitudes of both lines are identical during black, white and the frequency zero passage.
2. **SECAM discriminator** (PAL SECAM decoder)
SECAM coloured bar-pattern signal. Scope to testing point TP 2950 (chassis). Set L 2830 so as to ensure that the black level is coincident on the blackout level. Scope to testing point 2951 (chassis). Set R 2830 so as to ensure that the black level is coincident on the blackout level. If necessary, repeat balancing procedure!

(F)

1. **Filtre cloche**
Signal de barre couleur SECAM. SCOPE sur TP 2850. Ecrire deux lignes superposées. Equilibrer L 2800 de sorte que les amplitudes des deux lignes soient identiques pour noir, blanc et au cours du passage de fréquence zéro.
2. **Discriminateur SECAM** (décodeur PAL/SECAM)
Signal de barre couleur SECAM. SCOPE sur TP 2950 (châssis). Régler L 2830 de sorte que le niveau du noir soient en convergence avec le niveau de suppression.
SCOPE sur TP 2951 (châssis). Régler R 2830 de sorte que le niveau du noir soient en convergence avec le niveau de suppression. Réitérer l'équilibrage si nécessaire!

(I)

1 **Filtro a campana**
Segnale a barra colorata SECAM. Scope su TP 2850. Scrivere una sopra l'altra due linee di scansione. Regolare L 2800 in modo tale che le ampiezze delle due linee sul nero, bianco e durante il passaggio per lo zero della frequenza, siano uguali.
2. **Discriminatore SECAM** (Decodificatore PAL SECAM)
Segnale a barra colorata SECAM. Scope su TP 2950 (Telaio) Regolare L 2830 in modo tale che il livello del nero coincidano sul livello di cancellazione.
Scope su TP 2951 (Telaio). Regolare R 2830 in modo che il livello del nero coincidano sul livello di cancellazione. Se necessario, ripetere l'operazione di taratura!

# Bildröhrenanschluß / C.R.T. base board
# Connexion tube image / Collegamento cinescopio

6911 08 78 (NN)
6911 08 79 (MN)

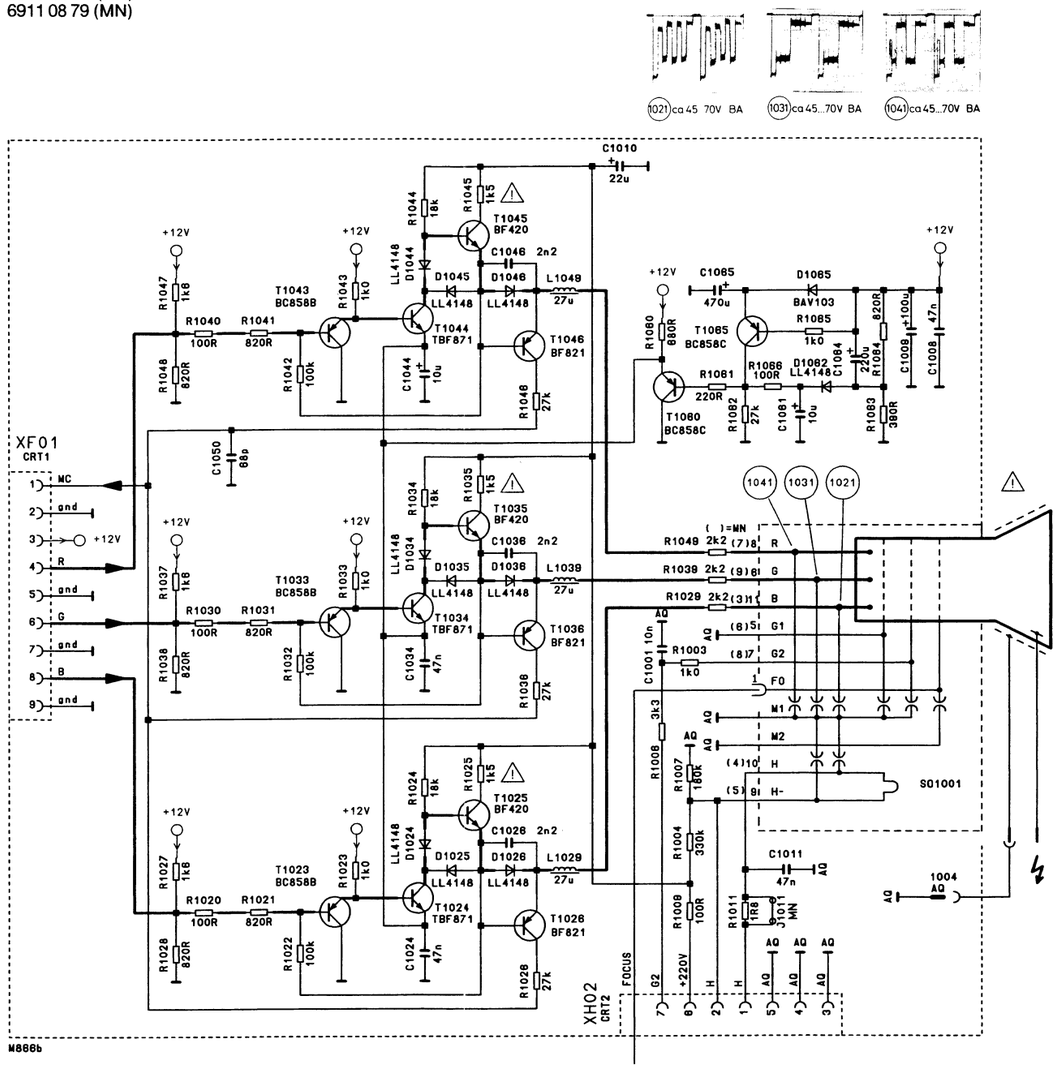


## Erläuterungen zu den Schaltbildern / Circuit diagram legend
## Légendes des schémas / Spiegazioni dei simboli usati sullo schema

Vert. Imp. / Vert. imp. / Impulsion vert. / Impulso vert.

Hor. Imp. / Hor. Imp. / Impulsion hor. / Impulso orizz.

NF-Sign. / AF sign / BF / BF

FBAS-Sign. / Comp. colour signal / CLSS / CLSS

Testpunkt.
Test point.
Point test.
Punto di controllo

Messungen auf ⊥ (Masse) bezogen / Measurements referenced to earth (⊥) /
Toutes les mesures se rapportent à la masse / Riferire tutte le misure alla massa

Messungen auf Schaltnetzteil-Minuspotential bezogen / Measurements referenced to switch-moded power supply minus potential /
Toutes les mesures se rapportant au potentiel négatif du bloc-secteur de commutation
Riferire tutte le misure al potenziale negativo della sezione di rete

Oszillogramm-Meßpunkt auf ⊥ (Masse) bezogen / Waveforms referenced to earth (⊥) /
Tous les oszillogrammes se rapportant à la masse / Riferire tutti gli oscillogrammi alla massa

Oszillogramm-Meßpunkt auf ⊥ I (Masse an IC 701 Pin 1 ect.) bezogen / Waveforms referenced to ⊥ I (earth on IC 701 Pin 1 ect.) /
Tous le oszillogrammes se rapportant au ⊥ I (la masse IC 701 Pin 1) / Riferire tutti gli oscillogrammi al ⊥ I (alla massa IC 701 Pin 1)

⚠ **Sicherheitsbauteil im Sinn der Sicherheitsbestimmung. Diese Teile dürfen nur durch Originalteile ersetzt werden.**
**Safety components in accordance with existing regulations. These components must only be replaced by original component parts.**
**Composant de sécurite en accordance avec les régulations existantes. Ces composants diovent être remplacés par des composants originaux.**
**Componente omologato in base alle norme di sicurezza. Questi pezzi devono essere sostituiti soltanto con pezzi originali.**

R... / 100 — Chip-Widerstand / Resistor / Resistance-chip / Resistenza

C... / 100 — Chip-Kondensator / Capacitor / Condensateur-chip / Condensatore

L... / 100 — Chip-Spule/Drossel / Coil/Choke / Bobine/self-chip / Bobina

Br... / 100 — Chip-Brücke / Jumper / Shunt-chip / Ponte

D... (K) — Chip-Diode

T... (E B C) — Chip-Transistor

MOS — **Schutzmaßnahmen für MOS-Bauelemente beachten!**
**Pay attention to protective measures for MOS components!**
**Respecter les mesures de protections pour les composants de MOS!**
**Osservare le misure protettive per gli elementi costruttivi MOS!**

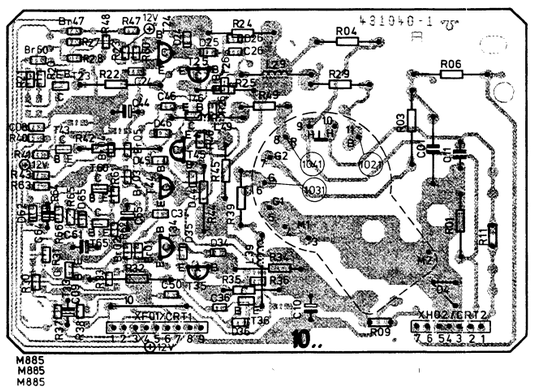


**6911 08 78**

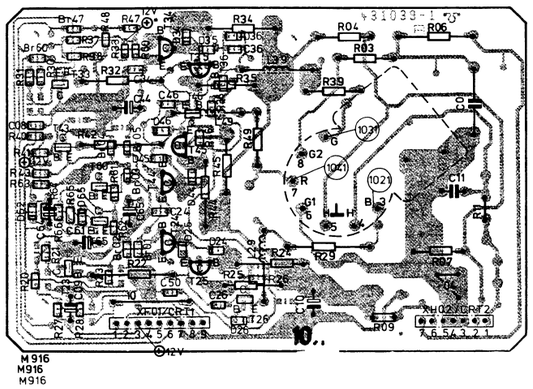


**6911 08 79**

# Eurostereo Chassis 2 B-S

5864 41 04 (110° MININECK)
5864 41 13 (90° EX.)
5864 41 14 (90°)
5864 41 23 (110° FST 28 kV EX.)
5864 41 24 (110° FST 28 kV)

**A 31a 1**

ACHTUNG! NACH TUNERTAUSCH SIEHE KAPITEL "SETZEN DER OPTIONSBITS"
ATTENTION! REPLASING THE TUNER SEE SECTION "SETTING THE OPTION BITS"
ATTENTIONE! NEL CASO SOSTITUZIONE DEL TUNER VEDERE AL CAPITOLO "REGOLAZIONE DELLE CIFRE BINA

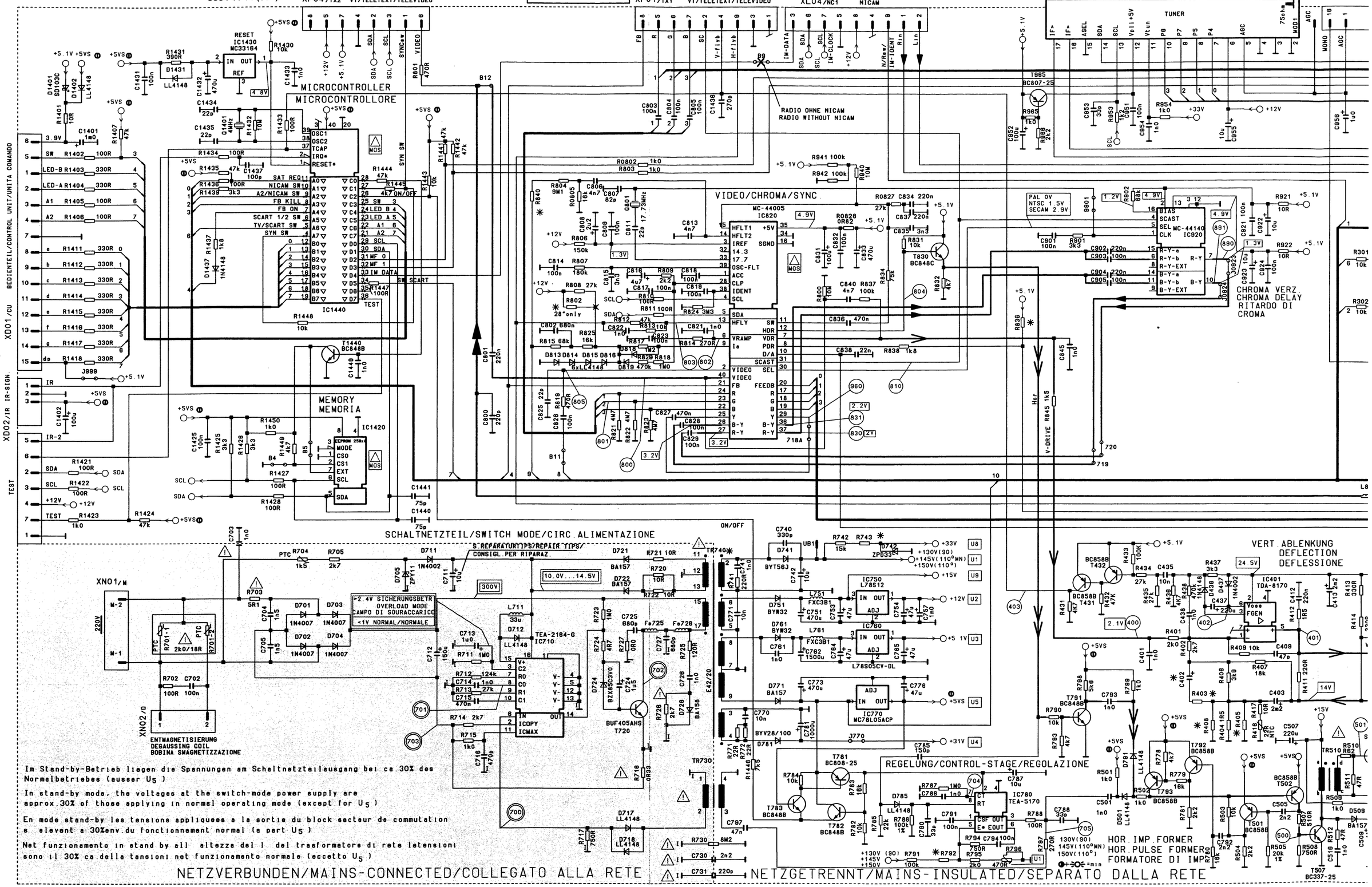


Im Stand-by-Betrieb liegen die Spannungen am Schaltnetzteilausgang bei ca.30% des Normalbetriebes (ausser $U_5$)

In stand-by mode, the voltages at the switch-mode power supply are approx.30% of those applying in normal operating mode (except for $U_5$)

En mode stand-by les tensions appliquees a la sortie du block secteur de commutation e elevent a 30%env.du fonctionnement normal (a part $U_5$)

Net funzionamento in stand by all altezza del l del trasformatore di rete letensioni sono il 30% ca.della tensioni net funzionamento normale (eccetto $U_5$)

Oszillogramm-Meßpunkt auf ⏚ (Masse an IC 710 Pin 1 ect.) bezogen / Waveforms referenced to ⏚ (earth on IC 710 Pin 1 ect.) /
Tous le oszillogrammes se rapportant au ⏚ (la masse IC 710 Pin 1) / Riferire tutti gli oscillogrammi al ⏚ (alla massa IC 710 Pin 1)

Messungen auf Schaltnetzteil-Minuspotential ⏚ bezogen / Measurements referenced to switch-moded power supply minus potential ⏚ /
Toutes les mesures se rapportant au potentiel négatif du bloc-secteur de commutation ⏚ / Riferire tutte le misure al potenziale negativo della sezione di rete ⏚

**Oszillogramme bei Stand-by-Betrieb**
**Waveforms at stand-by mode**
**Oscillogrammes pour fonctionnement en stand-by**
**Oscillogrammi in modo «stand-by»**

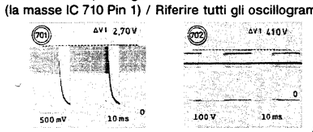


**Oszillogramme bei Normalbetrieb**
**Wave forms at normal operation**
**Oscillogrammes en mode de fonc. normal**
**Oscillogrammi in presenza di esercizio normale**

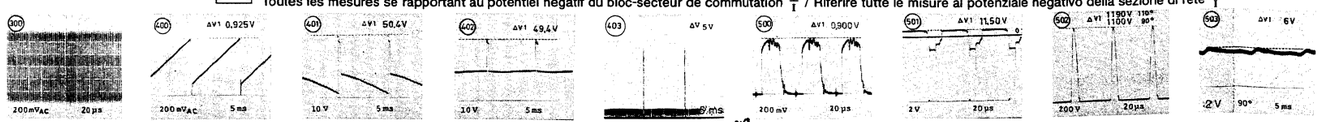





ITT-01539 / Druck-3

# A 31a 1

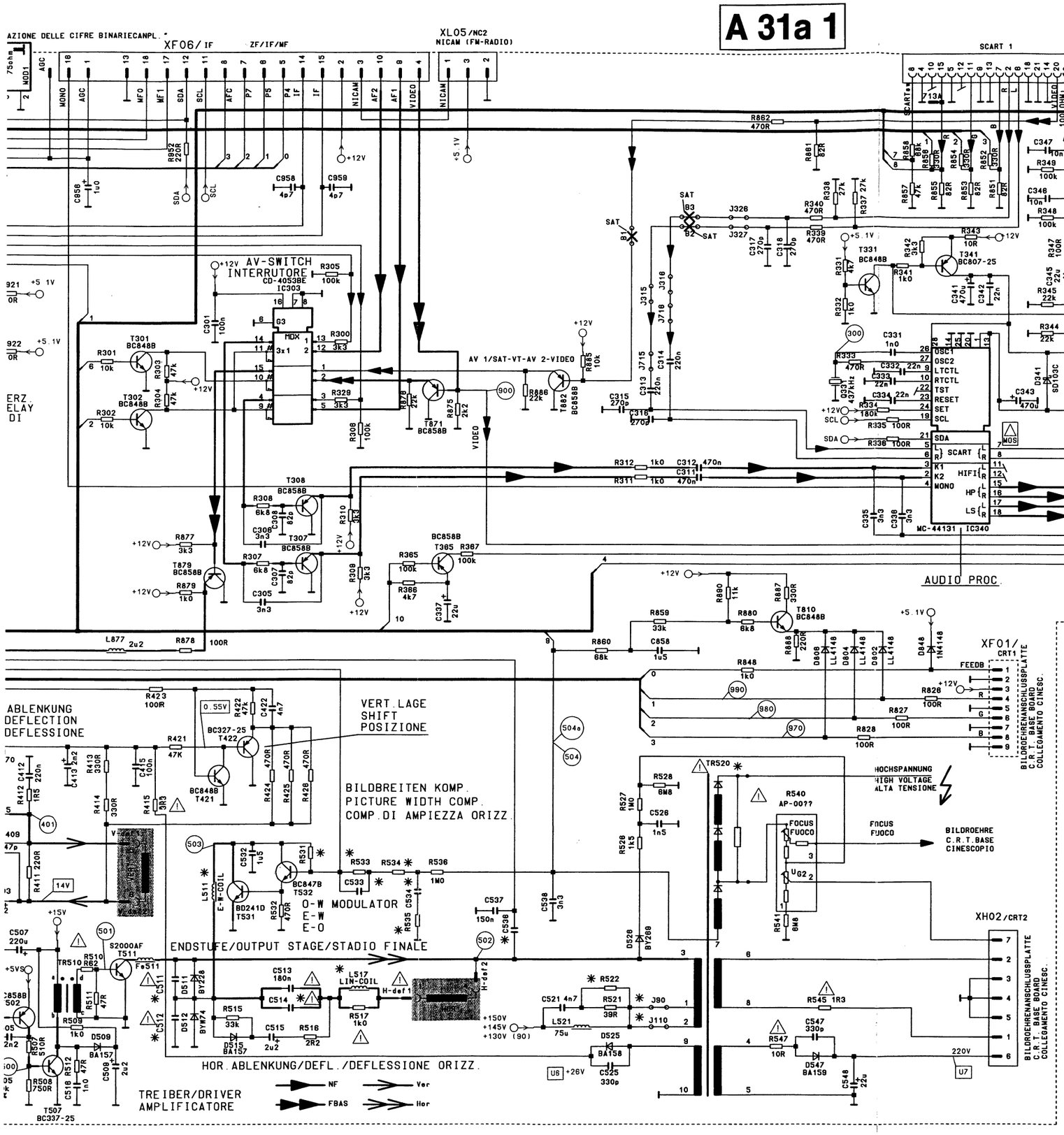


NO40a
NO40a

## Difference ES-2BS Chassis

| Chassis | 110 MN S | 90 EX S | 90 S | 110 EX S | 110 S |
|---|---|---|---|---|---|
| SNr. | 58644104 | 58644113 | 58644114 | 58644123 | 58644124 |
| R403 | 1k0 | 2k2 | | 1k0 | |
| R405 | 2R2 | - | | 1R2 | |
| R408 | - | 6R2 | | - | |
| R522 | 220R | 220R | | - | |
| R531 | 220k | 75k | | 220k | |
| R533 | 2M7 | J533 | | 2M7 | |
| R534 | 1M0 | J534 | | 1M0 | |
| R535 | - | - | | 470k | |
| R743 | 2k2 | J743 | | 2k2 | |
| R792 | 59k | 43k | | 59k | |
| R802 | - | - | | 75k | |
| R836 | 33k | 56k | | 33k | |
| R840 | 4M7 | J740 | | J740 | |
| C402 | 4u7 | 2u2 | | 3u3 | |
| C511 | 9n1 | 6n8 | | 8n2 | |
| C512 | 24n | 47n | | 27n | |
| C514 | 120n | 180n | | 120n | |
| C533 | - | - | | 10n | |
| C534 | 150p | - | | 10n | |
| C536 | 1n2 | 1n5 | | 1n3 | |
| L511 | 45172606 | 45172608 | | 45172607 | |
| L517 | 45161206 | 45161206 | | 45161205 | |
| TR520 | M10-40 | M10-20 | | M10-50 | |
| TR740 | 45231707 | 45231708 | | 45231707 | |
| J90 | - | yes | | - | |
| J110 | yes | - | | yes | |
| U-HV | 26kV | 28kV | | 28kV | |
| U1 | 145V | 130V | | 150V | |

Alle Decoderoszillogramme sind unter folgenden Bedingungen aufgenommen: Normfarbbalken PAL, maximaler Kontrast. ca. Nennhelligkeit und nominale Sättigung.

The decoder waveforms are taken under following conditions: Standard PAL, contrast at maximum and brightness and colour saturation at nominale value.

Tous les oscillogrammes mesurés sur le décodeur sont pris sous les conditions suivantes: Norme de mire de barre PAL, contrast au maximum, luminosité et intensité couleur aux valeurs nominales.

Tutti gli oscillogrammi decoder sono stati fatti nelle seguenti condizioni: generatore di barre PAL, massimo contrasto, approssimativamente luminosità e saturazione normali.

**Achtung!** Die Oszilloscopmasse muß in der Nähe der zu messenden Baugruppe angeschlossen werden.

**N.B.!** The oscilloscope frame must be connected near the module being measured.

**Attention!** La masse de l'oscilloscope doit être raccordée à proximité du module devant être mesuré.

La massa dell'oscilloscopio deve essere collegata vicino al componente da misurare.

**Achtung!**
Nach Austausch von T 720 muß auch IC 710 ausgewechselt werden.

**Important!**
When exchanging T 720, IC 710 must likewise be exchanged.

**Attention!**
En changeant le T 720 il faut remplacer aussi le CI 710.

**Attenzione!**
Durante la sostituzione di T 720 deve essere sostituito anche IC 710.

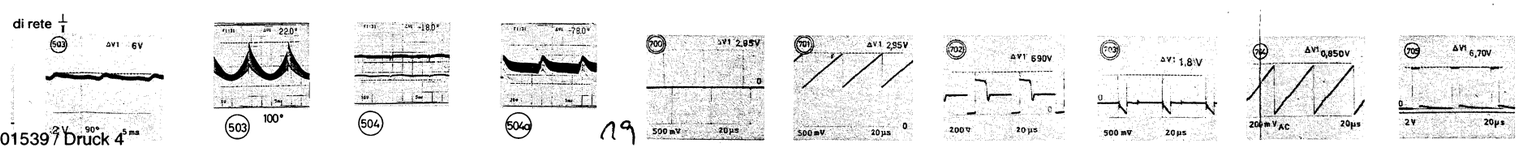






ITT-015397 Druck 4

**Oszillogramme bei Normalbetrieb**
**Wave forms at normal operation**
**Oscillogrammes en mode de fonc. normal**
**Oscillogrammi in presenza di esercizio normale**
**Oscilloramas en funcionamento normal**

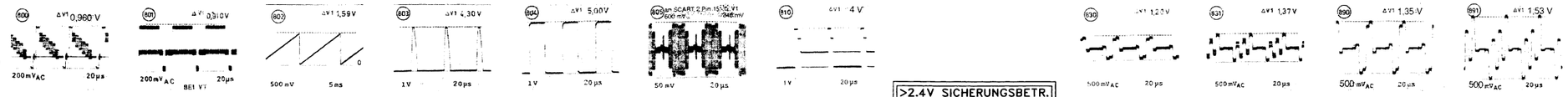


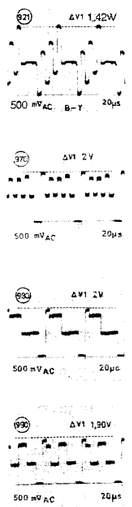

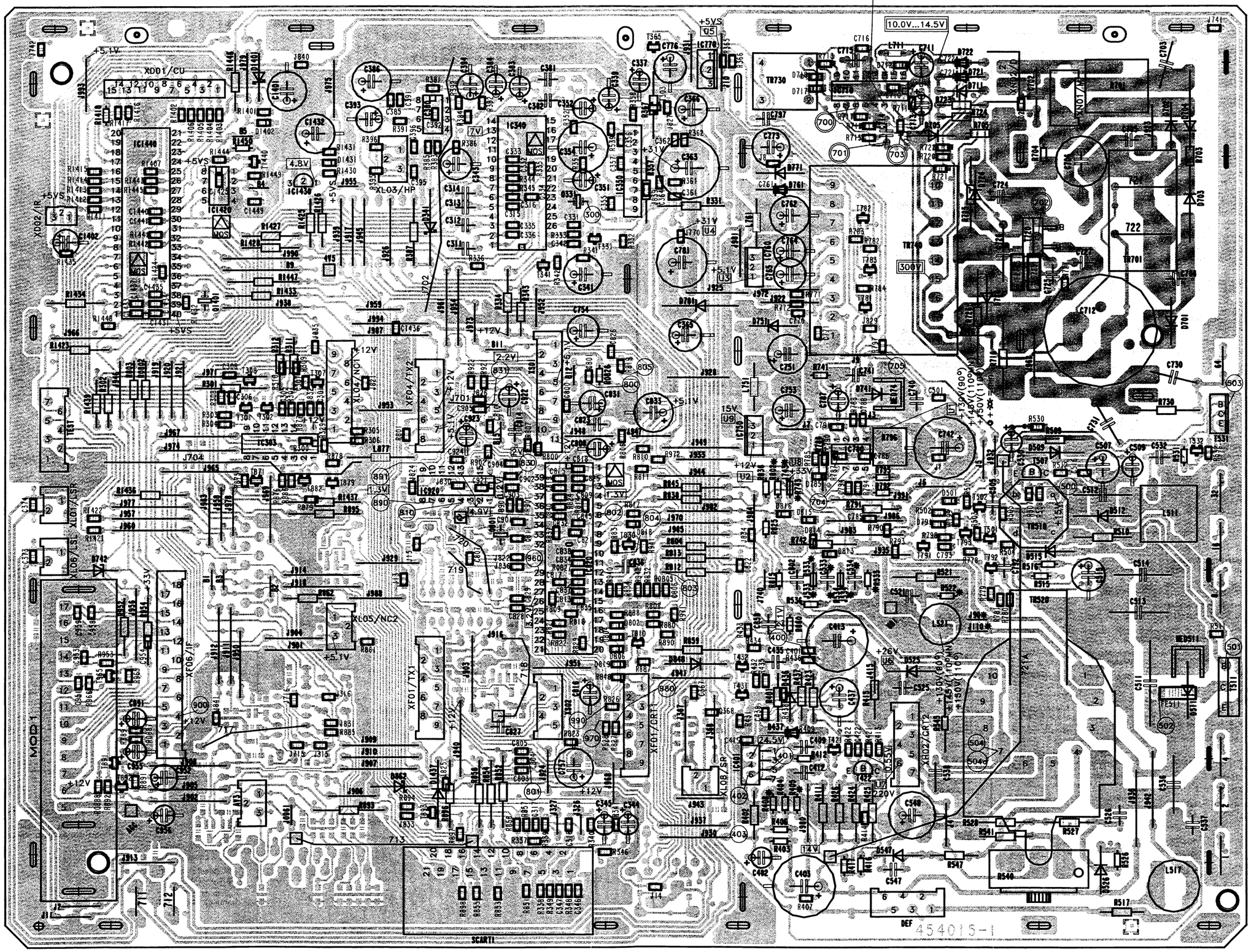


| 90° | 110° |
|---|---|
| -- | R405 |
| R408 | -- |
| R522 | -- |
| J90 | -- |
| -- | J110 |
| J533 | R533 |
| J534 | R534 |
| -- | R535 |
| -- | C533 |
| -- | C534 |
| J743 | R743 |
| -- | R802 |

N055

**Chassis 2 BS**

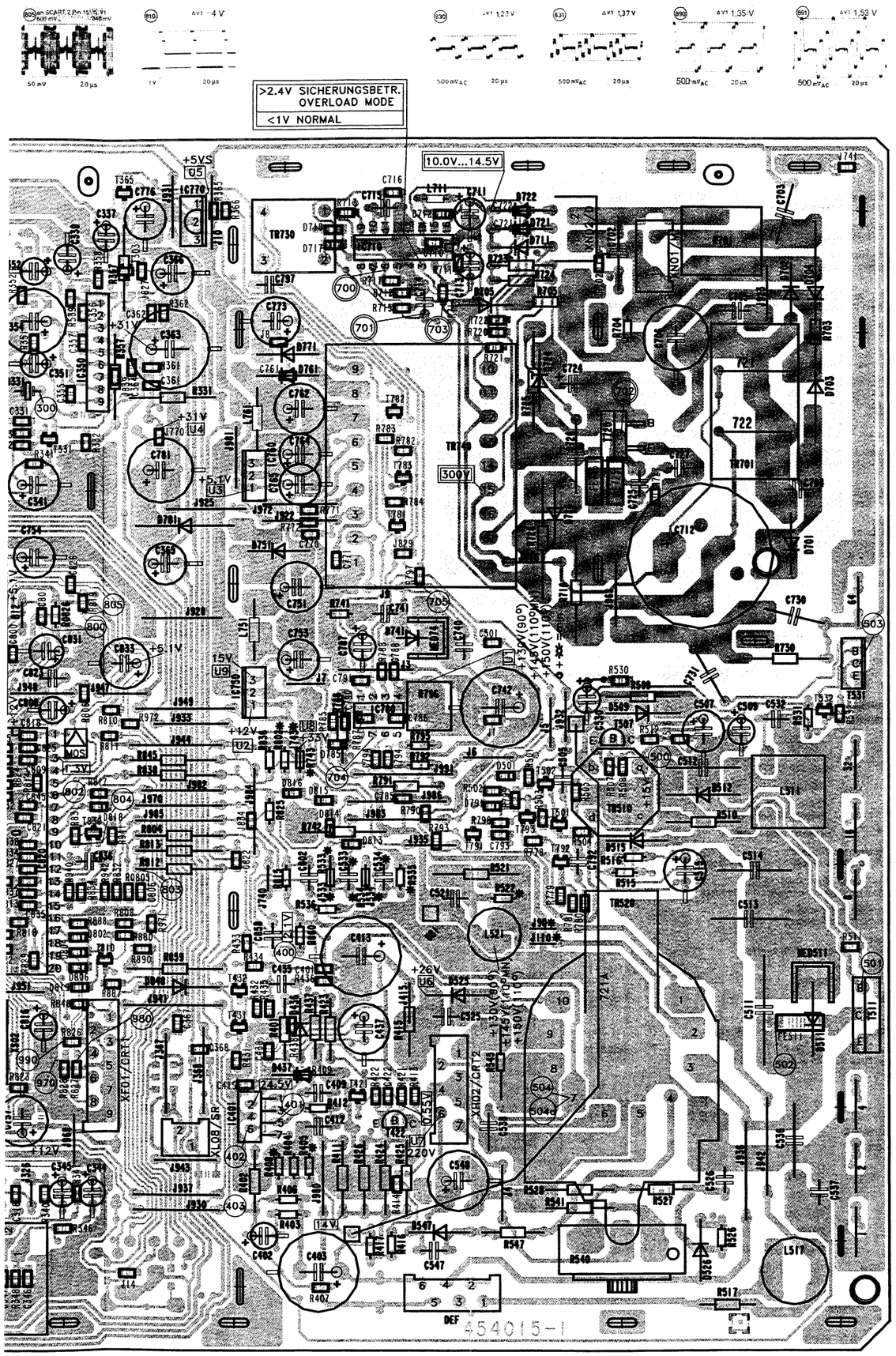


| 90° | 110° |
|---|---|
| -- | R405 |
| R408 | -- |
| R522 | -- |
| J90 | -- |
| -- | J110 |
| J533 | R533 |
| J534 | R534 |
| -- | R535 |
| -- | C533 |
| -- | C534 |
| J743 | R743 |
| -- | R802 |





## Ersatzteile / Replacement parts list / Pièces de rechange / Elenco delle parti di ricambio

⚠ Sicherheitsbauteil im Sinn der Sicherheitsbestimmung. Diese Teile dürfen nur durch Originalteile ersetzt werden.
⚠ Safety components in accordance with existing regulations. These components must only be replaced by original component parts.
⚠ Composant de sécurité conformément aux réglementations de sécurité. Ces composants doivent être uniquement remplacés par des pièces d'origines.
⚠ Componenti di sicurezza ai sensi del regolamento di sicurezza. Queste componenti devono venir sostituite unicamente con parti originali.

| | | | |
|---|---|---|---|
| **Chassis Eurostereo 2 BS (110°) MN** | | | **5864 41 04** |
| **Chassis Eurostereo 2 BS (110°) NN** | | | **5864 41 24** |
| **Chassis Eurostereo 2 BS (110°) NN EX.** | | | **5864 41 23** |
| **Chassis Eurostereo 2 BS (90°) NN** | | | **5864 41 14** |
| **Chassis Eurostereo 2 BS (90°) NN EX.** | | | **5864 41 13** |
| IC 303 | HEF 4053 BP | MOS | 3773 51 41 |
| IC 340 | MC 44131-D 14 J | MOS | 3763 51 08 |
| IC 350 | TDA 2616 A | | 3763 12 59 |
| IC 380 | MC 1458 CP 1 | | 3763 09 31 |
| IC 401 | TDA 8170 | | 3763 12 72 |
| IC 710 | TEA 2164 G | | 3766 11 70 |
| IC 750 | L78 S 12 | | 3768 17 53 |
| IC 760 | L78 SQ5CV DL60280 | | 3768 17 82 |
| IC 770 | MC 78L 05 ACP | | 3768 18 08 |
| IC 780 | TEA 5170 | | 3766 11 73 |
| IC 820 | MC 44000 05 C 88-P | MOS | 3765 12 19 |
| IC 910 | TDA 4565 V 2 | | 3765 13 91 |
| IC 920 | MC 44140 P | | 3765 12 05 |
| IC 1440* | NES 4-1 R 01 | MOS | 3777 52 59 |
| IC 1440* | NES 3C R 02 | MOS | 3777 52 56 |
| IC 1440* | NES 3C R 03 | MOS | 3777 52 57 |
| IC 1440* | NES 3C R 04 | MOS | 3777 52 58 |
| IC 1440* | NES 3C R 02 | MOS | 3777 52 56 |
| IC 1420 | SDA 3546 | MOS | 3776 52 73 |
| IC 1430 | MC 34164 PS | | 3768 12 12 |
| T 301...303, 310, 331, 368, 421, 782, 783, 791, 810, 841, 842, 862, 891, 893, 931, 1440 | BC 848 B | Chip | 3614 53 22 |
| T 307, 308, 365, 431, 432, 501, 502, 792, 793, 861, 863, 871, 879, 881, 882, 872, 932 | BC 858 B | Chip | 3614 54 22 |
| T 341 | BC 807-25 | Chip | 3614 73 04 |
| T 422 | BC 327-25 | | 3614 71 09 |
| T 507 | BC 337-25 | | 3614 71 38 |
| T 511 | S 2000 AF | | 3616 13 84 |
| T 531 | BD 241 D | | 3616 10 65 |
| T 532 | BC 847 B | Chip | 3614 53 12 |
| T 720 | BUF 405 AKI | | 3616 21 32 |
| T 781 | BC 808-25 | Chip | 3614 73 02 |
| T 830 | BC 848 C | Chip | 3614 53 23 |
| T 965 | BC 807-25 | Chip | 3614 73 04 |
| D 341, 1401 | SD 103 C | | 3656 02 02 |
| D 371, 437, 711 | 1 N 4002 | | 3657 11 36 |
| D 436, 848, 1437, 1462 | 1 N 4148 | | 3656 08 10 |
| D 501 | LL 4148 F | | 3656 03 11 |
| D 712, 717, 718, 785, 802, 804, 806, 1431, 791, 1402, 1431 | LL 4148 F | | 3656 03 11 |
| D 511 | BY 228 | | 3657 55 43 |
| D 512 | BYW 74 | | 3657 54 18 |
| D 509, 515, 547, 721, 722, 771 | BA 157 | | 3656 10 09 |
| D 525, 726 | BA 158 | | 3656 10 10 |
| D 526 | BY 269 | | 3657 55 38 |
| D 701...704 | 1 N 4007 | | 3657 11 41 |
| D 705 | ZPY 11 | | 3653 24 17 |
| D 724 | BZX 85 C3 VO | | 3653 22 04 |
| D 741 | BYT 56 J | | 3657 53 90 |
| D 742 | ZPD 33 | | 3653 17 74 |
| D 751, 761 | BYW 32 | | 3657 54 13 |
| D 781 | BYV 28/100 | | 3657 54 50 |
| D 1401 | SD 103 C | | 3656 02 02 |
| R 387 | 3,3 Ω 0,25 W | | ⚠ 3151 26 06 |
| R 404 | 1,5 Ω 0,4 W | | 3142 13 62 |
| R 405 | 1,2 Ω 0,4 W | | 3142 13 63 |
| R 405 | 2,2 Ω 0,4 W (110° MN) | | 3142 13 68 |
| R 407, 867, 887 | 17,8 kΩ 1/8 W | Chip | 3142 62 64 |
| R 408 | 6,2 kΩ 0,4 W | | 3142 13 67 |
| R 411 | 1,2 Ω 0,25 W | | 3142 12 54 |
| R 412 | 1,5 Ω 0,4 W | | 3142 38 16 |
| R 415 | 3,3 Ω 1 W | | 3141 39 32 |
| R 416 | 22 Ω NTC | | 3171 20 28 |
| R 505 | 20 kΩ 1/8 W | Chip | 3142 64 17 |
| R 509 | 1 kΩ 1 W | | 3141 39 05 |
| R 510 | 0,62 Ω 1 W (110°/90° MN) | | 3141 20 42 |
| R 510 | 0,51 Ω 1 W | | 3141 20 39 |
| R 516 | 2,2 Ω 0,25 W | | ⚠ 3151 45 11 |
| R 517 | 1 kΩ 0,25 W | | ⚠ 3151 26 08 |
| R 521 | 39 Ω 1 W (110°) | | 3141 39 33 |
| | 33 Ω 1W (90°) | | 3141 39 13 |
| R 528, 541 | 6,8 MΩ 0,25 | | 3142 08 60 |
| R 540 | Focus | | ⚠ 3722 20 34 |
| R 545 | 1,3 Ω 0,5 W | | ⚠ 3151 25 11 |
| R 545 | 1,8 Ω 0,5 W | | ⚠ 3151 25 12 |
| R 547 | 10 Ω 0,25 W | | ⚠ 3151 26 03 |
| R 701 | PTC | | 3172 12 40 |
| R 703 | 5,1 Ω 8 W | | 3134 08 01 |
| R 704 | PTC | | 3172 11 67 |
| R 705 | 2,7 kΩ 4 W | | 3141 51 05 |
| R 712 | 124 kΩ 0,12 W | Chip | 3142 62 17 |
| R 716 | 0,33 Ω 3 W | | 3134 08 36 |
| R 725 | 120 Ω 2 W | | 3141 40 55 |
| R 726 | 2,7 kΩ 2 W | | ⚠ 3141 40 50 |
| R 730 | 8,2 MΩ 0,54 W | | ⚠ 3156 09 70 |
| R 741 | 220 Ω 2 W | | 3141 40 07 |
| R 742 | 15 kΩ | | 3141 48 57 |
| R 770 | 2,2 Ω 4 W | | 3132 55 09 |
| R 786 | 100 kΩ 0,4 W | | 3142 12 48 |
| R 796 | 470 Ω Einst./Adjust./ Potentiometre/Impostatore | | 3111 17 72 |
| R 806 | 150 kΩ | Chip | 3142 62 56 |
| R 826 | 0,82 Ω 0,25 W | | ⚠ 3141 45 26 |
| R 887 | 17,8 kΩ 1/8 W | Chip | 3142 62 64 |
| R 921, 922 | 22 Ω 0,25 W | | 3151 45 27 |

| | | | |
|---|---|---|---|
| C 363 | 2200 µF | 35 V | 3422 66 78 |
| C 365, 366 | 1000 µF | 25 V | 3422 07 21 |
| C 403 | 2200 µF | 25 V | 3422 97 18 |
| C 413 | 2200 µF | 35 V | 3422 06 39 |
| C 511 | 8,2 nF | 2000 V (110°) | ⚠ 3385 08 38 |
| | 6,8 nF | 1600 V (90°) | ⚠ 3385 09 86 |
| C 511 | 9,1 nF | 600 V (110° MN) | ⚠ 3385 08 26 |
| C 512 | 24 nF | 400 V (110° MN) | ⚠ 3324 08 41 |
| C 512 | 27 nF | 400 V (110°) | ⚠ 3324 08 35 |
| | 47 nF | 400 V (90°) | ⚠ 3324 10 40 |
| C 513 | 0,18 µF | 250 V (90°) | ⚠ 3324 08 17 |
| | 0,18 µF | 250 V (110°) | ⚠ 3324 10 16 |
| C 514 | 0,12 µF | 400 V (110°) | ⚠ 3324 10 26 |
| | 0,18 µF | 250 V (90°-M/90°) | ⚠ 3324 08 17 |
| C 515 | 2,2 µF | 160 V | 3426 08 04 |
| C 526, 704, 705 | 1,5 nF | 2 KV | ⚠ 3267 09 76 |
| C 536 | 1,3 nF | 1600 V (110°) | 3385 08 42 |
| | 1,5 nF | 1600 V (90°) | 3385 09 88 |
| | 1,2 nF | 1600 V (110° MN) | 3385 08 43 |
| C 548 | 22 µF | 350 V | 3426 09 09 |
| | 22 µF | 350 V (110° MN) | 3426 08 06 |
| C 702 | 0,1 µF | 400 V | ⚠ 3314 09 73 |
| C 703 | 1 nF | 400 V | ⚠ 3261 09 22 |
| C 704/705 | 1,5 nF | 24 V | ⚠ 3267 09 76 |
| C 706 | 10 µF | 350 V | 3426 09 77 |
| C 712 | 150 µF | 385 V | 3426 09 19 |
| C 725 | 330 pF | 1 KV | ⚠ 3267 08 53 |
| C 726 | 1 nF | 1250 V | 3365 18 14 |
| C 727 | 680 pF | 1 kV | ⚠ 3267 08 04 |
| C 730 | 2,2 nF | 400 V | ⚠ 3261 09 23 |
| C 731 | 220 pF | 400 V | ⚠ 3261 09 29 |
| C 740 | 330 pF | 1 kV | ⚠ 3267 08 53 |
| C 742 | 10 µF | 160 V | 3426 08 11 |
| C 757, 1401 | 1000 µF | 16 V | 3422 90 87 |
| C 762 | 1500 µF | 10 V | 3422 06 44 |
| C 781 | 1000 µF | 35 V | 3422 06 25 |
| C 1401 | 1000 µF | 16 V | 3422 90 87 |
| L 367, 368 | 10 µH | | 4557 16 98 |
| L 511 | O.-W. (110°) | | 4517 26 07 |
| | O.-W. (90°) | | 4517 26 08 |
| L 511 | O.-W. (110° MN) | | ⚠ 4517 26 04 |
| L 517 | Lin. (110°) | | ⚠ 4516 12 05 |
| | Lin (90°/110° MN)) | | ⚠ 4516 12 06 |
| L 521 | 75 µH | | 4557 09 31 |
| L 711 | 33 µH | | 4517 16 33 |
| L 751, 761 | Ferritperle / Ferrite perle 3,5x6<br>Perle ferritique / Ferit perla | | 4654 15 03 |
| L 877 | 2,2 µH | | 4557 17 51 |
| FE 725, 726 | Ferritperle / Ferrite perle<br>Perle ferritique / Ferit perla | Chip | 4654 15 25 |
| TR 510 | Treiber-Transformator<br>Driver transformator<br>Transf. d'attaque<br>Trasf. eccitatore | | ⚠ 4523 11 87 |
| TR 520 | Horiz.-Ausg.-Transformator (110°)<br>Horiz.-Ausg.-Transformator (110°-MN)<br>Horiz.-Ausg.-Transformator (90°)<br>Line transformator<br>Transf. de lignes<br>Trasf. di uscita orrizzontale | | ⚠ 4515 05 24<br>⚠ 4515 05 08<br>⚠ 4515 05 22 |
| TR 701 | Drossel / Choke<br>Bobine de self / Bobina | | 4557 04 30 |
| TR 730 | Übertrager / Pulse transformer<br>Transf. d' impulsion / Trasf. impulsio | | ⚠ 4523 11 09 |
| TR 740 | Schaltnetzteil-Transformator (110°)<br>Schaltnetzteil-Transformator (90°)<br>Switched moded transformer<br>Transf. de commutation<br>Trasf. di rete | | ⚠ 4523 17 07<br>⚠ 4523 17 08 |
| Q 331 | Quarz, Quartz, Quartz, Quarzo | | 4421 20 14 |
| Q 801 | Quarz, Quartz, Quarzo<br>17,734475 MHz | | 4421 31 65 |
| Q 802 | Quarz, Quartz, Quarzo<br>14, 318180 MHz | | 4421 32 12 |
| Q 1401 | Quarz, Quartz, Quarzo 4,0 MHz | | 4421 32 20 |
| SO 301 | CINCH | | 4143 07 45 |
| SCART | | | 4145 02 91 |
| XL 02 | LP-Buchse<br>Loudsp. socket<br>Prise d'haut-parleur<br>Persa dell'altoparlante | | 4145 06 12 |
| XD 01 | Kontaktleiste, 15pol.<br>Contact plug, 15fold<br>Liteau de contact, 15pol.<br>Piastra di contatto, 15poli | | 7318 43 28 |
| XF 06 | Kontaktleiste, 18pol.<br>Contact plug, 18fold<br>Liteau de contact, 18pol.<br>Piastra di contatto, 18poli | | 7319 06 18 |
| IC-Fassung, 28pol. / IC socket, 28fold<br>Socle de IC, 28fois / Zoccolo del IC | | | 4156 30 82 |
| IC-Fassung, 40pol. / IC socket, 40fold<br>Socle de IC, 40fois / Zoccolo del IC | | | 4156 30 80 |

*) Originalbestückung beachten! / Please note original equipment!
l'equipement d'origine! / Osservare la conferma originale!

## Ersatzteile / Replacement parts list / Pièces de rechange / Elenco delle parti di ricambio

⚠ Sicherheitsbauteil im Sinn der Sicherheitsbestimmung. Diese Teile dürfen nur durch Originalteile ersetzt werden.
⚠ Safety components in accordance with existing regulations. These components must only be replaced by original component parts.
⚠ Composant de sécurité conformément aux réglementations de sécurité. Ces composants doivent être uniquement remplacés par des pièces d'origines.
⚠ Componenti di sicurezza ai sensi del regolamento di sicurezza. Queste componenti devono venir sostituite unicamente con parti originali.

| | | | |
|---|---|---|---|
| Isolierscheibe für T..., IC... / Sil. pad for T..., IC...<br>Rondelle isolante pour T..., IC... / Piastra isolante per T..., IC... | | | 8253 17 01 |
| Feder für T..., IC... / Spring clip for T..., IC...<br>Ressort de tension pour T..., IC... / Molla di trazione per T..., IC... | | | 7368 70 12 |
| Untere Abschirmung für IC 820 / Bottom shielding for IC 820<br>Inférieur blindage pour IC 820 / Inferiore comune per IC 820 | | | 8486 00 80 |
| Obere Abschirmung für IC 820 / Top shielding for IC 820<br>Supérieur blindage pour IC 820 / Superiore comune per IC 820 | | | 8486 00 90 |
| Distanzstück für Kühlblech/Spacer for cooling plate<br>Pièce d'écartement pour tôle de refroidissement<br>Distancziale per piastra di raffreddamento | | | 8448 00 60 |
| Hochspannungskabel für TR 520/High voltage cable for TR 520<br>Câble haute-tension pour TR 520/Cavo di alta tensione per TR 520 | | | 4888 62 35 |
| Kable, Focusplatte (R 540)/Cable focusboard (R 540)<br>Câble plaque de focus (R 540)/Cavo piastra di fuoco (R 540) | | | 4888 62 37 |
| **Bildröhrenanschlußplatte (NN)**<br>**C.R.T. base board (MN)**<br>**Platine de connexion du tube-cathodique**<br>**Piastra di allacciamento del cinescopio** | | | **6911 08 78**<br>**6911 08 79** |
| T 1023, 1033, 1043 | BC 858 B | Chip | 3614 54 22 |
| T 1024, 1034, 1044 | TBF 871 | | 3612 52 83 |
| T 1025, 1035, 1045 | BF 420 | | 3612 01 25 |
| T 1026, 1036, 1046 | BF 821 | Chip | 3614 73 50 |
| T 1060, 1065 | BC 858 C | Chip | 3614 54 23 |
| D 1024, 1026, 1034, 1036, 1044, 1046, 1061, 1065, 1062 | LL 4148 F MIN | | 3656 03 11 |
| D 1065 | BAV 103 MIN (MN) | | 3656 19 50 |
| D 1025, 1035, 1045 | LL SD 103 C MIN | | 3656 02 06 |
| L 1029, 1039, 1049 | Drossel / Choke 27 µH<br>Bob. de self / Bobina | | 4557 17 59 |
| R 1009 | 100 Ω 0,25 W | | ⚠ 3151 45 16 |
| R 1011 | 1,8 Ω 0,25 W | | ⚠ 3151 45 02 |
| R 1022, 1032, 1042 | 100 kΩ 0,7 W | | 3142 16 01 |
| R 1024, 1034, 1044 | 18 kΩ 1 W | | 3141 39 68 |
| R 1025, 1035, 1045 | 1,5 kΩ 0,25 W | | ⚠ 3151 26 21 |
| C 1001 | 10 nF 1500 V | | ⚠ 3315 09 57 |
| Bildröhrenfassung / Picture tube socket<br>Socle de tube-image / Zoccolo del cinescopio | | | 4155 40 34 |
| Bildröhrenfassung / Picture tube socket<br>Socle de tube-image / Zoccolo del cinescopio | | (MN) | 4155 40 35 |
| **Bedienteil**<br>**Operating unit**<br>**Bloc de commandes**<br>**Unita di commando** | | **VISION 2000** | **5883 11 90** |
| IP 01 | TBA 2800 | MOS | 3763 08 13 |
| TP 01, 02 | BC 807-25 Chip | | 3614 73 04 |
| DP 01 | 4601 L-NB | | 3686 12 02 |
| DP 02...05 | TLSG 2100 | | 3681 14 75 |
| Kappe / Cap / Capuchon / Capelletto | | | 8448 04 00 |
| **Bedienteil**<br>**Operating unit**<br>**Bloc de commandes**<br>**Unita di commando** | | **IFB 762**<br>**IFB 762 S**<br>**IFB 763**<br>**IFB 763 A** | **5883 11 62**<br>**5883 11 96**<br>**5883 11 72**<br>**5883 11 83** |
| C 1406 | 22 µF 16 V | | 3422 13 18 |
| D 1501 | DS 186 P | (IFB 763/IFB 762) | 3683 10 42 |
| D 1502, 1503, 1504, 1505 | LED LG 3369 FH | (IFB 763/IFB 762) | 3681 12 86 |
| T 1501, 1502 | BC 328–25 | (IFB 763/IFB 762) | 3614 71 33 |
| IC 1401 | TBA 2800 | MOS | 3763 08 13 |
| IC 1501 | TBA 2800 | MOS (IFB 762/674) | 3763 08 13 |
| L 1401, 1402, 1403 | Drossel / Choke<br>Bobine de self / Bobina | | 4557 17 56 |
| A 1501 | Display 4601 L–NB | | 3686 12 02 |
| S 1501, 1502, 1503, 1504 | Tasten / Buttons<br>Touches / Tasti | (IFB 762/763) | 4115 06 76 |
| Bedienteilplatte / Operating unit board<br>Plaque de bloc de commandes / Piastra dell'unita di comando | | (IFB 763) | 8446 01 20 |
| Kopfhörer-Buchse / Headphone socket<br>Douille pour casque / Presa di ricevitore a cuffia | | (IFB 762/763) | 4144 11 16 |
| Gehäuse für Vorverstärker / Pre-amplifier housing<br>Boitier de préamplificateur / Alloggiamento preamplificatore | | IFB 762) | 6536 21 19 |
| Netzschalter / Mains switch<br>Interrupteur secteur / Interruttore di rete elettrica | | (IFB 762/IFB 763) | 4112 22 20 |
| Netztaste / Operating knob for mains<br>Touche secteur / Tasto di rete elettrica | | (IFB 762/IFB 763) | 8468 01 00 |
| Kontaktleiste, 15 pol. / Contact plug, 15fold<br>Liteau de contact, 15 pol./ Piastra di contatto, 15poli | | XD 01 (IFB 762) | 4145 73 24 |
| Netzkabel für Bed.-Teil+Chassis<br>Mains cable for operating unit+chassis<br>Cable secteur pur bloc de commandes+chassis<br>Cavo per rete elettrica e unita di comando+basamento | | (IFB 763) | 4888 67 49 |
| Kabel, Bedienteil-Chassis<br>Cable, control panel for chassis<br>Cordon, chassis-unité de commandes<br>Dispositivo di comando per chassis | | | 4888 67 49 |
| Halter für Diode / Holder for diode<br>Support pour diode/Sostegno per diodo | | (IFB 762/IFB 763)<br>(IFB 764) | 8448 00 40 |
| Abdeckung für Netzschalter<br>Covering for mains switch<br>Couverture pour interrupteur secteur<br>Copertura per interruttore di rete elettrica | | (IFB 762/IFB 763) | 8448 01 50 |
| Druckfeder für Netzteil<br>Pressure spring for mains unit<br>Ressort de pression pour bloc de secteur<br>Molla di compressione per unita di rete elettrica | | (IFB 762) | 7352 54 07 |
| Tastenrahmen / Frame for buttons<br>Cadre pour touches / Telaio per tasti | | (IFB 762) | 8448 00 50 |
| **Bedienteil**<br>**Operating unit**<br>**Bloc de commandes**<br>**Unita di commando** | | **IFB 760 R**<br>**IFB 760 S**<br>**IFB 767**<br>**IFB 768**<br>**IFB 764**<br>**IFB 764 S** | **5883 11 76**<br>**5883 10 77**<br>**6911 34 87**<br>**5883 11 88**<br>**5883 11 75**<br>**5883 10 75** |
| C 1401 | 0,33 µF 250 V | (IFB 760 R/764) | ⚠ 3324 09 31 |
| C 1402 | 0,1 µF 250 V | (IFB 760 R/764) | ⚠ 3324 09 27 |
| C 1405 | 2,2 µF 63 V | (IFB 760R) | 3422 95 15 |
| C 1406 | 22 µF 16 V | | 3422 13 18 |
| C 1504 | 2,2 µF 63 V | (IFB 764) | 3422 65 13 |
| C 1505 | 22 µF 25 V | (IFB 764) | 3422 92 80 |
| D 1401 | SFH 205 | (IFB 760R) | 3683 10 35 |
| D 1501 | LG 3360 EH | (IFB 760R) | 3681 12 81 |
| | DS 186 P | (IFB 768/767/764 S) | 3683 10 42 |
| D 1502, 1503, 1504, 1505 | LED LG 3360 DG | (IFB 768) | 3681 12 67 |
| D 1502, 1503, 1504, 1505 | TLHG 4414 | | 3681 14 64 |
| D 1502...1505 | LG 336 OEH | (IFB 764 S) | 3681 12 81 |
| T 1401, 1402, 1501, 1502 | BC 328–25 | | 3614 71 33 |
| IC 1501 | TBA 2800 | MOS | 3763 08 13 |
| L 1401 | | (IFB 764 S) | 4557 04 55 |
| L 1401 | | (IFB 760R) | 4557 04 51 |
| | | (IFB 764) | 4557 04 33 |
| L 1401 | | (IFB 760 S) | 4557 04 55 |
| L 1402, 1403 | 22 µH | (IFB 760R) | 4557 16 65 |
| L 1404 | 22 µH | (IFB 760R) | 4557 16 65 |
| L 1601, 1602, 1603 | 15 µH | (IFB 768) | 4557 17 56 |
| L 1601, 1602, 1603 | 22 µH | (IFB 764 S) | 4557 16 65 |
| FU 1401 | T 2A | (IFB 760R/764) | ⚠ 4375 18 18 |
| FU 1401 | T 2,5 A AH | | ⚠ 4375 16 51 |
| A 1501 | Display 4606 R | | 3686 12 01 |
| A 1501 | LTD 323 G-FD | | 3686 12 03 |
| A 1501 | 4601 L-NB | | 3686 12 02 |
| S 1501, 1502, 1503, 1504 | Tasten / Buttons<br>Touches / Tasti | (IFB 768)<br>(IFB 764 S) | 4115 06 76 |
| Tastensatz, 4fach / Operating knob assortment, 4fold<br>Jeu de touches, 4fois / Pulsanti di comande, 4 volte tanto | | | 8448 02 40 |
| Tastensatz, 4fach / Operating knob assortment, 4fold<br>Jeu de touches, 4fois / Pulsanti di comande, 4 volte tanto | | (IFB 767) | 8448 02 70 |
| Tastensatz, 4fach / Operating knob assortment, 4fold<br>Jeu de touches, 4fois / Pulsanti di comande, 4 volte tanto | | (IFB 764 S) | 8448 01 00 |
| Bedienteilplatte / Operating unit board<br>Plaque de bloc de commandes<br>Piastra dell'unita di comando | | (IFB 768)<br>(IFB 764) | 8446 01 60<br>8446 00 80 |
| Anzeigeplatte / Indicator board<br>Plaque pour indicateur / Piastra di indicazione | | (IFB 767) | 6911 45 87 |
| Gummikontaktplatte / Rubber contact board<br>Plaque de contact en caoutchouc / Piastra di contatto a gomma | | (IFB 760R) | 4188 02 86 |
| Gummikontaktplatte / Rubber contact board<br>Plaque de contact en caoutchouc / Piastra di contatto a gomma | | (IFB 767) | 8297 00 90 |
| Kontaktplatte / Contact board<br>Plaque de contact / Piastra di contatto | | (IFB 760R) | 6942 18 53 |
| Kopfhörer-Buchse / Headphone socket<br>Douille pour casque / Presa di ricevitore a cuffia | | (IFB 768)<br>(IFB 764) | 4144 11 16<br>4144 11 20 |
| Kopfhörerplatte / Headphone board<br>Plaque pour casque / Piastra di ricevitore a cuffia | | (IFB 767) | 6911 45 86 |
| Halter für Grundplatte / Holder for base board<br>Support de platine de base / Sostegno della piastra di base | | (IFB 760R/764) | 8311 81 02 |
| Gehäuse für Vorverstärker / Pre-amplifier housing<br>Boitier de préamplificateur / Alloggiamento preamplificatore | | IFB 760R) | 6536 21 14 |



## Ersatzteile / Replacement parts list / Pièces de rechange / Elenco delle parti di ricambio

⚠ Sicherheitsbauteil im Sinn der Sicherheitsbestimmung. Diese Teile dürfen nur durch Originalteile ersetzt werden.
⚠ Safety components in accordance with existing regulations. These components must only be replaced by original component parts.
⚠ Composant de sécurité conformément aux réglementations de sécurité. Ces composants doivent être uniquement remplacés par des pièces d'origines.
⚠ Componenti di sicurezza ai sensi del regolamento di sicurezza. Queste componenti devono venir sostituite unicamente con parti originali.

| | | | |
|---|---|---|---|
| Klemmfeder / Terminal feather<br>Ressort à bornes / Molla per terminale | | (IFB 760R) | 7368 62 03 |
| Netzschalter / Mains switch<br>Interrupteur secteur / Interruttore di rete elettrica | | (IFB 760R)<br>(IFB 768/764) | 4112 21 71<br>4112 31 75 |
| Netztaste / Operating knob for mains<br>Touche secteur / Tasto di rete elettrica | | (IFB 760R)<br>(IFB 768)<br>(IFB 764 S) | 6315 36 21<br>8468 01 10<br>6315 36 33 |
| Kontaktleiste, 15 pol. / Contact plug, 15fold<br>Liteau de contact, 15 pol./ Piastra di contatto, 15poli | | XD 01 (IFB 760R)<br>(IFB 764) | 7318 43 28<br>7318 43 55 |
| Kappe für Sicherung / Cap for fuse<br>Capuchon pour fusible / Cappelletto per fusibili | | FU 1401 (IFB 760R) | 8612 15 08 |
| Netzkabel / Mains cable<br>Cable secteur / Cavo per rete elettrica | | (IFB 760R) | 4131 24 36 |
| Netzkabel für Bed.-Teil+Chassis<br>Mains cable for operating unit+chassis<br>Cable secteur pur bloc de commandes+chassis<br>Cavo per rete elettrica e unita di comando+basamento | | (IFB 760R/764) | 4888 67 12 |
| Halter / Holder / Support / Sostegno | | D 1501 (IFB 760R) | 8624 71 28 |
| Halter für Diode / Holder for diode<br>Support pour diode/Sostegno per diodo | | IFB 768)<br>(IFB 764)<br>(IFB 767) | 8641 10 02<br>8624 71 32<br>8448 02 60 |
| Kabelhalter / Holder for cable<br>Support pour cable / Sostegno per cavo | | 17,5 mm (IFB 760R) | 8681 57 01 |
| Druckfeder für Netzteil<br>Pressure spring for mains unit<br>Ressort de pression pour bloc de secteur<br>Molla di compressione per unita di rete elettrica | | (IFB 768) | 7352 54 04 |
| Anzeigefenster / Window for indicator<br>Fenetre pour indicateur / Finestra per indicazione | | (IFB 764) | 6466 52 08 |
| Kappe für Netzschalter<br>Cap for mains switch<br>Capuchon pour interrupteur secteur<br>Capelletto per interruttore di rete elettrica | | (IFB 764) | 8612 15 12 |
| **Bedienteil**<br>**Operating unit**<br>**Bloc de commandes**<br>**Unita di commando** | | **IFB 761 ES** | **5883 10 95** |
| D 1401 | SFH 205 | | 3683 10 35 |
| D 1502, 1503 | LED LG 3360 DG | | 3681 12 84 |
| T 1401, 1402 | BC 328–25 | | 3614 71 33 |
| IC 1401 | TBA 2800 | MOS | 3763 08 13 |
| L 1401, 1402, 1403 | Drossel / Choke<br>Bobine de self / Bobina | | 4557 17 56 |
| A 1501 | Display 4601 L–NB | | 3686 12 02 |
| Bedienteilplatte / Operating unit board<br>Plaque de bloc de commandes / Piastra dell'unita di comando | | | 8446 03 70 |
| Kontaktmatte, 4fach / Contact mat, 4fold<br>Nátte à contact, 4fois / La stuoia di contatto, 4 volte tanto | | | 4188 02 68 |
| Kopfhörer-Buchse / Headphone socket<br>Douille pour casque / Presa di ricevitore a cuffia | | | 4145 08 06 |
| Netzschalter / Mains switch<br>Interrupteur secteur / Interruttore di rete elettrica | | | 4112 21 71 |
| Kontaktplatte / Contact board<br>Plaque de contact / Piastra di contatto | | | 4112 21 71 |
| Druckfeder für Netzschalter<br>Pressure spring for mains switch<br>Ressort de pression pour interrupteur secteur<br>Molla di compressione per interruttore di rete elettrica | | | 7352 54 03 |
| Lichtschacht, 2fach / Light leading, 2fold<br>Conduite de lumière, 2fois / Guida di luce, 2 volte tanto | | | 8622 31 05 |
| **Bedienteil**<br>**Operating unit**<br>**Bloc de commandes**<br>**Unita di commando** | | **IFB 773**<br>**IFB 773 S** | **5883 10 51**<br>**5883 17 51** |
| D 1501 | DS 186 P | | 3683 10 42 |
| D 1502, 1503, 1504, 1505 | LED LG 3369-FH | | 3681 12 86 |
| T 1501, 1502 | BC 328–25 | | 3614 71 33 |
| IC 1501 | TBA 2800 | MOS | 3763 08 13 |
| L 1401, 1402, 1403 | 15 µH | | 4557 17 56 |
| A 1501 | Display 4601 L-NB | | 3686 12 02 |
| S 1501, 1502, 1503, 1504 | Tasten / Buttons<br>Touches / Tasti | | 4115 06 76 |
| Bedienteilplatte / Operating unit board<br>Plaque de bloc de commandes<br>Piastra dell'unita di comando | | | 8446 03 30 |
| Kopfhörer-Buchse / Headphone socket<br>Douille pour casque / Presa di ricevitore a cuffia | | | 4144 11 16 |
| Netzschalter / Mains switch<br>Interrupteur secteur / Interruttore di rete elettrica | | | 4112 22 20 |
| Netztaste / Operating knob for mains<br>Touche secteur / Tasto di rete elettrica | | | 8468 02 50 |
| LT-Taste | | | 8448 07 50 |
| Progr.-Taste | | | 8448 07 70 |
| Netzkabel für Bed.-Teil+Chassis<br>Mains cable for operating unit+chassis<br>Cable secteur pur bloc de commandes+chassis<br>Cavo per rete elettrica e unita di comando+basamento | | | 4888 67 49 |
| Druckfeder für Netzteil<br>Pressure spring for mains unit<br>Ressort de pression pour bloc de secteur<br>Molla di compressione per unita di rete elettrica | | | 7352 54 07 |
| Anzeigefenster / Window for indicator<br>Fenetre pour indicateur / Finestra per indicazione | | | 8455 04 60 |
| Kappe für Netzschalter<br>Cap for mains switch<br>Capuchon pour interrupteur secteur<br>Capelletto per interruttore di rete elettrica | | | 8448 01 50 |
| Anzeigenfolie / Foil for indicator<br>Feuille pour indicateur / Il foglio per indicazione | | | 8478 02 20 |
| Lichtschacht / Light leading<br>Conduite de lumière / Guida di luce | | | 8448 08 00 |
| **Netzfilterplatte**<br>**Mains filter board**<br>**Plaque pour filtre secteur**<br>**Piastra filtro di rete elettrica** | | | **6911 31 13**<br>**6911 31 16** |
| C 1701 | 0,33 µF | 250 V | ⚠ 3324 09 31 |
| C 1702 | 0,1 µF | 250 V | ⚠ 3324 09 27 |
| L 1701 | | | 4557 04 51 |
| FU 1701 | T 2 A | | ⚠ 4375 18 18 |
| Halter für FU 1701 / Holder for FU 1701<br>Support pour FU 1701 / Sostegno per FU 1701 | | | 4157 04 51 |
| Kappe für FU 1701 / Cap for FU 1701<br>Capuchon pour FU 1701 / Capelletto per FU 1701 | | | 8612 15 08 |
| **Netzfilterplatte**<br>**Mains filter board**<br>**Plaque pour filtre secteur**<br>**Piastra filtro di rete elettrica** | | | **6911 31 14**<br>**6911 31 15** |
| CN 51 | 0,1 µF | 250 V | ⚠ 3324 09 27 |
| LN 51<br>LN 52/53 | | | 4557 04 18<br>4557 81 26 |
| FN 51 | T 2 A | | ⚠ 4375 18 18 |
| Halter für FN 51 / Holder for FN 51<br>Support pour FN 51 / Sostegno per FN 51 | | | 4157 04 51 |
| Kappe für FN 51 / Cap for FN 51<br>Capuchon pour FN 51 / Capelletto per FN 51 | | | 8448 04 30 |
| **Netzfilterplatte**<br>**Mains filter board**<br>**Plaque pour filtre secteur**<br>**Piastra filtro di rete elettrica** | | | **6911 31 20**<br>**6911 31 18**<br>**6911 31 21**<br>**6911 31 17** |
| CN 51 | 0,33 µF | 250 V | ⚠ 3324 09 47 |
| LN 51<br>LN 51 | (6911 31 18)<br>(6911 31 21) | | ⚠ 4557 04 51<br>⚠ 4557 04 19 |
| FN 51 | T 2,5 A AH | | ⚠ 4375 16 51 |
| Halter für FN 51 / Holder for FN 51<br>Support pour FN 51 / Sostegno per FN 51 | | | 4157 04 51 |
| Kappe für FN 51 / Cap for FN 51<br>Capuchon pour FN 51 / Capelletto per FN 51 | | | 8448 04 30 |
| **Netzfilterplatte**<br>**Mains filter board**<br>**Plaque pour filtre secteur**<br>**Piastra filtro di rete elettrica** | | | **6911 31 24** |
| CN 51 | 0,33 µF | 250 V | ⚠ 3324 09 47 |
| LN 51 | | | ⚠ 4557 04 55 |
| FN 51 | T 2,5 A AH | | ⚠ 4375 16 51 |
| Halter für FN 51 / Holder for FN 51<br>Support pour FN 51 / Sostegno per FN 51 | | | 4157 04 51 |
| Kappe für FN 51 / Cap for FN 51<br>Capuchon pour FN 51 / Capelletto per FN 51 | | | 8448 04 30 |

# Ersatzteile / Replacement parts list / Pièces de rechange / Elenco delle parti di ricambio

⚠ Sicherheitsbauteil im Sinn der Sicherheitsbestimmung. Diese Teile dürfen nur durch Originalteile ersetzt werden.
⚠ Safety components in accordance with existing regulations. These components must only be replaced by original component parts.
⚠ Composant de sécurité conformément aux réglementations de sécurité. Ces composants doivent être uniquement remplacés par des pièces d'origines.
⚠ Componenti di sicurezza ai sensi del regolamento di sicurezza. Queste componenti devono venir sostituite unicamente con parti originali.

| | | |
|---|---|---|
| Klemmfeder / Terminal feather<br>Ressort à bornes / Molla per terminale | (IFB 760R) | 7368 62 03 |
| Netzschalter / Mains switch<br>Interrupteur secteur / Interruttore di rete elettrica | (IFB 760R)<br>(IFB 768/764) | 4112 21 71<br>4112 31 75 |
| Netztaste / Operating knob for mains<br>Touche secteur / Tasto di rete elettrica | (IFB 760R)<br>(IFB 768)<br>(IFB 764 S) | 6315 36 21<br>8468 01 10<br>6315 36 33 |
| Kontaktleiste, 15 pol. / Contact plug, 15fold<br>Liteau de contact, 15 pol./ Piastra di contatto, 15poli | XD 01 (IFB 760R)<br>(IFB 764) | 7318 43 28<br>7318 43 55 |
| Kappe für Sicherung / Cap for fuse<br>Capuchon pour fusible / Cappelletto per fusibili | FU 1401 (IFB 760R) | 8612 15 08 |
| Netzkabel / Mains cable<br>Cable secteur / Cavo per rete elettrica | (IFB 760R) | 4131 24 36 |
| Netzkabel für Bed.-Teil+Chassis<br>Mains cable for operating unit+chassis<br>Cable secteur pur bloc de commandes+chassis<br>Cavo per rete elettrica e unita di comando+basamento | (IFB 760R/764) | 4888 67 12 |
| Halter / Holder / Support / Sostegno | D 1501 (IFB 760R) | 8624 71 28 |
| Halter für Diode / Holder for diode<br>Support pour diode/Sostegno per diodo | IFB 768)<br>(IFB 764)<br>(IFB 767) | 8641 10 02<br>8624 71 32<br>8448 02 60 |
| Kabelhalter / Holder for cable<br>Support pour cable / Sostegno per cavo | 17,5 mm (IFB 760R) | 8681 57 01 |
| Druckfeder für Netzteil<br>Pressure spring for mains unit<br>Ressort de pression pour bloc de secteur<br>Molla di compressione per unita di rete elettrica | (IFB 768) | 7352 54 04 |
| Anzeigefenster / Window for indicator<br>Fenetre pour indicateur / Finestra per indicazione | (IFB 764) | 6466 52 08 |
| Kappe für Netzschalter<br>Cap for mains switch<br>Capuchon pour interrupteur secteur<br>Capelletto per interruttore di rete elettrica | (IFB 764) | 8612 15 12 |
| **Bedienteil<br>Operating unit<br>Bloc de commandes<br>Unita di commando** | **IFB 761 ES** | **5883 10 95** |
| D 1401<br>D 1502, 1503 | SFH 205<br>LED LG 3360 DG | 3683 10 35<br>3681 12 84 |
| T 1401, 1402 | BC 328–25 | 3614 71 33 |
| IC 1401 | TBA 2800 MOS | 3763 08 13 |
| L 1401, 1402, 1403 | Drossel / Choke<br>Bobine de self / Bobina | 4557 17 56 |
| A 1501 | Display 4601 L–NB | 3686 12 02 |
| Bedienteilplatte / Operating unit board<br>Plaque de bloc de commandes / Piastra dell'unita di comando | | 8446 03 70 |
| Kontaktmatte, 4fach / Contact mat, 4fold<br>Nátte à contact, 4fois / La stuoia di contatto, 4 volte tanto | | 4188 02 68 |
| Kopfhörer-Buchse / Headphone socket<br>Douille pour casque / Presa di ricevitore a cuffia | | 4145 08 06 |
| Netzschalter / Mains switch<br>Interrupteur secteur / Interruttore di rete elettrica | | 4112 21 71 |
| Kontaktplatte / Contact board<br>Plaque de contact / Piastra di contatto | | 4112 21 71 |
| Druckfeder für Netzschalter<br>Pressure spring for mains switch<br>Ressort de pression pour interrupteur secteur<br>Molla di compressione per interruttore di rete elettrica | | 7352 54 03 |
| Lichtschacht, 2fach / Light leading, 2fold<br>Conduite de lumière, 2fois / Guida di luce, 2 volte tanto | | 8622 31 05 |
| **Bedienteil<br>Operating unit<br>Bloc de commandes<br>Unita di commando** | **IFB 773<br>IFB 773 S** | **5883 10 51<br>5883 17 51** |
| D 1501<br>D 1502, 1503, 1504, 1505 | DS 186 P<br>LED LG 3369-FH | 3683 10 42<br>3681 12 86 |
| T 1501, 1502 | BC 328–25 | 3614 71 33 |
| IC 1501 | TBA 2800 MOS | 3763 08 13 |
| L 1401, 1402, 1403 | 15 µH | 4557 17 56 |
| A 1501 | Display 4601 L-NB | 3686 12 02 |
| S 1501, 1502, 1503, 1504 | Tasten / Buttons<br>Touches / Tasti | 4115 06 76 |
| Bedienteilplatte / Operating unit board<br>Plaque de bloc de commandes<br>Piastra dell'unita di comando | | 8446 03 30 |
| Kopfhörer-Buchse / Headphone socket<br>Douille pour casque / Presa di ricevitore a cuffia | | 4144 11 16 |

| | | |
|---|---|---|
| Netzschalter / Mains switch<br>Interrupteur secteur / Interruttore di rete elettrica | | 4112 22 20 |
| Netztaste / Operating knob for mains<br>Touche secteur / Tasto di rete elettrica | | 8468 02 50 |
| LT-Taste | | 8448 07 50 |
| Progr.-Taste | | 8448 07 70 |
| Netzkabel für Bed.-Teil+Chassis<br>Mains cable for operating unit+chassis<br>Cable secteur pur bloc de commandes+chassis<br>Cavo per rete elettrica e unita di comando+basamento | | 4888 67 49 |
| Druckfeder für Netzteil<br>Pressure spring for mains unit<br>Ressort de pression pour bloc de secteur<br>Molla di compressione per unita di rete elettrica | | 7352 54 07 |
| Anzeigefenster / Window for indicator<br>Fenetre pour indicateur / Finestra per indicazione | | 8455 04 60 |
| Kappe für Netzschalter<br>Cap for mains switch<br>Capuchon pour interrupteur secteur<br>Capelletto per interruttore di rete elettrica | | 8448 01 50 |
| Anzeigenfolie / Foil for indicator<br>Feuille pour indicateur / Il foglio per indicazione | | 8478 02 20 |
| Lichtschacht / Light leading<br>Conduite de lumière / Guida di luce | | 8448 08 00 |
| **Netzfilterplatte<br>Mains filter board<br>Plaque pour filtre secteur<br>Piastra filtro di rete elettrica** | | **6911 31 13<br>6911 31 16** |
| C 1701<br>C 1702 | 0,33 µF 250 V<br>0,1 µF 250 V | ⚠ 3324 09 31<br>⚠ 3324 09 27 |
| L 1701 | | 4557 04 51 |
| FU 1701 | T 2 A | ⚠ 4375 18 18 |
| Halter für FU 1701 / Holder for FU 1701<br>Support pour FU 1701 / Sostegno per FU 1701 | | 4157 04 51 |
| Kappe für FU 1701 / Cap for FU 1701<br>Capuchon pour FU 1701 / Capelletto per FU 1701 | | 8612 15 08 |
| **Netzfilterplatte<br>Mains filter board<br>Plaque pour filtre secteur<br>Piastra filtro di rete elettrica** | | **6911 31 14<br>6911 31 15** |
| CN 51 | 0,1 µF 250 V | ⚠ 3324 09 27 |
| LN 51<br>LN 52/53 | | 4557 04 18<br>4557 81 26 |
| FN 51 | T 2 A | ⚠ 4375 18 18 |
| Halter für FN 51 / Holder for FN 51<br>Support pour FN 51 / Sostegno per FN 51 | | 4157 04 51 |
| Kappe für FN 51 / Cap for FN 51<br>Capuchon pour FN 51 / Capelletto per FN 51 | | 8448 04 30 |
| **Netzfilterplatte<br>Mains filter board<br>Plaque pour filtre secteur<br>Piastra filtro di rete elettrica** | | **6911 31 20<br>6911 31 18<br>6911 31 21<br>6911 31 17** |
| CN 51 | 0,33 µF 250 V | ⚠ 3324 09 47 |
| LN 51<br>LN 51 | (6911 31 18)<br>(6911 31 21) | ⚠ 4557 04 51<br>⚠ 4557 04 19 |
| FN 51 | T 2,5 A AH | ⚠ 4375 16 51 |
| Halter für FN 51 / Holder for FN 51<br>Support pour FN 51 / Sostegno per FN 51 | | 4157 04 51 |
| Kappe für FN 51 / Cap for FN 51<br>Capuchon pour FN 51 / Capelletto per FN 51 | | 8448 04 30 |
| **Netzfilterplatte<br>Mains filter board<br>Plaque pour filtre secteur<br>Piastra filtro di rete elettrica** | | **6911 31 24** |
| CN 51 | 0,33 µF 250 V | ⚠ 3324 09 47 |
| LN 51 | | ⚠ 4557 04 55 |
| FN 51 | T 2,5 A AH | ⚠ 4375 16 51 |
| Halter für FN 51 / Holder for FN 51<br>Support pour FN 51 / Sostegno per FN 51 | | 4157 04 51 |
| Kappe für FN 51 / Cap for FN 51<br>Capuchon pour FN 51 / Capelletto per FN 51 | | 8448 04 30 |





# Ersatzteile / Replacement parts list / Pièces de rechange / Elenco delle parti di ricambio

⚠ Sicherheitsbauteil im Sinn der Sicherheitsbestimmung. Diese Teile dürfen nur durch Originalteile ersetzt werden.
⚠ Safety components in accordance with existing regulations. These components must only be replaced by original component parts.
⚠ Composant de sécurité conformément aux réglementations de sécurité. Ces composants doivent être uniquement remplacés par des pièces d'origines.
⚠ Componenti di sicurezza ai sensi del regolamento di sicurezza. Queste componenti devono venir sostituite unicamente con parti originali.

| | | |
|---|---|---|
| **Netzschalter, komplett<br>Mains switch, comp.<br>Interrupteur secteur, comp.<br>Interruttore di rete elettrica, comp.** | | **5888 30 55** |
| Netzschalter / Mains switch<br>Interrupteur secteur / Interruttore di rete elettrica | | 4112 31 76 |
| Abdeckung für Netzschalter<br>Covering for mains switch<br>Couverture pour interrupteur secteur<br>Copertura per interruttore di rete elettrica | | 8448 01 50 |
| Kabel, Netzschalter-Netzfilter<br>Cable, mains switch-mains filter secteur<br>Cordon, interrupteur secteur-filtre<br>Cavo, interruttore di rete-filtro di rete | | 4888 67 48 |
| Kabel, Netzschalter-Chassis<br>Cable, mains switch-chassis<br>Cordon, interrupteur secteur-chassis<br>Cavo, interruttore di rete-chassis | | 4888 67 49 |
| **Netzschalter, komplett<br>Mains switch, comp.<br>Interrupteur secteur, comp.<br>Interruttore di rete elettrica, comp.** | | **5888 25 65** |
| Netzschalter / Mains switch<br>Interrupteur secteur / Interruttore di rete elettrica | | 4112 22 22 |
| Abdeckung für Netzschalter<br>Covering for mains switch<br>Couverture pour interrupteur secteur<br>Copertura per interruttore di rete elettrica | | 8448 01 50 |
| Netztaste / Operating knob for mains<br>Touche secteur / Tasto di rete elettrica | | 8468 01 40 |
| Kabel, Netzschalter-Netzfilter<br>Cable, mains switch-mains filter secteur<br>Cordon, interrupteur secteur-filtre<br>Cavo, interruttore di rete-filtro di rete | | 4888 67 70 |
| Kabel, Netzschalter–Chassis<br>Cable, mains switch-chassis<br>Cordon, interrupteur secteur-chassis<br>Cavo, interruttore di rete-chassis | (5888 25 56) | 4888 67 70 |
| Kabel, Netzschalter–Chassis<br>Cable, mains switch-chassis<br>Cordon, interrupteur secteur-chassis<br>Cavo, interruttore di rete-chassis | (5888 25 65) | 4888 68 06 |
| **Kopfhörerbuchse / Netzschalter<br>Headphone socket / Mains switch<br>Douille pour casque / Interrupteur secteur<br>Presa di ricevitore a cuffia / Interruttore di rete elettrica** | | **5888 25 53<br>5888 30 53** |
| L 1401 ... 1403 | | 4557 16 65 |
| Netzschalter / Mains switch<br>Interrupteur secteur / Interruttore di rete elettrica | | 4112 22 20 |
| Netztaste / Operating knob for mains<br>Touche secteur / Tasto di rete elettrica | | 8468 00 10 |
| Abdeckung für Netzschalter<br>Covering for mains switch<br>Couverture pour interrupteur secteur<br>Copertura per interruttore di rete elettrica | | 8448 01 50 |
| Kopfhörer-Buchse / Headphone socket<br>Douille pour casque / Presa di ricevitore a cuffia | | 4144 11 16 |
| Druckfeder für Netzschalter<br>Pressure spring for mains switch<br>Ressort de pression pour interrupteur secteur<br>Molla di compressione per interruttore di rete elettrica | | 7352 54 07 |
| Chassiskabel / Chassis cable<br>Cordon chassis / Cavo di chassis | | 4888 67 48 |
| **Kopfhörer-Buchse<br>Headphone socket<br>Douille pour casque<br>Presa di ricevitore a cuffia** | | **6911 34 86<br>6911 34 92** |
| Bu 1601<br>L 1601 ... 1603 | | 4144 11 16<br>4557 17 56 |
| Netzschalter, compl. / Mains switch, comp.<br>Interrupteur secteur, comp.<br>Interruttore di rete elettrica, comp. | (VISION 2000) | 5888 25 56 |

| | | | |
|---|---|---|---|
| **ES 1** | | (OCEANIC) | **5652 14 01<br>5652 14 03** |
| IC 1201<br>IC 1202 | MC 68 HC 04-R 1<br>LM 2936 Z 5 | | 3779 24 26<br>3768 18 30 |
| T 1201, 1202<br>T 1203 ... 1205<br>T 1206, 1207 | BC 368-E 6288<br>BPW 78 A/B<br>BC 338-40 | | 3614 56 74<br>3683 10 50<br>3614 56 70 |
| D 1201, 1202<br>D 1203 | QPWR-A 899<br>ZTE 2 | | 3682 01 20<br>3653 15 10 |
| D 1205 | CQX 48 A/B | | 3682 01 15 |
| X 1201 | 4 MHz | | 4421 20 15 |
| Gehäuseoberteil / Casing, top section<br>Boîtier partie supérier / Parte superiore del telaio | | | 6138 52 07 |
| Gehäuseunterteil / Casing, bottom section<br>Boîtier partie base / Parte interiore del telaio | | | 6138 54 05 |
| Batteriedeckel / Battery cover<br>Couvercle de batterie / Coperchio della batteria | | | 6138 53 04 |
| Kugel / Spherical / Sphérique / Sferica | | | 7651 01 50 |
| Gehäuseoberteil, Kugel/ Casing, top section, spherical<br>Boîtier partie supérier, sphérique/ Parte superiore del telaio, sferica | | | 6138 04 05 |
| Gehäuseunterteil, Kugel/ Casing, bottom section, spherical<br>Boîtier partie base, sphérique/ Parte interiore del telaio, sferica | | | 6138 04 06 |
| Kontaktmatte / Contact mat<br>Nátte à contact / La stuoia di contatto | | | 4188 10 32 |
| Kontaktteil / Contacto part<br>Parte de contact / Parte di contatto | | | 7342 60 10 |
| **ES 3** | | (OCEANIC) | **5652 14 15<br>5652 14 16** |
| IC 1201<br>IC 1202 | SL-RC1 R01<br>LM 2936 Z 5 | MOS | 3779 24 30<br>3768 18 30 |
| T 1201<br>D 1201, 1202<br>D 1203 | BC 368-E 6288<br>SFH 416 R<br>ZTE 2 | | 3614 56 74<br>3682 01 08<br>3653 15 10 |
| X 1201 | 4 MHz | | 4421 20 15 |
| Gehäuseoberteil / Casing, top section<br>Boîtier partie supérier / Parte superiore del telaio | | | 8443 03 20 |
| Gehäuseoberteil / Casing, top section<br>Boîtier partie supérier / Parte superiore del telaio | | (5652 14 16) | 8443 03 30 |
| Gehäuseunterteil / Casing, bottom section<br>Boîtier partie base / Parte interiore del telaio | | | 8443 03 70 |
| Batteriedeckel / Battery cover<br>Couvercle de batterie / Coperchio della batteria | | | 6138 53 04 |
| Kontaktmatte / Contact mat<br>Nátte à contact / La stuoia di contatto | | | 4188 10 40 |
| Kontaktfeder / Contacto part<br>Parte de contact / Parte di contatto | | | 7342 60 07 |
| Taste / Knob / Touche / Tasto | | | 4115 06 76 |
| Fenster / Window / Fenêtre / Finestra | | LED | 6466 32 05 |
| **D 1** | | | **5652 14 53** |
| IC 1201 | SL-RC 1 R01 | MOS | 3779 24 30 |
| T 1201, 1202<br>T 1203 | BC 368-E 6288<br>BC 337-40 | | 3614 56 74<br>3614 41 05 |
| D 1201, 1202<br>D 1203 | SFH 416 R<br>ZTE 2 | | 3682 01 08<br>3653 15 10 |
| D 1204 | SD 103 C | | 3656 02 02 |
| X 1201 | 4 MHz | | 4421 20 15 |
| Gehäuseoberteil / Casing, top section<br>Boîtier partie supérier / Parte superiore del telaio | | | 8443 03 60 |
| Gehäuseunterteil / Casing, bottom section<br>Boîtier partie base / Parte interiore del telaio | | | 8443 02 10 |
| Batteriedeckel / Battery cover<br>Couvercle de batterie / Coperchio della batteria | | | 8443 02 20 |
| Kugel / Spherical / Sphérique / Sferica | | | 7651 01 50 |
| Gehäuseoberteil, Kugel/ Casing, top section, spherical<br>Boîtier partie supérier, sphérique/ Parte superiore del telaio, sferica | | | 6138 04 05 |
| Gehäuseunterteil, Kugel/ Casing, bottom section, spherical<br>Boîtier partie base, sphérique/ Parte interiore del telaio, sferica | | | 6138 04 06 |
| Kontaktmatte / Contact mat<br>Nátte à contact / La stuoia di contatto | | | 4188 10 35 |
| Kontaktteil / Contacto part<br>Parte de contact / Parte di contatto | | | 8488 00 50 |
| Fußstopfen / Pad<br>Garniture de pieds / Piedino di appoccio | | | 8642 01 52 |

# Ersatzteile / Replacement parts list / Pièces de rechange / Elenco delle parti di ricambio

⚠ Sicherheitsbauteil im Sinn der Sicherheitsbestimmung. Diese Teile dürfen nur durch Originalteile ersetzt werden.
⚠ Safety components in accordance with existing regulations. These components must only be replaced by original component parts.
⚠ Composant de sécurité conformément aux réglementations de sécurité. Ces composants doivent être uniquement remplacés par des pièces d'origines.
⚠ Componenti di sicurezza ai sensi del regolamento di sicurezza. Queste componenti devono venir sostituite unicamente con parti originali.

| | | | |
|---|---|---|---|
| **Chassis Eurostereo 2 (110°) MN** | | | **5864 40 06** |
| **Chassis Eurostereo 2 (110°) EX.** | | | **5864 40 25** |
| **Chassis Eurostereo 2 (110°) FST 28 kV** | | | **5864 40 26** |
| **Chassis Eurostereo 2 (90°)** | | | **5864 40 16** |
| **Chassis Eurostereo 2 (90°) EX.** | | | **5864 40 15** |
| IC 303, 304 | HEF 4053 BP | MOS | 3773 51 41 |
| IC 340 | MC 44131-D 14 J | MOS | 3763 51 08 |
| IC 350 | TDA 1521 N | | 3763 12 57 |
| IC 380 | MC 1458 CP 1 | | 3763 09 31 |
| IC 401 | TDA 8170 | | 3763 12 72 |
| IC 710 | TEA 2164 G | | 3766 11 70 |
| IC 750 | L78 S 12 | | 3768 17 53 |
| IC 760 | L78 SQ5CV DL60280 | | 3768 17 82 |
| IC 770 | µA 7805 UC | | 3768 17 11 |
| IC 780 | TEA 5170 | | 3766 11 73 |
| IC 820 | MC 44000 C 88-2 | MOS | 3765 12 12 |
| IC 910 | TDA 4565 V 2 | | 3765 13 91 |
| IC 920 | MC 44140 P | | 3765 12 05 |
| IC 1440* | NES 2-1 R 01 | MOS | 3777 52 61 |
| IC 1440* | NES 3 BR 02 | MOS | 3777 52 52 |
| IC 1440* | NES 2-2 R 01 | MOS | 3777 52 81 |
| IC 1440* | NES 3C R 01 | MOS | 3777 52 55 |
| IC 1440* | NES 3C R 02 | MOS | 3777 52 56 |
| IC 1420 | SDA 3546 | MOS | 3776 52 73 |
| IC 1430 | MC 34164 PS | | 3768 12 12 |
| T 301…303, 310, 331, 368, 421, 782, 783, 791, 810, 841, 842, 862, 891, 893, 931, 1440 | BC 848 B | Chip | 3614 53 22 |
| T 307, 308, 365, 431, 432, 501, 502, 792, 793, 861, 863, 871, 879, 881, 882, 872, 932 | BC 858 B | Chip | 3614 54 22 |
| T 341 | BC 807-25 | Chip | 3614 73 04 |
| T 422 | BC 327-25 | | 3614 71 09 |
| T 507 | BC 337-25 | | 3614 71 38 |
| T 511 | S 2000 AF | | 3616 13 84 |
| T 531 | BD 241 D | | 3616 10 65 |
| T 532 | BC 847 B | Chip | 3614 53 12 |
| T 720 | BUF 405 AKI | | 3616 21 32 |
| T 781 | BC 808-25 | Chip | 3614 73 02 |
| T 830 | BC 848 C | Chip | 3614 53 23 |
| D 341, 1401 | SD 103 C | | 3656 02 02 |
| D 371, 437, 711 | 1 N 4002 | | 3657 11 36 |
| D 436, 848, 1402, 1437, 1462 | 1 N 4148 | | 3656 08 10 |
| D 501 | 1 N 4148 | | 3656 08 10 |
| D 712, 717, 718, 785, 802, 804, 806, 1431, 791 | LL 4148 F | | 3656 03 11 |
| D 511 | BY 228 | | 3657 55 43 |
| D 512 | BYW 74 | | 3657 54 18 |
| D 509, 515, 547, 721, 722, 771 | BA 157 | | 3656 10 09 |
| D 525, 726 | BA 158 | | 3656 10 10 |
| D 526 | BY 269 | | 3657 55 38 |
| D 701…704 | 1 N 4007 | | 3657 11 41 |
| D 705 | ZPY 11 | | 3653 24 17 |
| D 724 | BZX 85 C3 VO | | 3653 22 04 |
| D 741 | BYT 56 J | | 3657 53 90 |
| D 742 | ZPD 33 | | 3653 17 74 |
| D 751, 761 | BYW 32 | | 3657 54 13 |
| D 781 | BYV 28/100 | | 3657 54 50 |
| R 387 | 3,3 Ω 0,25 W | | ⚠ 3151 26 06 |
| R 404 | 1,5 Ω 0,4 W | | 3142 13 62 |
| R 405 | 1,2 Ω 0,4 W | | 3142 13 63 |
| R 405 | 2,2 Ω 0,4 W (110° MN) | | 3142 13 68 |
| R 407, 867, 887 | 17,8 kΩ 1/8 W | | 3142 62 64 |
| R 408 | 6,2 kΩ 0,4 W | | 3142 13 67 |
| R 411 | 1,2 Ω 0,25 W | | 3142 12 54 |
| R 412 | 1,5 Ω 0,4 W | | 3142 38 16 |
| R 415 | 3,3 Ω 1 W | | 3141 39 32 |
| R 416 | 22 Ω NTC | | 3171 20 28 |
| R 505 | 17,8 kΩ 1/8 W | | 3142 62 64 |
| R 509 | 1 kΩ 1 W | | 3141 39 05 |
| R 510 | 0,62 Ω 1 W (110°/90° MN) | | 3141 20 42 |
| R 510 | 0,51 Ω 1 W | | 3141 20 39 |
| R 516 | 2,2 Ω 0,25 W | | ⚠ 3151 45 11 |
| R 517 | 1 kΩ 0,25 W | | ⚠ 3151 26 08 |
| R 521 | 39 Ω 1 W (110°-M) | | 3141 39 33 |
| | 33 Ω 1W (90°-M) | | 3141 39 13 |
| R 528, 541 | 6,8 MΩ 0,25 | | 3142 08 60 |
| R 540 | Focus | | ⚠ 3722 20 33 |
| R 545 | 1,3 Ω 0,5 W | | ⚠ 3151 25 11 |
| R 545 | 1,8 Ω 0,5 W | | ⚠ 3151 25 12 |
| R 547 | 10 Ω 0,25 W | | ⚠ 3151 26 03 |
| R 701 | PTC | | 3172 12 40 |
| R 703 | 5,1 Ω 8 W | | 3134 08 01 |
| R 704 | PTC | | 3172 11 67 |
| R 705 | 2,7 kΩ 4 W | | 3141 51 05 |
| R 712 | 124 kΩ 0,12 W | Chip | 3142 62 17 |
| R 716 | 0,33 Ω 3 W | | 3134 08 36 |
| R 725 | 120 Ω 2 W | | 3141 40 55 |
| R 726 | 2,7 kΩ 4 W | | 3141 22 08 |
| R 730 | 8,2 MΩ 0,54 W | | ⚠ 3156 09 70 |
| R 741 | 220 Ω 2 W | | 3141 40 07 |
| R 742 | 15 kΩ | | 3141 48 57 |
| R 786 | 100 kΩ 0,4 W | | 3142 12 48 |
| R 796 | 470 Ω Einst./Adjust./ Potentiometre/Impostatore | | 3111 17 72 |
| R 806 | 150 kΩ | | 3142 62 56 |
| R 826 | 0,82 Ω 0,25 W | | 3141 45 26 |
| R 921, 922 | 22 Ω 0,25 W | | 3151 45 27 |
| C 363 | 2200 µF 35 V | | 3422 66 78 |
| C 365, 366 | 1000 µF 25 V | | 3422 07 21 |
| C 403 | 2200 µF 25 V | | 3422 97 18 |
| C 413 | 2200 µF 35 V | | 3422 06 39 |

| | | | |
|---|---|---|---|
| C 511 | 8,2 nF 1600 V (110°-M/110°) | | ⚠ 3385 08 38 |
| | 6,8 nF 1600 V (90°-M/90°) | | ⚠ 3385 09 86 |
| C 511 | 9,1 nF 600 V (110° MN) | | ⚠ 3385 08 26 |
| C 512 | 24 nF 400 V (110° MN) | | ⚠ 3324 08 41 |
| C 512 | 27 nF 400 V (110°-M/110°) | | ⚠ 3324 08 35 |
| | 47 nF 400 V (90°-M/90°) | | ⚠ 3324 10 40 |
| C 513 | 0,18 µF 400 V (90°) | | ⚠ 3324 08 18 |
| | 0,18 µF 250 V (110°) | | ⚠ 3324 10 16 |
| C 514 | 0,12 µF 400 V (110°-M/110°) | | ⚠ 3324 10 26 |
| | 0,18 µF 250 V (90°-M/90°) | | ⚠ 3324 08 18 |
| C 515 | 2,2 µF 160 V | | 3426 08 04 |
| C 526, 704, 705 | 1,5 nF 2 KV | | ⚠ 3267 09 76 |
| C 536 | 1,3 nF 1600 V (110°-M) | | 3385 08 42 |
| | 1,5 nF 1600 V (90°-M/90°) | | 3385 09 88 |
| | 1,2 nF 1600 V (110° MN) | | 3385 08 43 |
| C 548 | 22 µF 350 V | | 3426 09 09 |
| | 22 µF 350 V (110° MN) | | 3426 08 06 |
| C 702 | 0,1 µF 400 V | | ⚠ 3314 09 73 |
| C 703 | 1 nF 400 V | | ⚠ 3261 09 22 |
| C 704/705 | 1,5 nF 24 V | | ⚠ 3267 09 76 |
| C 706 | 10 µF 350 V | | 3426 09 77 |
| C 712 | 150 µF 385 V | | 3426 09 19 |
| C 725 | 330 pF 1 KV | | ⚠ 3267 08 53 |
| C 726 | 1 nF 1250 V | | 3365 18 14 |
| C 730 | 2,2 nF 400 V | | ⚠ 3261 09 23 |
| C 742 | 10 µF 160 V | | 3426 08 11 |
| C 757, 1401 | 1000 µF 16 V | | 3422 90 87 |
| C 762 | 1500 µF 10 V | | 3422 06 44 |
| C 781 | 1000 µF 35 V | | 3422 06 25 |
| C 1401 | 1000 µF 16 V | | 3422 90 87 |
| L 367, 368 | 10 µH | | 4557 16 98 |
| L 511 | O.-W. (110°-M/110°) | | 4517 24 91 |
| | O.-W. (90°-M/90°) | | 4517 24 92 |
| L 511 | O.-W. (110° MN) | | ⚠ 4517 26 04 |
| L 517 | Lin. (110°-M/110°) | | ⚠ 4516 12 05 |
| | Lin (90°-M/90°/110° MN)) | | ⚠ 4516 12 06 |
| L 521 | 75 µH | | 4557 09 31 |
| L 711 | 33 µH | | 4517 16 33 |
| L 751, 761 | Ferritperle / Ferrite perle 3,5x6<br>Perle ferritique / Ferit perla | | 4654 15 03 |
| L 877 | 2,2 µH | | 4557 17 51 |
| FE 725, 726 | Ferritperle / Ferrite perle<br>Perle ferritique / Ferit perla | Chip | 4654 15 25 |
| TR 510 | Treiber-Transformator<br>Driver transformator<br>Transf. d'attaque<br>Trasf. eccitatore | | ⚠ 4523 11 87 |
| TR 520 | Horiz.-Ausg.-Transformator (110°-M) | | ⚠ 4515 05 04 |
| | Horiz.-Ausg.-Transformator (110°-MN) | | ⚠ 4515 05 08 |
| | Horiz.-Ausg.-Transformator (90°-M)<br>Line transformator<br>Transf. de lignes<br>Trasf. di uscita orrizzontale | | ⚠ 4515 05 09 |
| TR 701 | Drossel / Choke<br>Bobine de self / Bobina | | 4557 04 30 |
| TR 730 | Übertrager / Pulse transformer<br>Transf. d' impulsion / Trasf. impulsio | | ⚠ 4523 11 09 |
| TR 740 | Schaltnetzteil-Transformator (110°-M/110°) | | ⚠ 4523 15 80 |
| | Schaltnetzteil-Transformator (90°-M/90°)<br>Switched moded transformer<br>Transf. de commutation<br>Trasf. di rete | | ⚠ 4523 15 83 |
| Q 331 | Quarz, Quartz, Quartz, Quarzo | | 4421 20 14 |
| Q 801 | Quarz, Quartz, Quarzo<br>17,734475 MHz | | 4421 31 48 |
| Q 802 | Quarz, Quartz, Quarzo<br>14, 318180 MHz | | 4421 32 12 |
| Q 1401 | Quarz, Quartz, Quarzo 4,0 MHz | | 4421 32 11 |
| SO 301 | CINCH | | 4143 07 38 |
| SCART | | | 4145 02 57 |
| XL 02 | LP-Buchse<br>Loudsp. socket<br>Prise d'haut-parleur<br>Persa dell'altoparlante | | 4145 06 12 |
| XD 01 | Kontaktleiste, 15pol.<br>Contact plug, 15fold<br>Liteau de contact, 15pol.<br>Piastra di contatto, 15poli | | 7318 43 28 |
| XF 06 | Kontaktleiste, 18pol.<br>Contact plug, 18fold<br>Liteau de contact, 18pol.<br>Piastra di contatto, 18poli | | 7319 06 18 |
| IC-Fassung, 8pol. / IC socket, 8fold<br>Socle de IC, 8fois / Zoccolo del IC | | | 4156 30 82 |
| IC-Fassung, 28pol. / IC socket, 28fold<br>Socle de IC, 28fois / Zoccolo del IC | | | 4156 30 79 |
| IC-Fassung, 40pol. / IC socket, 40fold<br>Socle de IC, 40fois / Zoccolo del IC | | | 4156 30 80 |
| Isolierscheibe für T…, IC… / Sil. pad for T…, IC…<br>Rondelle isolante pour T…, IC… / Piastra isolante per T…, IC… | | | 8253 17 01 |

*) Originalbestückung beachten! / Please note original equipment!
l'equipement d'origine! / Osservare la conferma originale!



# Eurostereo – Chassis 2A

## (D) Setzen der Optionsbytes Übersicht / (GB) Setting the option bytes Survey

| OSD | Funktion / Function | Display |
|---|---|---|
| 15 (OPBYT 1) | Optionsbyte 1<br>Option byte 1 | 1 0 |
| 16 (OPBYT 2) | Optionsbyte 2<br>Option byte 2 | 2 0 |
| 17 (OPBYT 3) | Optionsbyte 3<br>Option byte 3 | 3 0 |
| 18 (PR LOCK) | Progr. Sperrbyte***<br>Prog. lock. byte*** | 1 8 |
| 19 (RESERVE) | Res. Byte****<br>Res. byte | 1 9 |

Bemerkung / Remarks

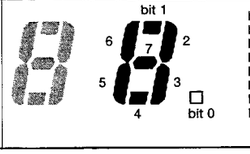


bit 0 = 1
bit 1 = 2
bit 2 = 4
bit 3 = 8
bit 4 = 16
bit 5 = 32
bit 6 = 64
bit 7 = 128

im Optionsbyte 1 leuchtet z. B. 1r
in Optionsbyte 1 light
bit 1 + bit 6
bit 1 = 2
bit 6 = 64
OSD= 066 = Salcomptuner + CTI

### Standardgeräte (z. B. SDA 3526) / Standard sets (e.g. SDA 3526)

| Option-Byte Option byte | Bit | Werkseinst. Factory setting | Bit-Stellung / Bit position | | Bemerkung Remarks |
|---|---|---|---|---|---|
| 1 | 0<br>1 | | 0 } Salcomp/Samsung tuner<br>1 } | 1 } Telefunken tuner<br>0 } | Je nach Tunertyp. / Depending on tuner type.<br>Bei Tunerwechsel überprüfen! / Check when tuner is changed! |
| | 2 | 0 | 0 = 7 Segment Anzeige „aus" / 7-segment display "off" | 1 = „ein" / "on" | |
| | 3 | 1 | 0 = AFC „aus" / AFC "off" | 1 = „ein" / "on" | |
| | 4 | 1 | 0 = NTSC 4,43 MHz | 1 = NTSC 3,58 MHz | |
| | 5 | 1 | 0 = Externer diff. analog. Werte „aus"<br>External, differentiated analog values "off" | 1 = „ein" / "on" | |
| | 6 | 1 | 0 = CTI „aus" / CTI "off" | 1 = CTI „ein" / CTI "on" | |
| | 7 | 0 | 0 | | nicht wirksam* / not operative* |
| 2 | 0 | 0 | 0 | | Muß auf „0" gesetzt werden. / Must be set to „0". |
| | 1 | 0 | 0 = Anz. einer gesend. FLOF-Nachricht „aus" /<br>Display of a FLOF message transmitted "off" | 1 = „ein" / "on" | |
| | 2 | 0 | 0 = Tschechoslowakisches VT „aus" /<br>Czechoslovakian VT "off" | 1 = „ein" / "on" | |
| | 3 | 1 | 0 = OSD-Synchronisation „Y2" /<br>OSD synchronization "Y2" | 1 = „RGB" | |
| | 4 | 1 | 0 = Sleep timer „aus" / Sleep timer "off" | 1 = „ein" / "on" | |
| | 5 | 0 | 0 = Tastaturüberwachung „aus" /<br>Keyboard monitoring "off" | 1 = „ein" / "on" | |
| | 6 | 1 | 0 = Vert. Zeitkonstante „8 µs" /<br>Vertical time constant "8 µs" | 1 = „24 µs" | |
| | 7 | 0 | 0 = Lautstärkeeinstellbereich „normal" /<br>Volume adjustment range "normal" | 1 = um 10 dB verringert<br>reduced by 10 dB | |
| 3 | 0 | 1 | 0 = NICAM-C4-Bit**-Auswertung „aus"<br>NICAM C4 bit** evaluation "off" | 1 = „ein" / "on" | |
| | 1 | 0 | 0 = Startregister „aus"**** / Start register "off"**** | 1 = „ein" / "on" | |
| | 2 | 0 | 0 = Mit „PROG" Taste TV-Bild „aus" /<br>TV picture "off" using "PROG" button "off" | 1 = „ein" / "on" | |
| | 3 | 0 | 0 = OSD-Anz. von Programmnum. „aus" /<br>OSD display of program numbers "off" | 1 = „ein" / "on" | |
| | 4 | 0 | 0 = Verriegeltes Umschalten auf AV1 bei<br>anl. Schaltsp. an SCART PIN 8 „aus" /<br>With an analog switching voltage at<br>SCART PIN 8, locked switchover to AV1 "off" | 1 = „ein" / "on" | |
| | 5 | 0 | 0 = SECAM extern „aus" / SECAM external "off" | 1 = „ein" / "on" | |
| | 6 | 0 | 0 = freilauf. PLL bei VT „aus" /<br>Free-wheeling PLL with VT "off" | 1 = „ein" / "on" | Bei VT-Modul 5854 40 11 ist „1" zu setzen. /<br>With VT module 5854 40 11, "1" must be set. |
| | 7 | 0 | 0 | | nicht wirksam* / not operative* |

### TV Mouse Geräte (z. B. SDA 3546) / TV Mouse sets (e.g. SDA 3546)

| | | | | | |
|---|---|---|---|---|---|
| 1 | 0<br>1 | | 0 } Salcomp/Samsung tuner<br>1 } | 1 } Telefunken tuner<br>0 } | Je nach Tunertyp. / Depending on tuner type.<br>Bei Tunerwechsel überprüfen! / Check when tuner is changed! |
| | 2 | 0 | 0 nicht wirksam* / not operative* | | nicht wirksam* / not operative* |
| | 3 | 0 | 0 | | |
| | 4 | 1 | 0 = NTSC 4,43 MHz | 1 = NTSC 3,58 MHz | |
| | 5 | 1 | 0 = Externer diff. analog. Werte „aus" /<br>External, differentiated analog values "off" | 1 = „ein" / "on" | |
| | 6 | 0 | 0 | | nicht wirksam* / not operative* |
| | 7 | 0 | 0 | | nicht wirksam* / not operative* |
| 2 | 0 | 0 | 0 | | Muß auf „0" gesetzt werden. / Must be set to "0". |
| | 1 | 0 | 0 = Anz. einer gesend. FLOF-Nachricht „aus" /<br>Display of a FLOF message transmitted "off" | 1 = „ein" / "on" | |
| | 2 | 0 | 0 | | nicht wirksam* / not operative* |
| | 3 | 0 | 0 = OSD-Synchronisation „Y2" /<br>OSD synchronization "Y2" | 1 = „RGB" | |
| | 4 | 1 | 0 = Sleep timer „aus" / Sleep timer "off" | 1 = „ein" / "on" | |
| | 5 | 0 | 0 | | nicht wirksam* / not operative* |
| | 6 | 1 | 0 = Vert. Zeitkonstante „8 µs" /<br>Vertical time constant "8 µs" | 1 = „24 µs" | |
| | 7 | 0 | 0 = Lautstärkeeinstellbereich „normal" /<br>Volume adjustment range "normal" | 1 = um 10 dB verringert<br>reduced by 10 dB | |
| 3 | 0 | 1 | 0 = NICAM-C4-Bit-**Auswertung „aus"<br>NICAM C4 bit** evaluation "off" | 1 = „ein" / "on" | |
| | 1 | 0 | 0 = Startregister „aus" / Start register "off" | 1 = „ein" / "on" | |
| | 2 | 0 | 0 | | nicht wirksam* / not operative* |
| | 3 | 0 | 0 = OSD-Anz. von Programmnum. „aus" /<br>OSD display of program numbers "off" | 1 = „ein" / "on" | |
| | 4 | 0 | 0 = Verriegeltes Umschalten auf AV1 bei<br>Anl. Schaltsp. an SCART PIN 8 „aus" /<br>With an analog switching voltage at<br>SCART PIN 8, locked switchover to AV1 "off" | 1 = „ein" / "on" | |
| | 5 | 0 | 0 = SECAM extern „aus" / SECAM external "off" | 1 = „ein" / "on" | |
| | 6 | 0 | 0 = Freilauf. PLL bei VT „aus" /<br>Free-wheeling PLL with VT "off" | 1 = „ein" / "on" | Bei VT-Modul 5854 40 11 ist „1" zu setzen.<br>With VT module 5854 40 11, "1" must be set. |
| | 7 | 0 | 0 = NTSC shift „aus" | 1 = „ein" / "on" | |

* Alle Bits die nicht belegt sind, bitte auf „0" setzen. / Please set all non-assigned bits to "0".
** Das NICAM-C4-Bit zeigt an, ob die Inhalte des NICAM- und FM-Tones gleich sind und wird zur aut. Umsch. benötigt.
The NICAM C4 bit indiactes whether the contents of NICAM sound and FM sound are identical, and is required for automatic switchover.

*** **Byte zum Sperren des Programmiermodus**
Bietet die Möglichkeit zum Sperren des Programmiermodus. Der Dezimalwert dieses Bytes (auf dem Bildschirm angezeigt), gibt die letzte zu sperrende Programmnummer an (1-59). O = Keine Position geschützt. Beispiel: Sie möchten die ersten 26 Programmnummern sperren. Sie können entweder den Lautstärkeknopf drücken bis 26 auf dem Bildschirm angezeigt wird oder die numerischen Tasten Bit 4, Bit 3 und Bit 1 (16 + 8 + 2 = 26).
**Program Lock Byte**
Offers the possibility to prevent access to the programming mode. The decimal value of the byte (shown on screen) indicates the last programme number to be locked (1–59). O = No positions locked. Example: If you wish to lock the first 26 program numbers. You can either use the volume button and step until 26 is shown on screen or use the numerical keys to set bit 4, bit 3 and bit 1 (16 + 8 + 2).

**** **Byte reserviert für Identifikationscode**
Dieses Byte ist frei belegbar für jeden Händler als Identifikationscode o.ä. (Wenn bei Option byte 3 Bit 1, Bit 1 auf 1 gesetzt wird, wird dieses Register als Startregister benutzt.
**Byte Reserved for Identification Code**
This byte is free for any dealer to use as an identification code or similar. (When option byte 3 Bit 1 is set (1), this register is used as startup register).

**Oszillogramme bei Normalbetrieb**
**Wave forms at normal operation**
**Oscillogrammes en mode de fonc. normal**
**Oscillogrammi in presenza di esercizio normale**
**Oscilloramas en funcionamento normal**

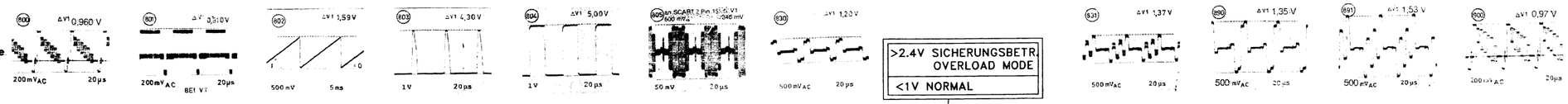


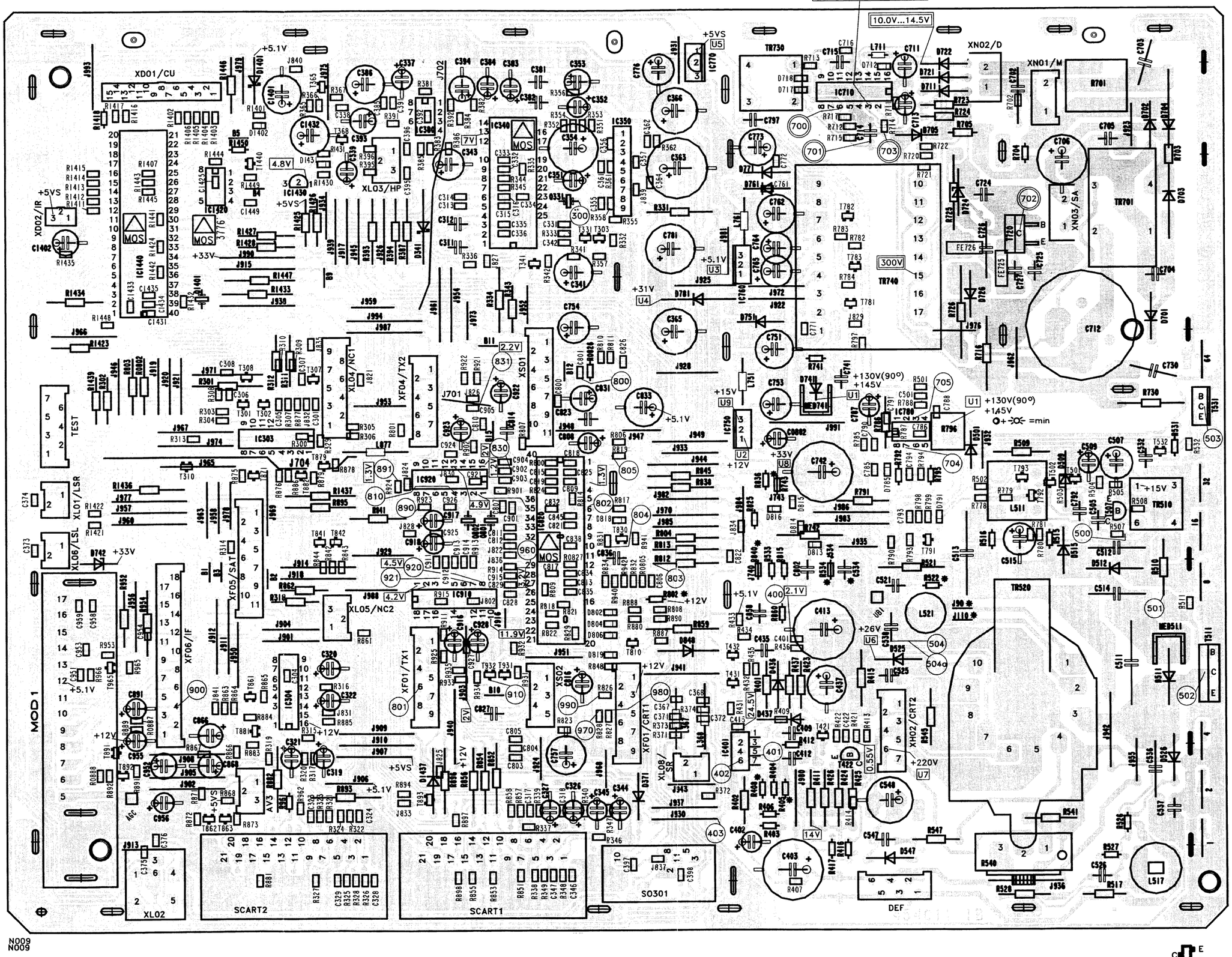


N009
N009

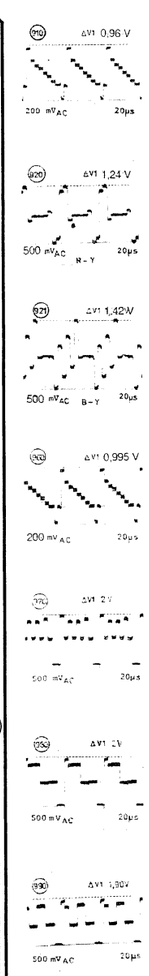

5864 40 15 (90° EX.) 5864 40 25 (110° FST 28 kV EX.) 5864 40 05 (110° MN EX.)
5864 40 16 (90°) 5864 40 26 (110° FST 28 kV) 5864 40 06 (110° MN)

# A 31a 3

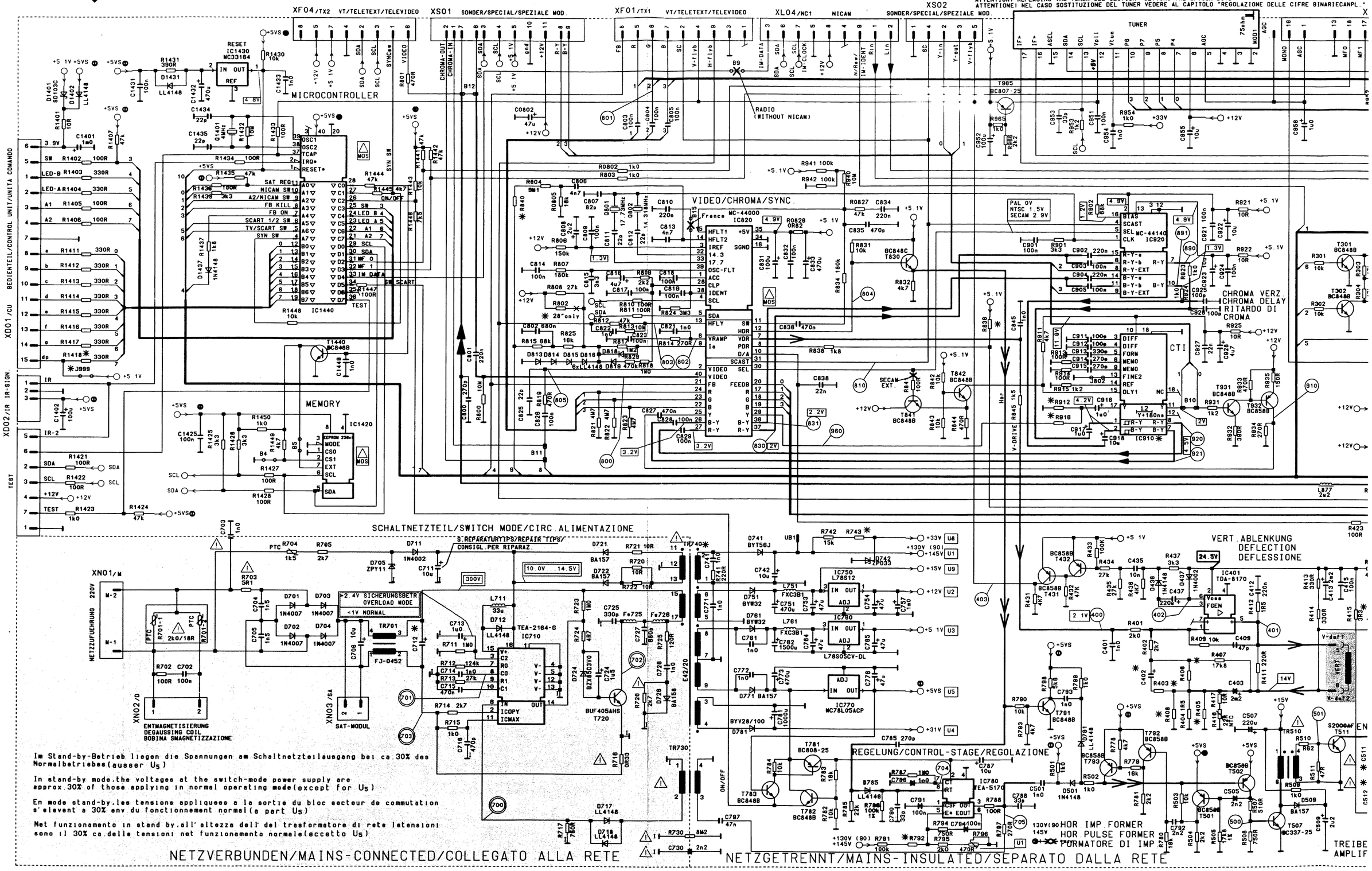


Im Stand-by-Betrieb liegen die Spannungen am Schaltnetzteilausgang bei ca. 30% des Normalbetriebes (ausser $U_5$)

In stand-by mode, the voltages at the switch-mode power supply are approx. 30% of those applying in normal operating mode (except for $U_5$)

En mode stand-by, les tensions appliquees a la sortie du bloc secteur de commutation s'elevent a 30% env. du fonctionnement normal (a part $U_5$)

Nel funzionamento in stand by, all'altezza dell'del trasformatore di rete letensioni sono il 30% ca. delle tensioni nel funzionamento normale (eccetto $U_5$)

Oszillogramm-Meßpunkt auf ⊥ (Masse an IC 710 Pin 1 ect.) bezogen / Waveforms referenced to ⊥ (earth on IC 710 Pin 1 ect.) /
Tous le oszillogrammes se rapportant au ⊥ (la masse IC 710 Pin 1) / Riferire tutti gli oscillogrammi al ⊥ (alla massa IC 710 Pin 1)

Messungen auf Schaltnetzteil-Minuspotential ⊥ bezogen / Measurements referenced to switch-moded power supply minus potential ⊥ /
Toutes les mesures se rapportant au potentiel négatif du bloc-secteur de commutation ⊥ / Riferire tutte le misure al potenziale negativo della sezione di rete ⊥

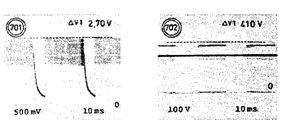


**Oszillogramme bei Stand-by-Betrieb**
**Waveforms at stand-by mode**
**Oscillogrammes pour fonctionnement en stand-by**
**Oscillogrammi in modo «stand-by»**

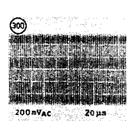


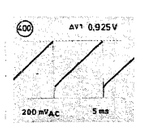


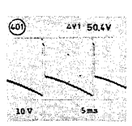


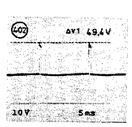

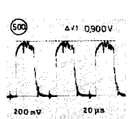


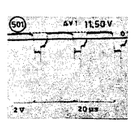

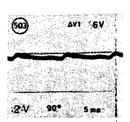


**Oszillogramme bei Normalbetrieb**
**Wave forms at normal operation**
**Oscillogrammes en mode de fonc. normal**
**Oscillogrammi in presenza di esercizio normale**





ITT-01539 / Druck 11

# A 31a 3

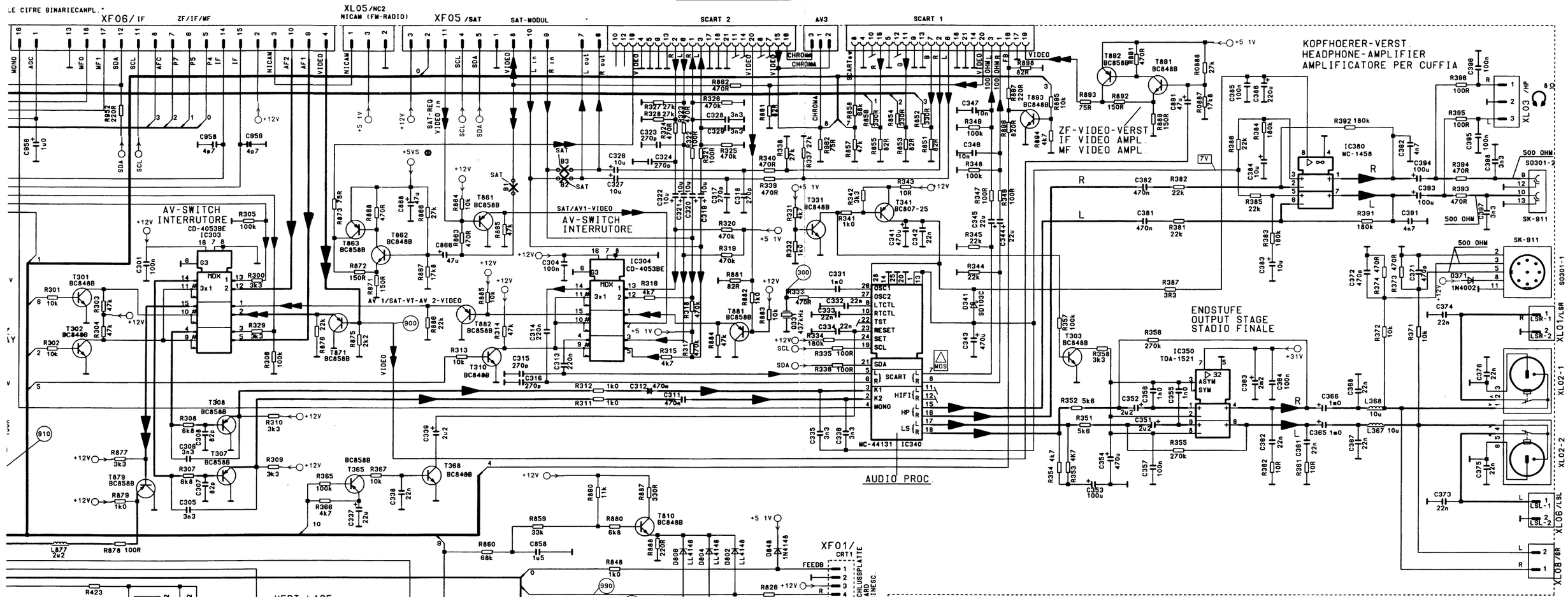


**Achtung!**
Nach Austausch von T 720 muß auch IC 710 ausgewechselt werden.

**Important!**
When exchanging T 720, IC 710 must likewise be exchanged.

**Attention!**
En changeant le T 720 il faut remplacer aussi le CI 710.

**Attenzione!**
Durante la sostituzione di T 720 deve essere sostituito anche IC 710.

**Achtung!** Die Oszilloscopmasse muß in der Nähe der zu messenden Baugruppe angeschlossen werden.

**N.B.!** The oscilloscope frame must be connected near the module being measured.

**Attention!** La masse de l'oscilloscope doit être raccordée à proximité du module devant être mesuré.

La massa dell'oscilloscopio deve essere collegata vicino al componente da misurare.

Alle Decoderoszillogramme sind unter folgenden Bedingungen aufgenommen: Normfarbbalken PAL, maximaler Kontrast. ca. Nennhelligkeit und nominale Sättigung.

The decoder waveforms are taken under following conditions: Standard PAL, contrast at maximum and brightness and colour saturation at nominale value.

Tous les oscillogrammes mesurés sur le décodeur sont pris sous les conditions suivantes: Norme de mire de barre PAL, contrast au maximum, luminosité et intensité couleur aux valeurs nominales.

Tutti gli oscillogrammi decoder sono stati fatti nelle seguenti condizioni: generatore di barre PAL, massimo contrasto, approssimativamente luminosità e saturazione normali.

Difference Eurostereo 2A Chassis

| version | 3 | 4 | 6 |
|---|---|---|---|
| Chassis | 110° MN | 90° | 110° |
| SNr. | 58644005/06 | 58644015/16 | 58644025/26 |
| R403 | 1k0 | 2k2 | 1k0 |
| R405 | 2R2 | - | 1R2 |
| R406 | 3k9 | 3k9 | 3k9 |
| R408 | - | 6R2 | - |
| R415 | 3R3 | 3R3 | 3R3 |
| R522 | 220R | 220R | - |
| R531 | 220k | 75k | 220k |
| R534 | 3M3 | J534 | 3M3 |
| R836 | 33k | 56k | 33k |
| R840 | 4M7 | J740 | J740 |
| R743 | 2k2 | J743 | 2k2 |
| R792 | 59k | 43k | 59k |
| R802 | - | - | 75k |
| R912 | - | - | - |
| R916 | J916 | J916 | J916 |
| R1418 | 330R | 330R | 330R |
| C402 | 4u7 | 2u2 | 3u3 |
| C511 | 9n1 | 6n8 | 8n2 |
| C512 | 24n | 47n | 27n |
| C514 | 120n | 180n | 120n |
| C536 | 1n2 | 1n5 | 1n5 |
| C534 | 150p | - | - |
| C537 | 150n | 150n | 180n |
| C712 | 220u | 150u | 220u |
| J90 | - | yes | - |
| J110 | yes | - | yes |
| J999 | - | - | - |
| B15 | yes | yes | yes |

| | | | |
|---|---|---|---|
| L517 | 45161206 | 45161206 | 45161205 |
| L511 | 45172605 | 45172492 | 45172491 |
| TR520 | M10-04 | M10-02 | M10-01 |
| TR740 | 45231589 | 45231583 | 45231589 |
| IC910 | TDA4565 | TDA4565 | TDA4565 |

| | | | |
|---|---|---|---|
| U1 | 145V | 130V | 145V |
| U-HV | 28kV | 28kV | 28kV |

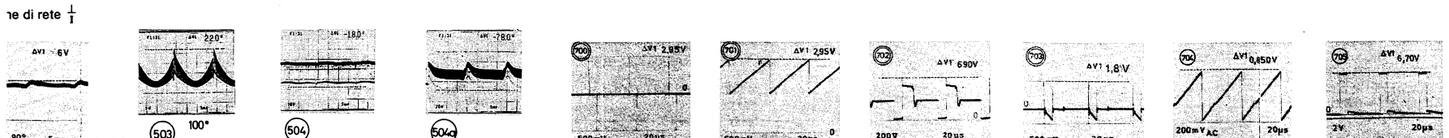

## IFB 761 ES

5883 10 95

Empfänger / receiver
récepteur / ricevitore

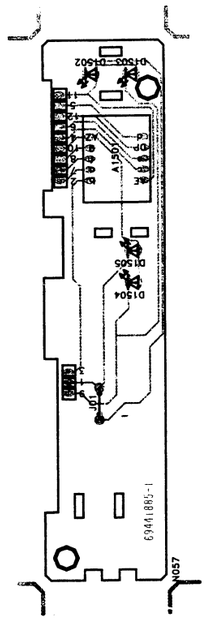

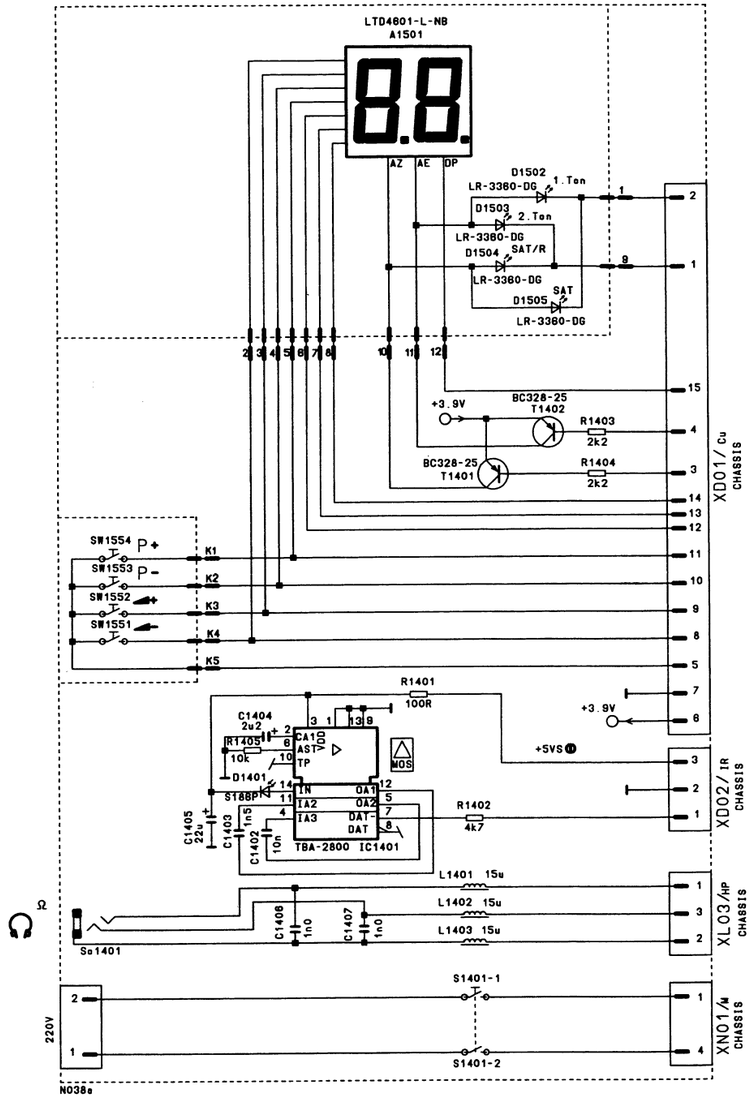


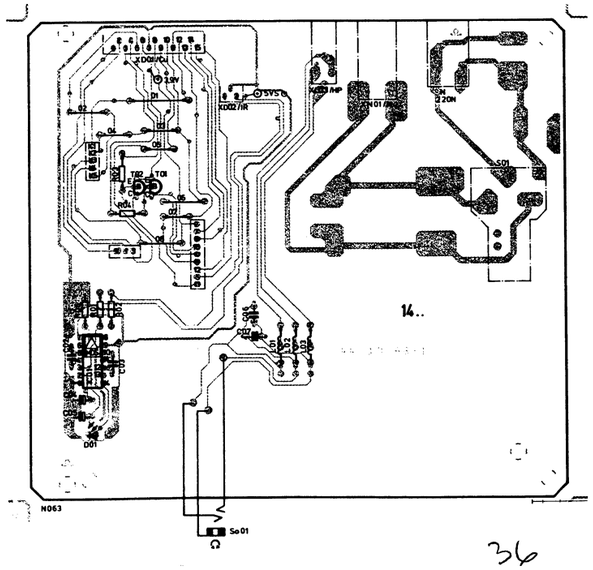




## IFB 671 N 5883 11 78

Empfänger / receiver
récepteur / ricevitore

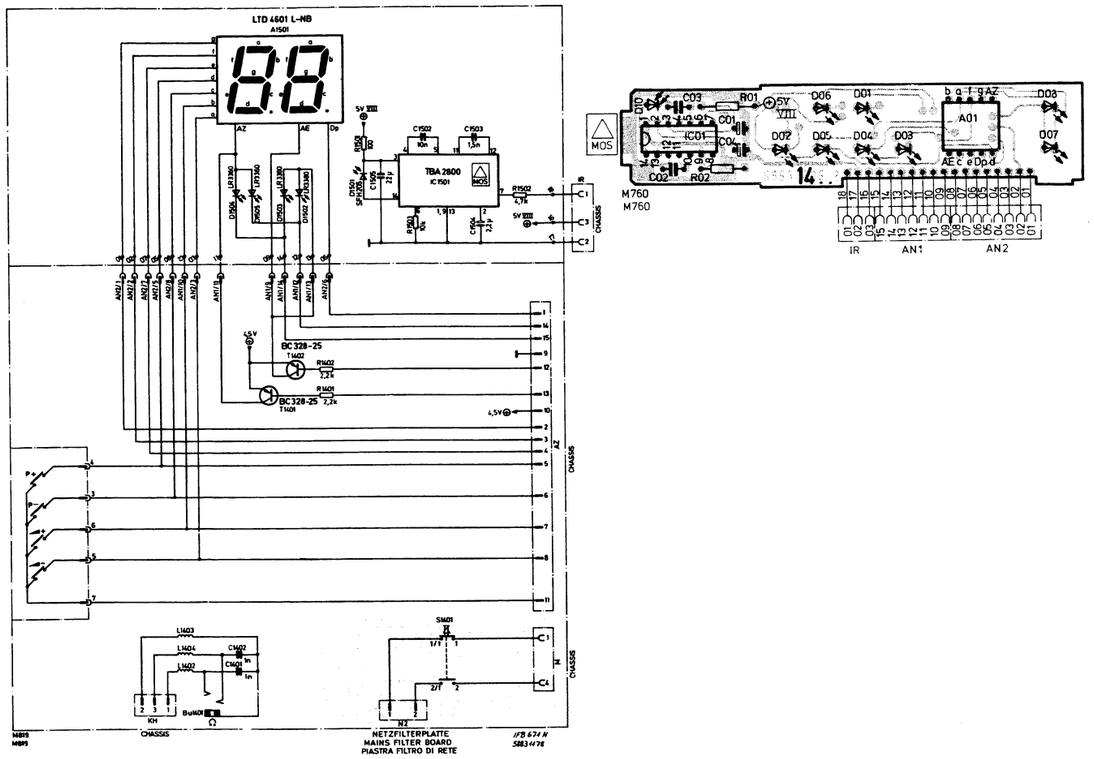


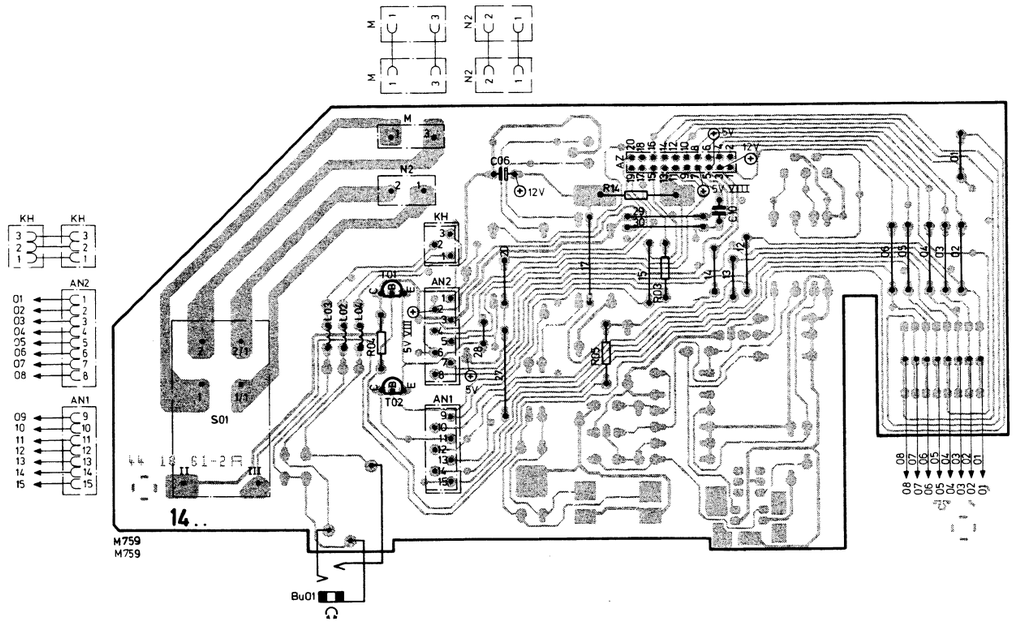

# A 31a 4

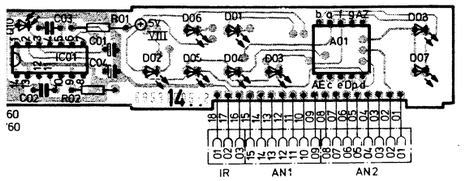

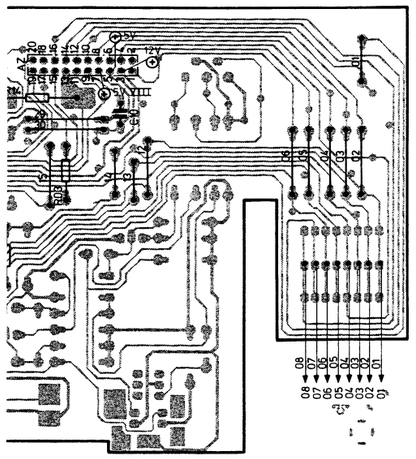

## ES 1

5652 14 01
5652 14 03

Sender / transmitter
émetteur / trasmettitore

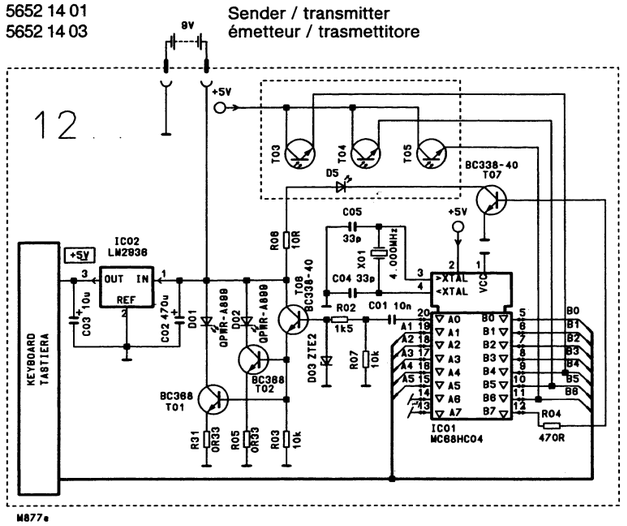


## ES 3

5652 14 15 (TV Mouse)
5652 14 16 (TV Mouse)

Sender / transmitter
émetteur / trasmettitore

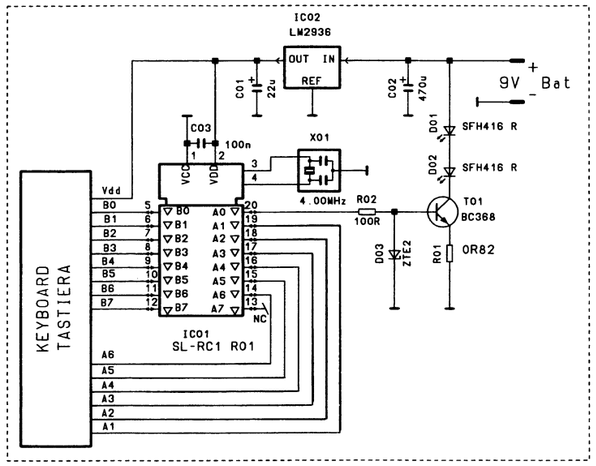


## LN 2/S

5652 20 97

Sender / transmitter
émetteur / trasmettitore

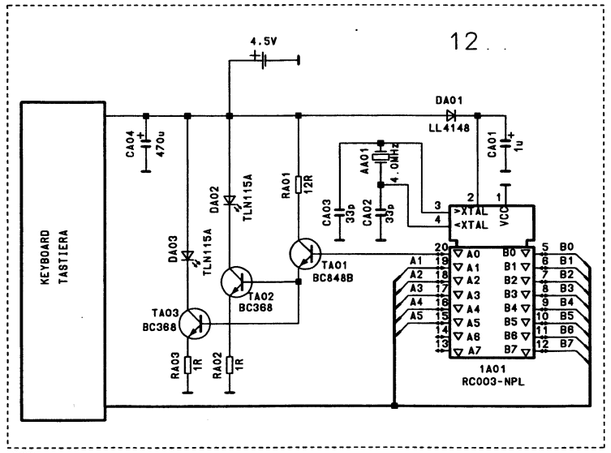


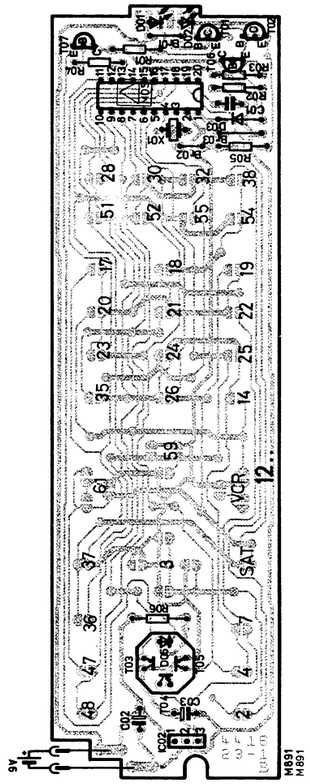


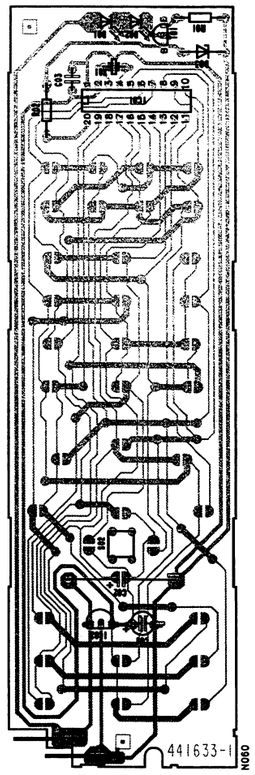


## 68020VA 5652 20 94
## 68020VS 5652 20 93

Sender / transmitter
émetteur / trasmettitore

## IRN 3 5652 13 75
5652 13 39

Sender / transmitter
émetteur / trasmettitore

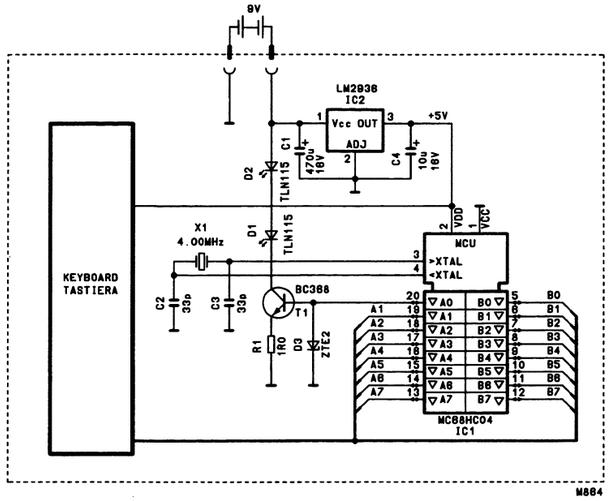


## SLD 1 5652 14 53
5652 14 51

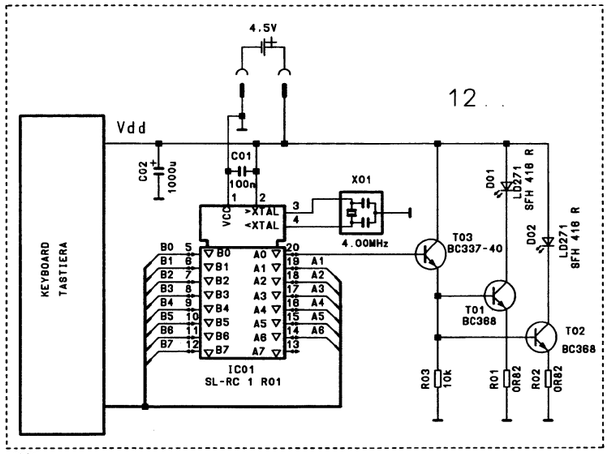

**68020VA** 5652 20 94
**68020VS** 5652 20 93

Sender / transmitter
émetteur / trasmettitore

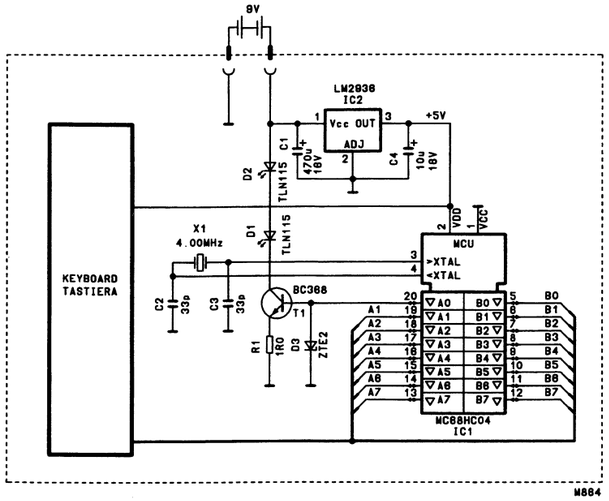


**IRN 3** 5652 13 75
5652 13 39

Sender / transmitter
émetteur / trasmettitore

**A 31a 4**

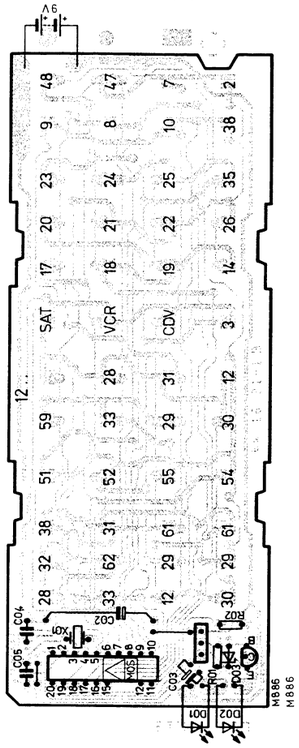


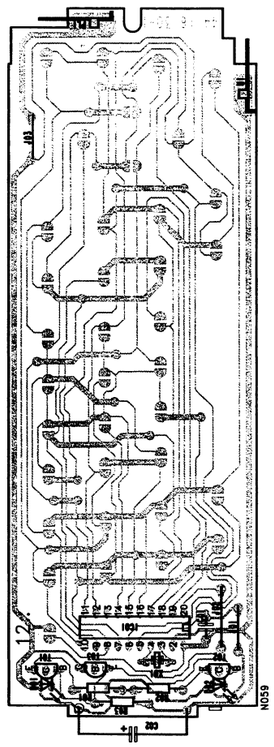


**SLD 1** 5652 14 53
5652 14 51

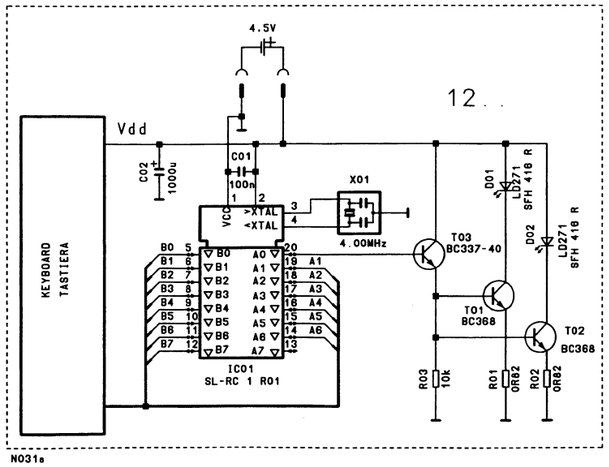


**6911 31 13**

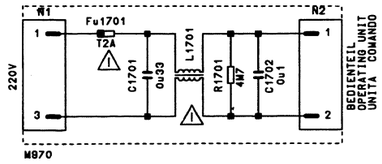


**6911 31 14**

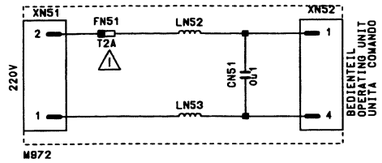


**6911 31 15**

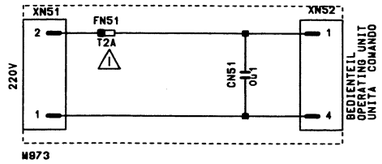


**6911 31 16**

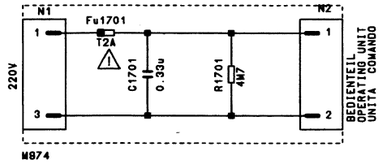


**6911 31 17/**
**6911 31 20**

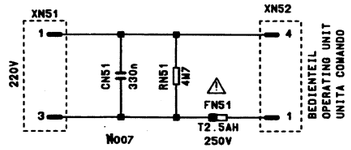


**6911 31 18/**
**6911 31 21**

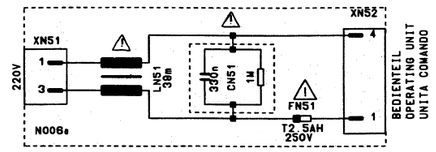


**6911 31 24**

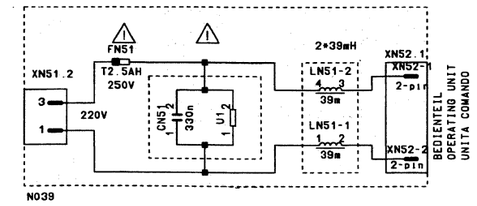


**Netzfilterplatte**
**Mains filter board**
**Plaque filtre secteur**
**Piastra filtro di rete**

**6911 31 14/15**

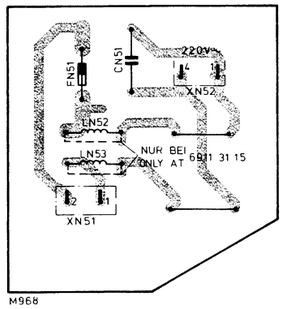


**6911 31 13/16**

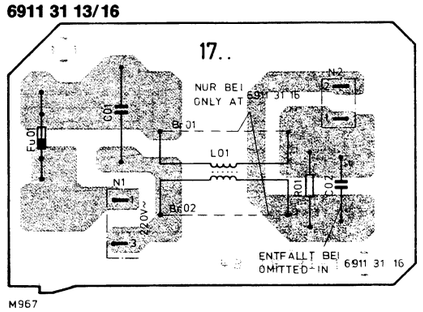


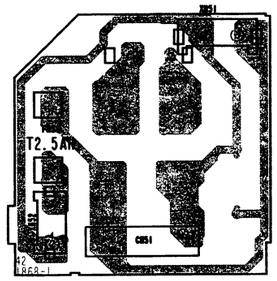


**6911 31 17/20**

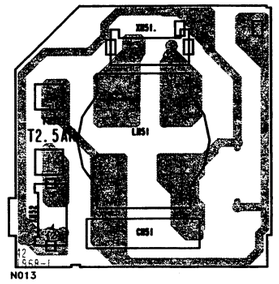


**6911 31 18/21**

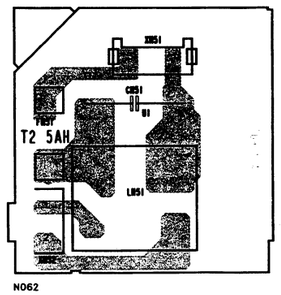


**6911 31 24**

**IFB 762** 5883 11 62
**IFB 762 S** 5883 11 96

Empfänger / receiver
récepteur / ricevitore

**IFB 763** 5883 11 72
**IFB 763 A** 5883 11 83

Empfänger / receiver
récepteur / ricevitore

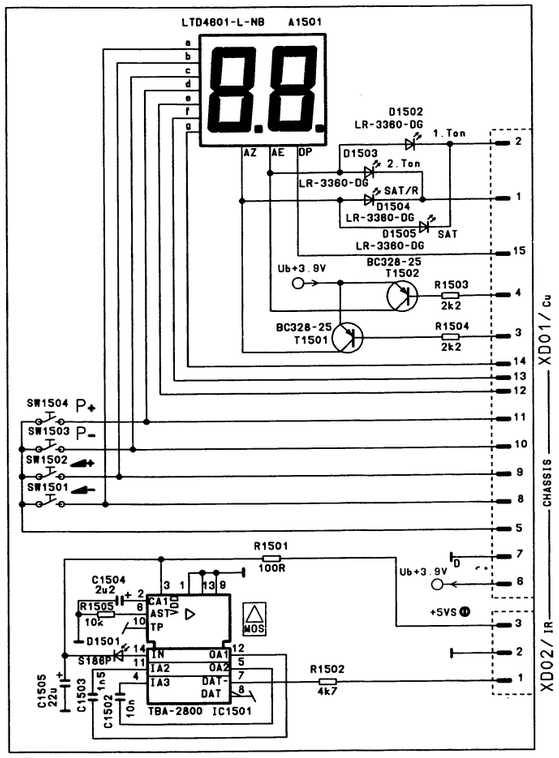


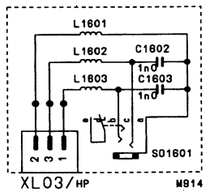


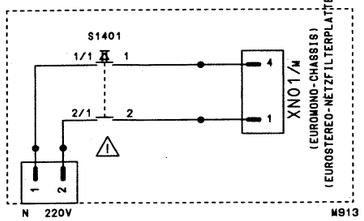


**IFB 773** 5883 10 51
5883 17 51 (S)

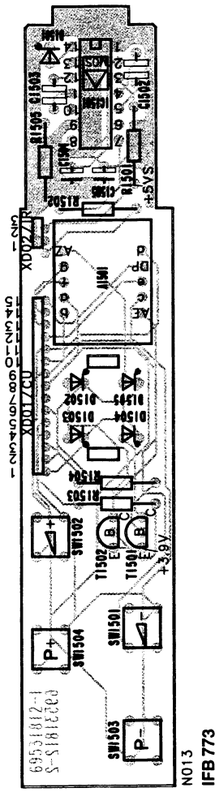


**IFB 764**

5883 11 75
5883 10 75 (S)

Empfänger / receiver
récepteur / ricevitore

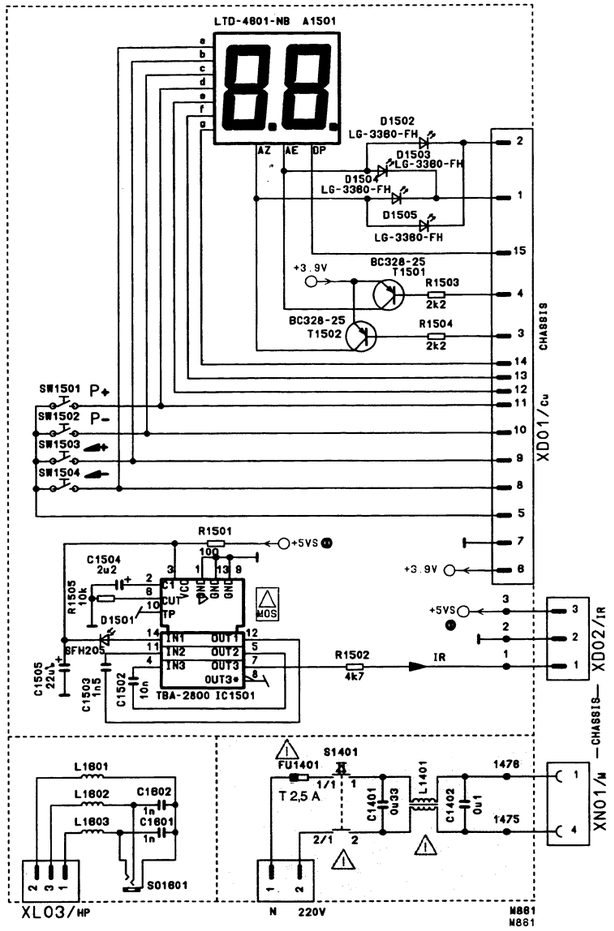


**IFB 767**

5883 11 87

Empfänger / receiver
récepteur / ricevitore

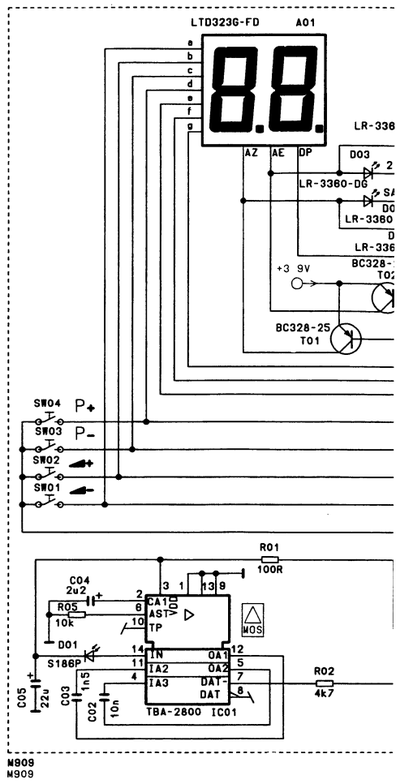


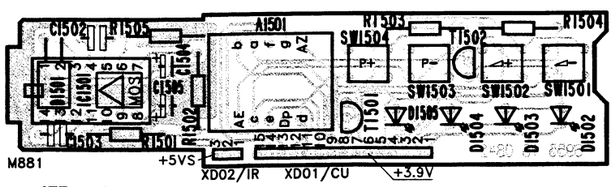


IFB 762\763

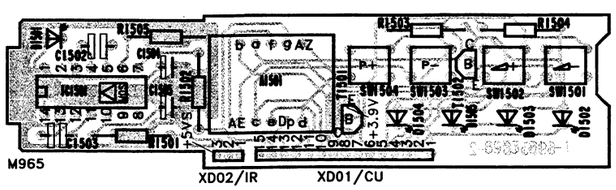


IFB 762 S

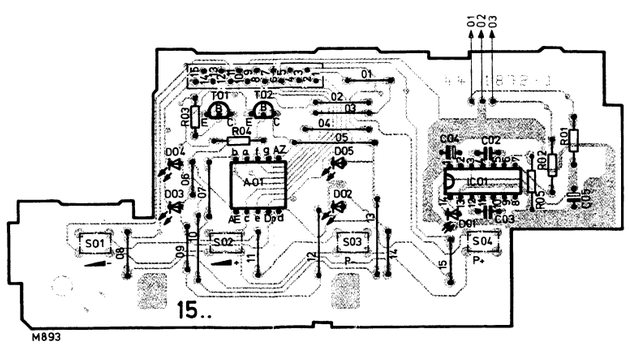


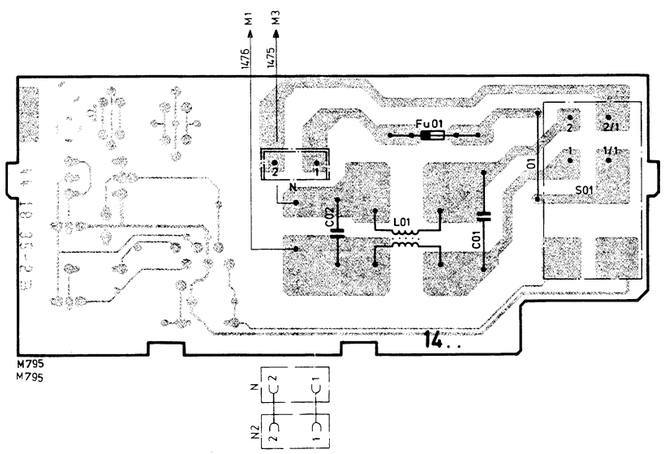


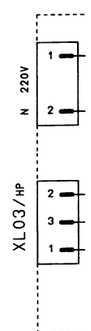




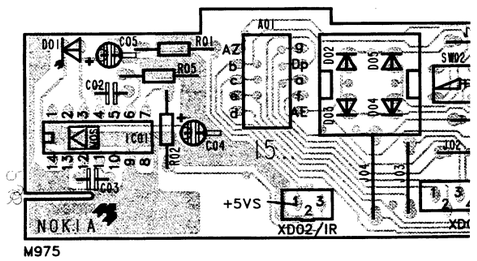

ceiver
evitore

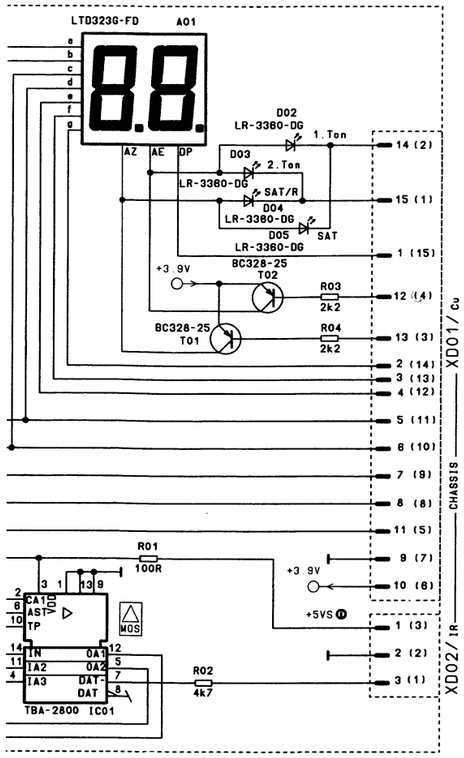


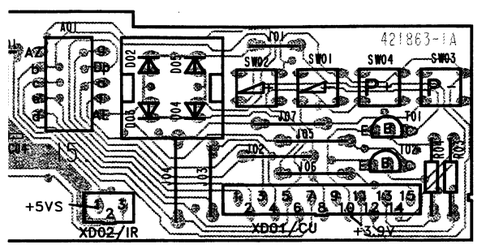

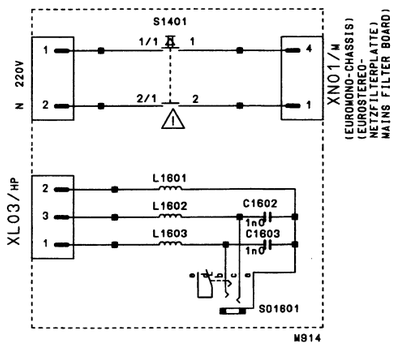


## IFB 768

5883 11 88

Empfänger / receiver
récepteur / ricevitore

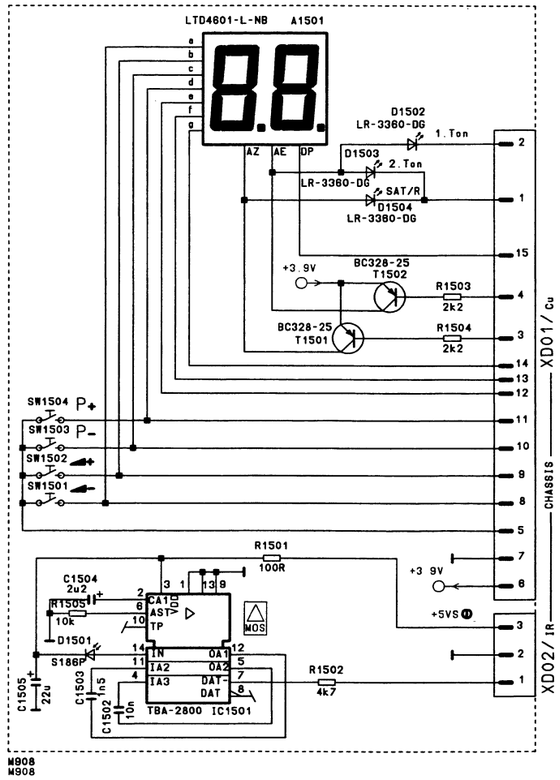


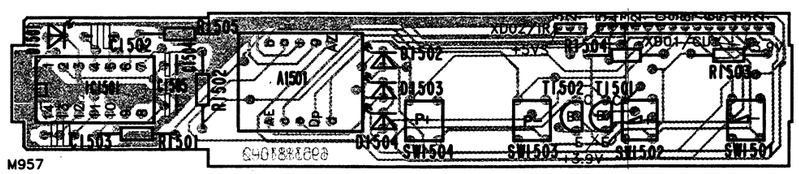


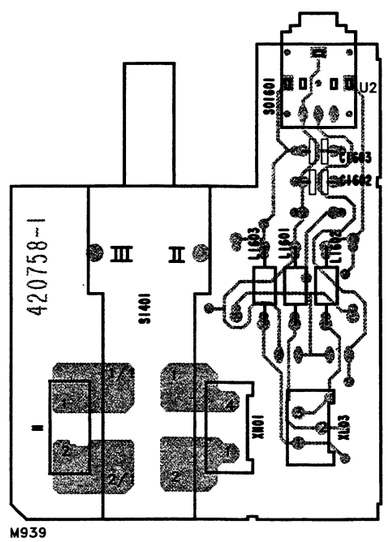


## VISION 2000

5883 11 90

Empfänger / receiver
récepteur / ricevitore

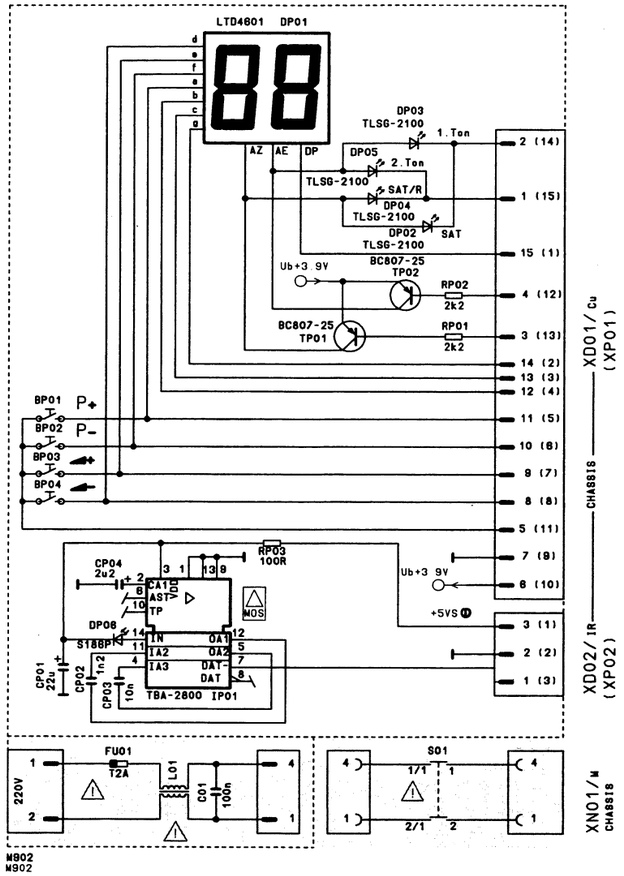


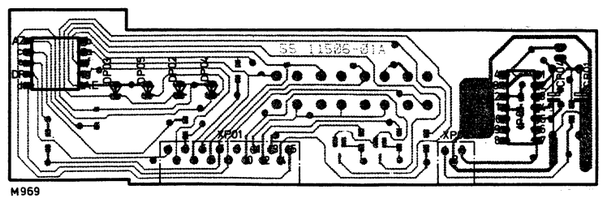

Tastenbelegung der IR-Sender bei Service-Betrieb.
Infrared remote gun functions in Service mode.
Occupation des touches de l'émetteur IR en mode de fonctionnement service.
Occupazione dei tasti des trasmettitore a raggi infrarossi in funzionamento di servizio.
Funciones y modo de servicio del control remoto de infrarrojos.

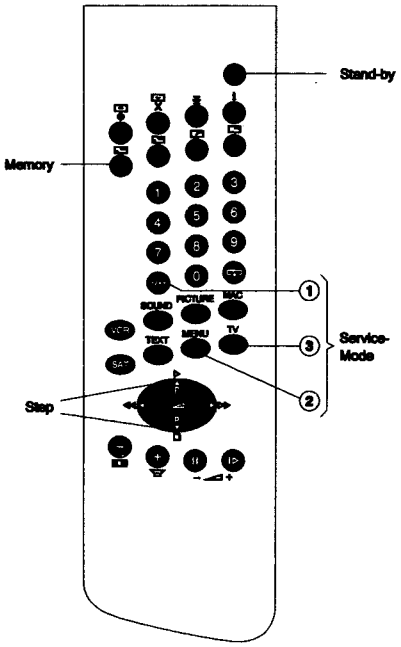


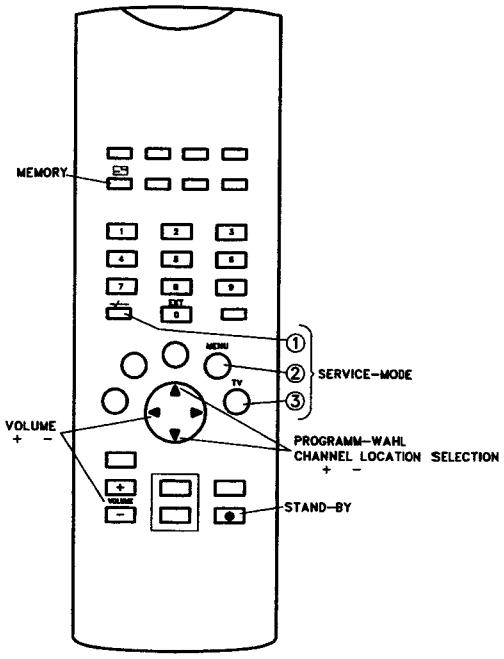


ES 3

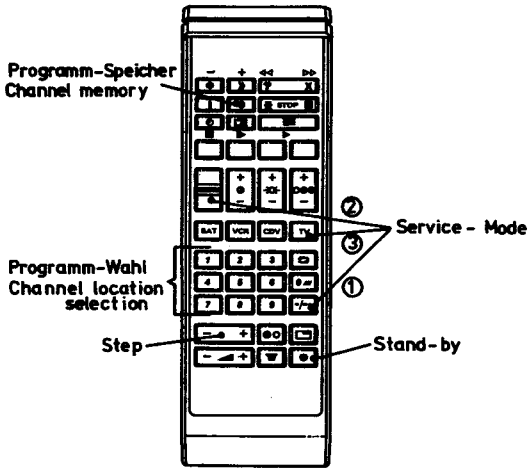


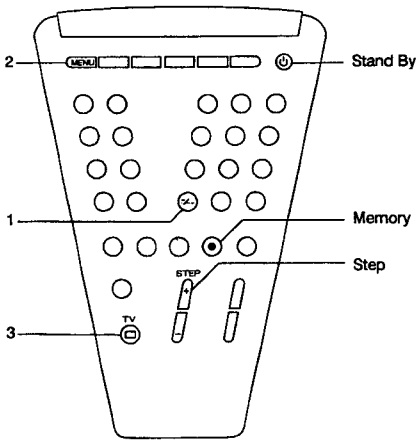


1, 2, 3 = Service Mode

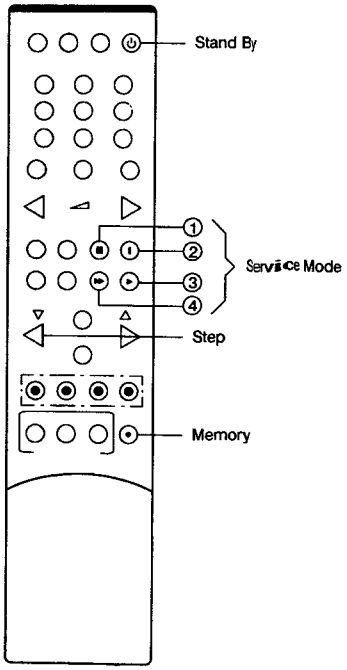

(D)

## Reparaturtips

A. **Achtung:** (Betr. Schaltnetzteil)
Für **C 711** nur Originalteil 3422 06 37 verwenden. Bei handelsüblichen Elko **C 711** muß parallel 0,47 µF MTK **zusätzlich** bestückt werden.

1. Das Netzteil ist mit abgetrennter Schaltstufe T 720 (Basis offen) schwingfähig.
Die Rechtecksignale an Pin 14 IC 710 (19–20 kHz) werden für ca. 14 ms unterbrochen. Der Grund liegt darin, daß an Pin 6 keine Synchronisation von IC 780 (TEA 5170) erfolgt.
Um IC 740 (TEA 5170) funktionsfähig zu machen, muß dieses IC an Pin 2 mit einer externen Spannung versorgt werden (12 V).
**Achtung:** Bei abgetrennter Schaltstufe vor dem Wiederanklemmen (Löten) den Elko C 712 entladen.
2. **Mit abgetrennter Horizontalendstufe (z. B. Anschluß 3 an Tr. 520 offen) und einer Ersatzbelastung an der Kathode von D 741 (100 W-Glühlampe) muß das Netzteil ca. 100% der Sollspannungen für ca. 2 sek. liefern.**
3. Zur Fehlersuche bei Sicherungsbetrieb des Netzteiles kann C 713 überbrückt werden. Wurde der Sicherungsbetrieb durch einen flüchtigen Überlastfall ausgelöst, kann das Gerät durch Aus- und Einschalten des Netzschalters wieder in Betrieb genommen werden.
4. Auf brummfreie Gleichspannung achten. Z. B. die Brummspannung von $U_1$ liegt bei ca. 4 V und sollte, bedingt durch Kapazitätsverlust von C 742, nicht viel größer werden. Die Brummspannungen der übrigen Gleichspannungen sollten unter 1 V liegen. Die Brummspannungen von $U_2$, $U_3$ und $U_5$ liegen im mV-Bereich.

(GB)

## Instructions for repair work

A. **N.B.:** (cc. switch-mode)
Please use only original component 3422 06 37 for **C 711**. If standard size electrolyt capacitor **C 711** is used, parallel 0,47 µF MTK must be installed **additionally**.

1. The power pack can be oscillated when switching stage T 720 (base open) has been disconnected.
The square-wave signals at pin 14 IC 710 (19–20 kHz) are interrupted for approx. 14 ms. The reason for this is that IC 780 (TEA 5170) is not synchronized at pin 6.
In order to render IC 740 (TEA 5170) functional, this IC must be supplied with an external voltage at pin 2 (12 V).
**N.B.!** When the switching stage has been disconnected, discharge electrolytic capacitor C 712 before reconnecting (soldering) it.
2. **With the horizontal output stage disconnected (e.g. connection 3 at Tr. 520 open) and a substitute load at the cathode of D 741 (100 W lamp), the power pack must supply approx. 100% of the setpoint voltages for 2 sec.**
3. For servicing the set under operating conditions when the electronic fuse has activated, can be connected across C 713. If the electronic fuse cuts out due to a momentary overload, the appliance can be re-started by switching the mains switch off and then on again.
4. Make sure there is hum-free d.c. voltage available. For example: the ripple voltage of $U_1$ is approx. 4 V and should, due to capacitance loss of C 742, not increase much more. The ripple voltages of the other d.c. voltages should be less than 1 V. The ripple voltages of $U_2$, $U_3$, $U_5$ are in the mV range.

(F)

## Conseils de réparation

A. **Attention:** (du bloc secteur de commutation)
Utiliser uniquement la piece originale 3422 06 37 **(C 711).** Dans le cas de condensateurs electrochimiques usuels **C 711** 0,47 µF MTK doit etre equipe en **plus.**

1. Lorsque l'étage de commutation T 720 (base ouverte) est déconnecté, le bloc secteur est apte à osciller.
Les signaux carrés au niveau de la broche 14 IC 710 (19–20 kHz) sont interrompus pendant 14 ms env. Ceci est dû au fait qu'aucune synchronisation de l'IC 780 (TEA 5170) n'a lieu au niveau de la broche 6.
Afin que IC 740 (TEA 5170) devienne opérationnel, ce circuit imprimé doit également être alimenté par une tension externe pin 2 (12 V).
**Attention:** Lorsque l'étage de commutation est déconnecté, décharger le condensateur électrolytique C 712 avant de procéder à la connexion aux bornes.
2. **Lorsque l'étage final horizontal est déconnecté (par ex. raccordement 3 sur Tr. 520 ouvert) et qu'une charge de remplacement est appliquée à la cathode de D 741 (lampe à incandescence de 100 W), le bloc secteur doit délivrer 100% env. des tensions de consigne (avec 2 sec.).**
3. Pour la détection d'erreurs en fonctionnement de sécurité du bloc secteur, il possible de ponter C 713. Lorsque le fonctionnement de sûrete est déclenché à cause d'une surcharge transitoire, l'appareil peut être remis en marche au moyen du commutateur principal de mise en et hors circuit.
4. Veiller à la présence de tensions continues exemptes d'ondulation. La tension d'ondulation de $U_1$ par exemple est de 4 V env. et ne devrait pas beaucoup augmenter en raison d'une perte de capacité de C 742. Les tensions d'ondulation des autres tensions continues devraient toujours être inférieures à 1 V. Les tensions d'ondulation de $U_2$, $U_3$, $U_5$ se situent dans la gamme des mV.

(I)

## Consigli per le riparazioni

A. **Attenzione:** (circ. alimentazione)
Utilizzare soltanto pezzo originale 3422 06 37 **C 711.** Nei Elko **C 711** reperibili in commercio deve essere ulteriormente montato un 0,47 µF MTK.

1. L'alimentatore è oscillante con lo stadio di collegamento T 720 (base aperta).
I segnali rettangolari al pin 14 IC 710 (19–20 kHz) vengono interrotti per circa 14 ms. La causa di ciò sta nel fatto che al pin 6 non c'è sincronizzazione del IC 780 (TEA 5170).
Per rendere funzionale IC 740 (TEA 5170), anche questo IC deve essere alimentato al pin 2 con una tensione esterna (12 V).
**Attenzione:** Nello stadio di collegamento staccato, scaricare l'Elko C 712 prima di riattaccarlo ai morsetti (brasatura).
2. **Con lo stadio di uscita orizzontale staccato (ad es. collegamento 3 al Tr. 520 aperto) e un carico di sostituzione al catodo di D 741 (una lampada a 100 W), l'alimentatore deve fornire circa il 100% delle tensioni nominali (per 2 sec).**
3. Per la ricerca di errori in caso di funzionamento di sicurezza del blocco di alimentazione, C 713 essere cavallottato. Se il funzionamento di sicurezza dovesse scattare per via di un sovraccarico transitorio, l'apparec-chio può essere rimesso in funzione azionando l'interruttore principale d'inserzione disinserzione.
4. Controllare che le tensioni continue siano prive di ronzio. Per es la tensione di ronzio di $U_1$ si trova a ca. 4 V e non dovrebbe aumentare di molto, in dipendenza della perdita di capacità di C 742. Le tensioni di ronzio delle rimanenti tensioni continue dovrebbero rimanere inferiori a 1 V.
La tensione di ronzio di $U_2$, $U_3$, $U_5$ si trovano nel campo dei mV.

## (D) 3) Setzen des Optionsbytes / (GB) Setting the option bytes

z. B. nach Einsatz eines **EEPROM's**, das **leer** oder nicht auf den entsprechenden Tuner vorprogrammiert ist oder nach Austausch des Tuners (siehe hierzu die Abgleichpunkte 2.1 bis 2.2!).
e.g. after the **EEPROM** has been **replaced** (if it is empty or if it has not been preprogrammed for the appropriate tuner!), or after the tuner has been replaced (in this context, please read "Calibration", Sections 2.1 to 2.2).

| Service-Mode in 1 Sec.: 1) Taste -/-- 2) Taste „MENÜ" 3) Taste ▭ TV (siehe auch Skizzen / see Abb.)<br>Taste / button **„STEP + –"** = Umschalten von Abgleich zu Abgleich<br>△ ▽ = switching over from calibration to calibration<br>Taste / button „●" (Progr.) = Memory, bei **TV Mouse**-Bedienteil: rote Taste drücken / with a **TV Mouse** oper. panel: press red button | **Display** | **OSD** | **Bemerkung**<br>**Remarks** |
|---|---|---|---|
| 1. **OSD-Anzeige aktivieren** (VT-Decoder muß eingesteckt sein!)<br>**Activate OSD display** (VT decoder must be plugged in!) | | | |
| 1.1 In Service-Mode gehen.<br>Go to service mode. | 88 □ | | nur Display beachten!<br>Observe only the display! |
| 1.2 Taste STEP „▽–" 4x drücken, bis im Display ⁊ erscheint.<br>Press the STEP "▽–" button four times until ⁊ appears in the display. | 88 □ | | |
| 1.3 Mit der Programmwahltaste „3" bit 3 einschalten.<br>Use the channel memory button "3" to switch on bit 3. | 88 □ | | min. bit 3 muß leuchten!<br>Bit 3 at least must be lit up! |
| 1.4 Programmspeichertaste ● (bei **TV Mouse**-Bedienteil: Rot-Taste) und dann Stand-by ⏻ drücken (Werte abgespeichert).<br>Press channel button ● (with a **TV Mouse**-oper. panel: red button), then "Stand-by" ⏻. (Values will be stored) | 88 □ | | |
| 2. In Service-Mode gehen.<br>Go to service mode. | | | |
| 2.1 Taste STEP „▽–" 5x drücken bis **OPBYT 1** im OSD erscheint. Mit Taste „◢" auf **OSD 122** stellen.<br>Press the STEP "▽–" button 5 times until **OPBYT 1** appears. Use button "◢" to set to **OSD 122**. | 88 □ | 122 | bei **Salcomp**- oder Samsung-Tuner!<br>when a **Salcomp tuner** is fitted |
| 2.2 Taste STEP „△–" 5x drücken bis **OPBYT 1** im OSD erscheint. Mit Taste „◢" auf **OSD 121** stellen.<br>Press the STEP "△–" button 5 times until **OPBYT 1** appears. Use button "◢" to set to **OSD 121**. | 88 ■ | 121 | bei **Telefunken-Tuner!**<br>when a **Telefunken tuner** is fitted |
| 3. Mit Taste STEP „△+" auf **OPBYT 2** schalten. Mit Taste „◢" auf **OSD 088** stellen.<br>Use the STEP "△+" button to switch to **OPBYT 2**. Use button "◢" to set to **OSD 088**. | 88 □ | 088 | |
| 4. Mit Taste STEP „△+" auf **OPBYT 3** schalten. Mit Taste „◢" auf **OSD 001** stellen.<br>Use the STEP "△+" button to switch to **OPBYT 3**. Use button "◢" to set to **OSD 001**. | 88 ■ | 001 | |
| 5. Mit Taste STEP „△+" auf **PR LOCK** schalten. Mit Taste „◢" auf **OSD 000** stellen.<br>Use the STEP "△+" button to switch to **PR LOCK**. Use button "◢" to set to **OSD 000**. | 88 □ | 000 | |
| 6. Mit Taste STEP „△+" auf **RESERVE** schalten. Mit Taste „◢" auf **OSD 000** stellen.<br>Use the STEP "△+" button to switch to **RESERVE**. Use button "◢" to set to **OSD 000**. | 88 □ | 000 | |
| 7. Werte abspeichern (siehe Pkt. 1.4) / Store values in memory (see Section 1.4) | | | |

| 8. **Annähernde OSD-Werte für Geometrie, Luminanz und Stereo** (Service-Mode!)<br>**Approximate OSD values for geometry, luminance and stereo.** Go to service mode. | **OSD**<br>**90°** (55 cm) | **OSD**<br>**110°** (63+71 cm) |
|---|---|---|
| V.AMP | 005 | 031 |
| V.LIN | 016 | 016 |
| S.COR | 020 | 020 |
| V.POS | 031 | 017 |
| H.POS | 041 | 040 |
| H.AMP | 036 | 022 |
| P.TILT | 000 | 020 |
| P.AMP | 000 | 042 |
| P.CORN | 000 | 044 |
| GREEN | 052 | 052 |
| RED | 052 | 052 |
| BLUE | 052 | 052 |
| V.BRE | 000 | 000 |
| LUM.DEL | 001 | 001 |
| AUDIO | 025 | 032 |
| Einstellung ggf. korrigieren und abspeichern! / Correct settings as necessary, and then store them in memory. | | |

**Achtung!** – Gilt nur für ein nicht vorprogrammiertes EEPROM!
1. **Speichern der Landessprache:** Am Geber **Menü-Taste 4 x, Blau-Taste 1 x** und **Programmspeicher-Taste „●"** 1 x drücken; dann mit **Programmwahl-Taste** (1 – 9) Landessprache einstellen.
2. **Speichern der PAL-Farbnorm und des Tonsystems:** Am Geber **Menü-Taste 4 x, Blau-Taste 1 x, Rot-Taste 1 x,** dann mit **Gelb-Taste** auf System 1 (Norm B/G) einstellen. Mit Taste „⟲" auf Farbnorm und dann mit **Gelb-Taste** auf „PAL" einstellen. Mit **Blau-Taste** abspeichern. Vorgang für jeden Programmwahlplatz wiederholen – Programmwahlplatz 2 drücken, Blau-Taste drücken usw.

Bei Geräten mit **TV Mouse/ES 3**-Bedienteil,
1a. **Speichern der Landessprache:** Am Geber **Menü-Taste 1 x, Blau-Taste 1 x,** Taste ▽ 2 x, dann Taste ▷ 1 x, dann mit **Programmwahltaste** (1 – 9) Landessprache einstellen.
2a. **Speichern der Farbnorm und des Tonsystem's:** Am Geber **Menü-Taste 1 x, Blau-Taste 1 x,** Taste ▷ 1 x, dann Taste ▽ 3 x, dann ▷ 1 x (2 x, 3 x oder 4 x je nach Tonsystem), Taste ▽ 1 x, dann Taste ▷ 1 x oder ◁ 1 x je nach Farbnorm, dann mit **Rot-Taste** abspeichern.

**N.B.!** Valid only for an EEPROM which has not been preprogrammed.
1. **Storing the user's language.** Press menu button four times at the pick-up, blue button once and channel button "●" once; then select your desired language using the channel memory button (1 – 9).
2. **Storing the PAL colour standard and the audio system in memory.** At the pick-up, press **menu button 4 times, blue button once** and red button once, then use the yellow button to set to system 1 (B/G standard). Set to the colour standard desired with button "⟲", and to PAL with the yellow button. To store in memory, use the **blue-button.** Repeat procedure for every channel memory, location (Press channel memory location 2, press blue button, etc.)

For sets with a **TV Mouse/ES 3** operating panel,
1a. **Storing the national language:** At the transmitter, press **both the menu button** and **the blue button once, button** ▽ 2 x, button ▷ 1 x then use the **channel-selector button** (1 – 9) to set the language desired.
2a. **Storing the colour standard and the audio system in memory:** At the transmitter, press **the menu button once; blue button once;** button ▷ 1 x, button ▽ 3 x, button ▷ 1 x (twice, three times or four times, depending on the audio system involved), button ▽ 1 x, button ▷ 1 x / ◁ 1 x depending on the colour standard involved, then use the **RED button** to store the setting in memory.

## (D) 2) Setzen der Optionsbytes Übersicht / (GB) Setting the option bytes Survey

| OSD | Funktion / Function | Display | Bemerkung / Remarks |
|---|---|---|---|
| 15 (OPBYT 1) | Optionsbyte 1<br>Option byte 1 | 18 | 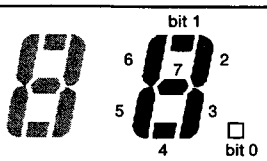 <br>bit 0 = 1<br>bit 1 = 2<br>bit 2 = 4<br>bit 3 = 8<br>bit 4 = 16<br>bit 5 = 32<br>bit 6 = 64<br>bit 7 = 128<br>im Optionsbyte 1 leuchtet z. B. 1r<br>in Optionsbyte 1 light<br>bit 1 + bit 6<br>bit 1 = 2<br>bit 6 = 64<br>OSD= 066 = Salcomptuner + CTI Wert |
| 16 (OPBYT 2) | Optionsbyte 2<br>Option byte 2 | 28 | |
| 17 (OPBYT 3) | Optionsbyte 3<br>Option byte 3 | 38 | |
| 18 (PR LOCK) | Progr. Sperrbyte***<br>Prog. lock. byte*** | 18 | |
| 19 (RESERVE) | Res. Byte<br>Res. byte | 19 | |

### Standardmenü (z. B. SDA 3526) / Standard menue (e.g. SDA 3526)

| Option-Byte Option byte | Bit | Werkseinst. Factory sett. | OSD Wert | Bit-Stellung / Bit position | | Bemerkung Remarks |
|---|---|---|---|---|---|---|
| 1 | 0 | | 1 | 0 } Salcomp/Samsung tuner | 1 } Telefunken tuner | Je nach Tunertyp. / Depending on tuner type. |
| | 1 | | 2 | 1 | 0 | Bei Tunerwechsel überprüfen! / Check when tuner is changed! |
| | 2 | 0 | 4 | 0 = 7 Segment Anzeige „aus" / 7-segment display "off" | 1 = „ein" / "on" | |
| | 3 | 1 | 8 | 0 = AFC „aus" / AFC "off" | 1 = „ein" / "on" | |
| | 4 | 0 | 16 | 0 = NTSC 4,43 MHz | 1 = – | |
| | 5 | 1 | 32 | 0 = Externer diff. analog. Werte „aus"<br>External, differentiated analog values "off" | 1 = „ein" / "on" | Muß auf „0" gesetzt werden. / Must be set to "0". |
| | 6 | 0 | 64 | | | |
| | 7 | 0 | 128 | 0 | | Muß auf „0" gesetzt werden./ Must be set to "0".<br>nicht wirksam* / not operative* |
| 2 | 0 | 0 | 1 | 0 = FM / MSP Analog in Nicam-Geräten<br>FM / MSP analog by Nicam sets | 1 = FM | |
| | 1 | 0 | 2 | 0 = Anz. einer gesend. FLOF-Nachricht „aus" /<br>Display of a FLOF message transmitted "off" | 1 = „ein" / "on" | |
| | 2 | 0 | 4 | 0 = Tschechoslowakisches VT „aus" /<br>Czechoslovakian VT "off" | 1 = „ein" / "on" | |
| | 3 | 0 | 8 | 0 = VT 2 chip | 1 = VT 1 chip | |
| | 4 | 1 | 16 | 0 = Sleep timer „aus" / Sleep timer "off" | 1 = „ein" / "on" | |
| | 5 | 0 | 32 | 0 = Tastaturüberwachung „aus" /<br>Keyboard monitoring "off" | 1 = „ein" / "on" | |
| | 6 | 1 | 64 | 0 = Vert. Zeitkonstante „8 µs" /<br>Vertical time constant "8 µs" | 1 = „24 µs" | |
| | 7 | 0 | 128 | 0 = Lautstärkeeinstellbereich „normal" /<br>Volume adjustment range "normal" | 1 = um 10 dB verringert<br>reduced by 10 dB | |
| 3 | 0 | 1 | 1 | 0 = NICAM-C4-Bit**-Auswertung „aus"<br>NICAM C4 bit** evaluation "off" | 1 = „ein" / "on" | |
| | 1 | 0 | 2 | 0 = Startregister „aus"**** / Start register "off"**** | 1 = „ein" / "on" | |
| | 2 | 0 | 4 | 0 = Mit „PROG" Taste TV-Bild „aus" /<br>TV picture "off" using "PROG" button "off" | 1 = „ein" / "on" | |
| | 3 | 0 | 8 | 0 = OSD-Anz. von Audio. „aus" /<br>OSD display of audio numbers "off" | 1 = „ein" / "on" | |
| | 4 | 0 | 16 | 0 = Verriegeltes Umschalten auf AV1 bei<br>anl. Schaltsp. an SCART PIN 8 „aus" /<br>With an analog switching voltage at<br>SCART PIN 8, locked switchover to AV1 "off" | 1 = „ein" / "on" | |
| | 5 | 0 | 32 | | | Muß auf „0" gesetzt werden. / Must be set to "0" |
| | 6 | 0 | 64 | 0 = freilauf. PLL bei VT 1 chip „aus" /<br>Free-wheeling PLL with VT "off" | 1 = „ein" / "on" | Bei VT-Modul 5854 40 11 ist „1" zu setzen. /<br>With VT module 5854 40 11, "1" must be set. |
| | 7 | 0 | 128 | 0 = volume OSD „aus" / "off" | 1 = „ein" / "on" | |

### ES3 / TV Mouse Geräte (z. B. SDA 3546) / TV Mouse sets (e.g. SDA 3546) Cursor-Menü

| | | | | | | |
|---|---|---|---|---|---|---|
| 1 | 0 | | 1 | 0 } Salcomp/Samsung tuner | 1 } Telefunken tuner | Je nach Tunertyp. / Depending on tuner type. |
| | 1 | | 2 | 1 | 0 | Bei Tunerwechsel überprüfen! / Check when tuner is changed! |
| | 2 | 0 | 4 | 0 nicht wirksam* / not operative* | | nicht wirksam* / not operative* |
| | 3 | 0 | 8 | 0 | | |
| | 4 | 0 | 16 | 0 = NTSC 4,43 MHz | 1 = | Muß auf „0" gesetzt werden. / Must be set to "0" |
| | 5 | 1 | 32 | 0 = Externer diff. analog. Werte „aus" /<br>External, differentiated analog values "off" | 1 = „ein" / "on" | Muß auf „0" gesetzt werden bei einigen Modellen /<br>Must be set to "0" at some models |
| | 6 | 0 | 64 | 0 | | Muß auf „0" gesetzt werden. / Must be set to "0" |
| | 7 | 0 | 128 | 0 | | nicht wirksam* / not operative* |
| 2 | 0 | 0 | 1 | 0 = FM/MSP Analog in Nicam-Geräten<br>FM/MSP analog by Nicam sets | 1 = FM | |
| | 1 | 0 | 2 | 0 = Anz. einer gesend. FLOF-Nachricht „aus" /<br>Display of a FLOF message transmitted "off" | 1 = „ein" / "on" | |
| | 2 | 0 | 4 | 0 = Tschechoslowakisches VT „aus" | 1 = „ein" / "on" | Bei einigen Modellen / at some models |
| | 3 | 0 | 8 | 0 = VT 2 chip | 1 = VT 1 chip | Bei einigen Modellen / at some models |
| | 4 | 1 | 16 | 0 = Sleep timer „aus" / Sleep timer "off" | 1 = „ein" / "on" | |
| | 5 | 0 | 32 | 0 | | nicht wirksam* / not operative* |
| | 6 | 1 | 64 | 0 = Vert. Zeitkonstante „8 µs" /<br>Vertical time constant "8 µs" | 1 = „24 µs" | |
| | 7 | 0 | 128 | 0 = Lautstärkeeinstellbereich „normal" /<br>Volume adjustment range "normal" | 1 = um 10 dB verringert<br>reduced by 10 dB | |
| 3 | 0 | 1 | 1 | 0 = NICAM-C4-Bit-**Auswertung „aus"<br>NICAM C4 bit** evaluation "off" | 1 = „ein" / "on" | |
| | 1 | 0 | 2 | 0 = Startregister „aus" / Start register "off" | 1 = „ein" / "on" | |
| | 2 | 0 | 4 | 0 | | nicht wirksam* / not operative* |
| | 3 | 0 | 8 | 0 | | nicht wirksam* / not operative* |
| | 4 | 0 | 16 | 0 = Verriegeltes Umschalten auf AV1 bei<br>Anl. Schaltsp. an SCART PIN 8 „aus" /<br>With an analog switching voltage at<br>SCART PIN 8, locked switchover to AV1 "off" | 1 = „ein" / "on" | |
| | 5 | 0 | 32 | | | Muß auf „0" gesetzt werden / Must be set to "0" |
| | 6 | 0 | 64 | 0 = Freilauf. PLL bei VT „aus" /<br>Free-wheeling PLL with VT "off" | 1 = „ein" / "on" | Bei VT-Modul 5854 40 11 ist „1" zu setzen.<br>With VT module 5854 40 11, "1" must be set. |
| | 7 | 1 | 128 | 0 = NTSC shift „aus" | 1 = „ein" / "on" | Bei einigen Modellen / at some models |

* Alle Bits die nicht belegt sind, bitte auf „0" setzen. / Please set all non-assigned bits to "0".

** Das NICAM-C4-Bit zeigt an, ob die Inhalte des NICAM- und FM-Tones gleich sind und wird zur aut. Umsch. benötigt.
The NICAM C4 bit indiactes whether the contents of NICAM sound and FM sound are identical, and is required for automatic switchover.

*** **Byte zum Sperren des Programmiermodus**
Bietet die Möglichkeit zum Sperren des Programmiermodus. Der Dezimalwert dieses Bytes (auf dem Bildschirm angezeigt), gibt die letzte zu sperrende Programmnummer an (1-59). 0 = Keine Position geschützt. Beispiel: Sie möchten die ersten 26 Programmnummern sperren. Sie können entweder den Lautstärkeknopf drücken bis 26 auf dem Bildschirm angezeigt wird oder die numerischen Tasten Bit 4, Bit 3 und Bit 1 (16 + 8 + 2 = 26).
**Program Lock Byte**
Offers the possibility to prevent access to the programming mode. The decimal value of the byte (shown on screen) indicates the last programme number to be locked (1–59). 0 = No positions locked. Example: If you wish to lock the first 26 program numbers. You can either use the volume button and step until 26 is shown on screen or use the numerical keys to set bit 4, bit 3 and bit 1 (16 + 8 + 2).

**** **Byte reserviert für Identifikationscode**
Dieses Byte ist frei belegbar für jeden Händler als Identifikationscode o.ä. (Wenn bei Option byte 3 Bit 1, Bit 1 auf 1 gesetzt wird, wird dieses Register als Startregister benutzt.
**Byte Reserved for Identification Code**
This byte is free for any dealer to use as an identification code or similar. (When option byte 3 Bit 1 is set (1), this register is used as startup register).

**Service-Abgleich**
**Service Calibration**
**Taratura di servizio**
**Equilibrage de service**

**Eurostereo 2B S**

**Reparaturtips**
**Instructions for repair work**
**Conseils de réparation**
**Consigli per le riparazioni**

**Achtung!** Bei Reparaturen gültige Sicherheitsvorschriften beachten.
**Röntgenverordnung:** Die in der Röntgenverordnung festgelegte Ortsdosisleistung ist bei diesem Gerät durch die Bildröhrentype und die maximal zulässige Hochspannung gewährleistet. Die Hochspannung darf maximal 28 kV betragen. Die Hochspannung liegt im zulässigen Bereich, wenn die Betriebsspannung der Horizontal-Ablenkstufe bei minimalem Strahlstrom 145 V (110° MININECK) 150 V (110°) 130 V (90°) beträgt. Bei Reparaturen ist die Spannung zu überprüfen und gegebenenfalls mit R 796 auf Sollwert einzustellen.
**Warning!** For repair works adhere to existing safety regulations.
**X-ray regulations:** The picture tube type and the maximum permissible high-voltage ensure that the X-ray intensity within the set remains far below the permissible value. The high-voltage must not exceed 28 kV. The high voltage is within the permissible limits when the operating voltage of the horizontal deflection stage equals 145 V (110° MININECK) 150 V (110°) 130 V (90°) at minimum beam current. Following servicing, check and adjust this voltage to the nominal value with R 796.

## (D) 1) Service-Abgleich / (GB) Service Calibration

1. Mit Hilfe des Fernbedienungsgebers können Sie im **Service-Mode** Geometrie, Luminanz- und Stereowerte einstellen und die Optionsbits setzen.
   In **service mode,** you can use the remote control transmitter to set geometry, luminance and stereo values, and the option bits.
2. Sie kommen in den **Service-Mode,** wenn Sie innerhalb **1 Sek.** Taste „**-/--**", Taste „**MENÜ**" und dann Taste TV „□" drücken. (Siehe auch Skizzen)
   To go to **service mode,** press button „**-/--**", button „MENU" and then button TV „□" within one second. (see Abb.)
   Weitere Tastenfunktionen im **Service Mode:** / Further button functions in **service mode:**
   Taste / button „**STEP** + −" = Umschalten von Abgleich zu Abgleich
   △ ▽ = switching over from calibration to calibration
   Taste / button „**VOLUME**" = Wertveränderung
   − ◢ + = altering value(s)
   Taste / button „**0...9**" = Direktanwahl von OSD 0...9 in Verbindung mit Programmwahltaste
   = selecting OSD 0...9 directly in conjunction with channel button
   Taste / button „●" (Progr.) = Memory, bei **TV Mouse:** rote Taste drücken / with a **TV Mouse:** press red button
   Taste / button „⏻" = Service-Mode verlassen
   = Exit Service Mode

| OSD | Funktion / Function | Display | Bemerkung / Remarks |
|---|---|---|---|
| $U_i$ mit **R 796** auf 145 V (110° MININECK) 150 V (110°) 130 V (90°) bei ◐ + ⊸ = min. einstellen.<br>Set $U_i$ to 145 V (110° MININECK) 150 V (110°) 130 V (90°) at ◐ + ⊸ = min., using **R 796.** | | | |
| **0** (V.AMP) | Vert Ampl.<br>Vert. ampl. | 00 | OSD = **O**n **S**creen **D**isplay = Bildschirmanzeige<br>OSD 0 bis OSD 13 bei FUBK-Testbild o. ä. einstellen<br>OSD = **O**n **S**creen **D**isplay<br>Set OSD 0 to OSD 13 in FUBK test picture (or similar) |
| **1** (V.LIN) | Vert. Lin.<br>Vert. lin. | 01 | |
| **2** (S.COR) | o. Funktion<br>Special function | 02 | |
| **3** (V.POS) | Vert. Lage<br>Vert. position | 03 | |
| OSD 0 bis OSD 3 müssen eingestellt sein.<br>OSD 0 to OSD 3 must have been set. | | | |
| **4** (H.POS) | Hor. Lage<br>Hor. position | 04 | |
| **5** (H.AMP) | Hor. Amp.<br>Hor. ampl. | 05 | |
| **6** (P.TILT) | O-W Trapez<br>Keystone | 06 | |
| **7** (P.AMP) | O-W Kissen<br>O-W pincushion | 07 | |
| **8** (P.CORN) | O-W Eckenkorrektur<br>Corner correction | 08 | |
| **Focus** mit **R 540 Focus** auf optimale Schärfe einstellen.<br>Set **focus** to optimum definition using R 540 focus. | | | |
| **G2- und Farbtemperatur**<br>**Grautreppentestbild o. ä.**<br>— Im **Grün-Drive (OSD 9), Rot-Drive (OSD 10)** und **Blau-Drive (OSD 11)** mit der „**Volume**"-Taste jeweils den OSD-Wert von **052** einstellen. **R 540 G2**-Einsteller auf Mittelstellung. Helligkeitseinsteller auf Nennhelligkeit (der Schwarzbalken der Grautreppe darf gerade nicht leuchten!). Mit Oszilloscop (Tastkopf 100:1) den höchsten Schwarzwert an den **Bildröhrenkathoden (R, G, B)** ermitteln. Mit **R 540 G2**-Einsteller den Wert dieser Kathode auf **168 V** (gemessen gegen Masse!) einstellen, oder bei Tastkopf 10 : 1 = 163 V einst.<br>— Im **Grün-Drive (OSD 9)** und **Blau-Drive (OSD 11)** mit „Volume"-Taste in den hellen Partien auf farbneutrales Bild einstellen.<br>**G2- and colour temperature**<br>**Grey-scale test picture or similar.**<br>— Set an OSD value of **052** in each of the following drives: in the **green drive (OSD 9), red drive (OSD 10)** and **blue drive (OSD 11),** using the „Volume" button. **R 540 G2** adjuster to its centre setting. Set brightness adjuster to rated brightness (the black bar of the grey scale must just not be lit up!). Use an oscilloscope (Probe 100:1) to determine the highest black value at the picture-tube cathodes (R, G, B). Use the **R 540 G2** adjuster to set this value to **168 V** (measured against ground), or probe 10 : 1 = 163 V.<br>— Use the „Volume" button to adjust to a colour-neutral picture in the light areas in **green drive (OSD 9)** and **blue drive (OSD 11).** | | | |
| **12** (V.BRE) | Bildamplitudenstab.*<br>Pict. ampl. stab.* | 12 | |
| **13** (LUM.DEL) | Luminanz-Laufzeit<br>Luminance delay time | 13 | |
| **14** (AUDIO) | Stereo-Übersprechen<br>Stereo crosstalk | 14 | 1 kHz-Stereo-Signal anlegen. Linker Kanal ohne Modulation. Oscilloscop an SCART-Buchse Pin 3. Mit Volume-Taste Wert auf Minimum einstellen.<br>Connect a 1-kHz stereo signal. Left channel without modulation. Oscilloscop to SCART socket pin 3. Set value to minimum, using the volume button. |

* **Bildamplitudenstab.** Vert. Ampl. bei ◐ + ⊸ = max. einstellen, dann ◐ + ⊸ soweit zurückstellen, bis das Bild gerade noch erkennbar ist. Sollte sich nun die vert. Ampl. verändert haben, muß der Abgleich **OSD 12** durchgeführt werden.
* **Picture amplitude stability.** Set vertical amplitude at ◐ + ⊸ = max., then reset ◐ + ⊸ until the picture is just still recognizable. If now the vertical amplitude turns out to have altered, perform calibration procedure **OSD 12.**

Die Optionsbytes sind bei Austausch des EEPROM'S neu einzustellen (siehe nächste Seite Kapitel „Setzen der Optionsbytes").
Set the option bytes anew after you have replaced the EEPROM (see section „setting the option bytes").

## (D) 1. Fehlerquellenanzeige am Bedienteil im TV-Betrieb

Nach dem Einschalten des Gerätes kommuniziert der Microprozessor IC 1440 über einen I²C-Bus, während der Vert. Rücklaufzeit, mit den verschiedenen integrierten Schaltkreisen bzw. Modulen.
Dabei überprüft der Microprozessor (Sender) zunächst ob überhaupt eine Datenübertragung möglich ist. Sollte einer dieser integrierten Schaltkreise ausfallen oder in seiner Peripherie ein Fehler vorliegen, so **blinken** eine oder mehrere LED'S laut folgender Tabelle auf.

## (GB) 1. Error-source display at the control panel in TV operation

After the set has been switched on, microprocessor IC 1440 communicates with the various integrated circuits and/or modules via an I²C bus during vertical retrace time.
While doing so, the microprocessor (transmitter) first of all checks whether it is at all possible to transmit data. Should one ot these integrated circuits fail, or should an error occur in its peripherals, one or several LED's will **start to flash,** as detailed in the table below.

## (F) 1. Indication des sources d'erreur sur l'organe de commande en mode TV

Après avoir mis l'appareil en marche, le microprocesseur IC 1440 communique au cours du temps de retour vert. via un bus I²C avec les différents circuits intégrés resp. modules.
Ce faisant, le microprocesseur (émetteur) contrôle d'abord si un transfert de données est réalisable. Au cas où l'un de ces circuits intégrés tomberait en panne ou au cas où un dérangement existerait dans sa périphérie, une ou plusieurs DEL du tableau suivant **clignotent.**

## (I) 1. Indicazione della fonte di errore: display di comando nel funzionamento TV

Dopo aver acceso l'apparecchio il microprocessore IC 1440 comunica con i diversi circuiti di comando integrati e moduli tramite un bus I²C.
Il microprocessore (emittente) controlla dapprima se sia possibile una trasmissione di dati. Nel caso in cui uno di questi circuiti di comando integrati dovesse essere fuori uso oppure vi siano errori nella sua unità periferica, **lampeggiano** uno o più LED secondo le tabella riportata più in basso.

## Fehlersuchtabelle
## Trouble-shooting table
## Tableau de dépistage des erreurs
## Tabella di ricerca dell'errore

| Fehler<br>Error<br><br>Erreur<br>Errore | I. Ton LED<br>LED for sound I<br>DEL son I<br>LED I tono | II. Ton LED<br>LED for sound II<br>DEL son II<br>LED II tono | SAT-LED<br>SAT LED<br><br>DEL SAT<br>LED SAT | SAT R-LED<br>SAT R LED<br><br>DEL SAT R<br>LED SAT R |
|---|---|---|---|---|
| Chroma IV | ● | | | |
| Stereo-NF<br>Stereo AF<br>Stéréo NF<br>Stereo NF | | ● | | |
| PLL-tuner<br>PLL-tuner<br>Tuner PLL<br>Sintonizzatore PLL | | | ● | |
| VT | ● | | ● | |
| Nicam* | | ● | ● | |
| kein vert. Impuls<br>no vertical flyback<br>pas d'impulsion vert.<br>No ritorno verticale | | | | ● |
| I²C Bus<br>I²C bus<br>I²C bus blocked<br>CI² bus bloccato | ● | | | ● |
| EEPROM | | | ● | ● |
| Radio* / Satellit*<br>Radio* / satellite*<br>Radio* / Satellite*<br>Radio* / Satellite* | ● | | ● | ● |

Nicht in allen Gerätemodellen
Not in all sets
Ne pas contenir a toutes appareils
Non esistente in tutti tipi di apparechi

- Wird ein Fehler im Chroma IV – IC (IC 820) oder in der Vert. Endstufe festgestellt, so schaltet das Gerät in den Stand-by-Betrieb und die entsprechenden LED's blinken. Gleiches gilt für einen zu hohen Strahlstrom.
- Bei einem EEPROM – oder I²C-Bus-Fehler blinken die LED's und das Gerät bleibt im Stand-by-Betrieb (ohne Stand-by Betriebsanzeige „--")

* Ist da Satelliten-, Radio-, oder das VT-Modul nicht bestückt, so zeigt das Gerät einen fehlerfreien Betrieb an.

- If an error is detected in the chroma IV – IC (IC 820) or in the vertical output stage, the set will switch to stand-by mode, and the corresponding LED's will start to flash. The same applies if there is an excessively high beam current.
- If there is an EEPROM or I²C bus error, the appropriate LED's will start to flash, and the set will remain in stand-by mode (without the stand-by- operating display "--").

* If the satellite, radio or VT module is not fitted, the set will display trouble-free operation.

- Si une erreur est détectée dans l'IC chroma IV (IC 820) ou dans l'étage final vert., l'appareil passe en mode stand-by et les DEL correspondantes clignotent. Il en est de même en présence d'un courant de faisceau trop élevé.
- Dans le cas d'une erreur dans l"EEPROM ou le bus I²C, les DEL clignotent et l'appareil reste en mode stand-by (sans indicateur de service stand-by «--»).

* Si les modules satellite, radio ou VT ne sont pas équipés, l'appareil indiquera un fonctionnement exempt d'erreurs.

- Se si determina un errore nel chroma IV (IC 820) oppure nello stadio di uscita verticale, l'apparecchio di porta in posizione di stand-by e lampeggiano i relativi LED. Lo stesso dicasi per una corrente catodica troppo elevata.
- In caso di errore in un'EEPROM oppure nel bus I²C, i LED lampeggiano e lo'apparecchio rimane in posizione di stand-by (senza indicazione di funzionamento in stand-by «--»).

* Se non è installato il modulo satellite, radio oppure quello VT, l'apparecchio indica un funzionamento privo di errori.

## (D) 2. Anzeige am Bedienteil im Service Mode

I Ton-LED = PAL-Erkennung
II Ton-LED = SECAM-Erkennung
SAT-LED = Max. Strahlstrom, untere Grenze
SAT R-LED = Max. Strahlstrom, obere Grenze
} Nicht in allen Gerätemodellen

## (GB) 2. Display on the control panel in service mode

LED for sound I = PAL recognition
LED for sound II = SECAM recognition
SAT LED = Max. beam current, lower limit
SAT R LED = Max. beam current, upper limit
} Not in all sets

## (F) 2. Indication sur l'organe de commande en mode de service

DEL son I = reconnaissance PAL
DEL son II = reconnaissance SECAM
DEL SAT = courant de faisceau max. limite inférieure
DEL SAT R = courant de faisceau max. limite supérieure
} Ne pas contenir a toutes appareils

## (I) 2. Indicazioni sul dispositivo dei comandi nel Service Mode

LED I Tono = Riconoscimento PAL
LED II Tono = Riconoscimento SECAM
LED SAT = Corrente catodica massima, limite inferiore
LED SAT R = Corrente catodica massima, limite superiore
} Non esistente in tutti tipi di apparechi

**Service-Stellung des Chassis**
**Service position of chassis**
**Position de maintenance du châssis**
**Voce relativa all'assistenza del telaio**

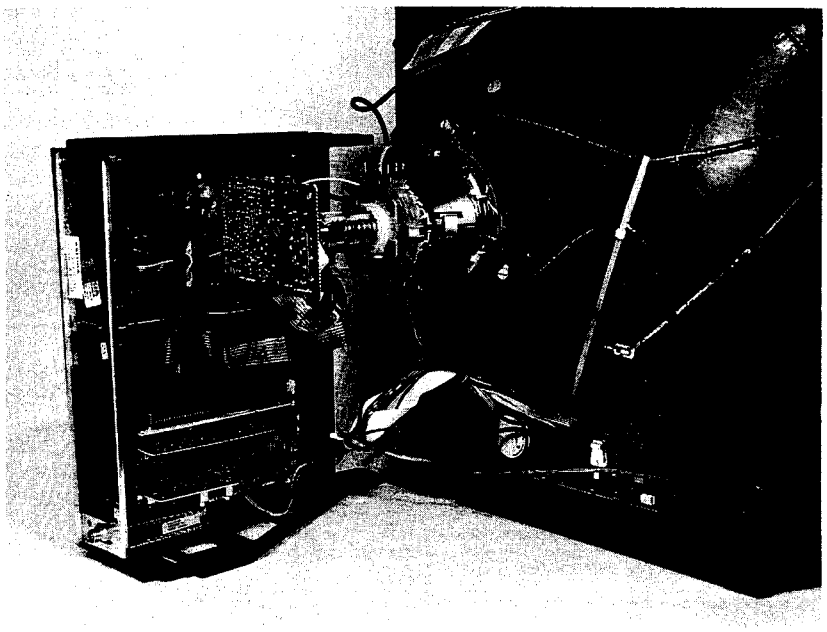

## (F) 1) Alignement de service / (I) Taratura di servizio

1. L'émetteur de télécommande vous permet de régler, en **mode de service,** la géométrie, les valeurs de luminance et les valeurs stéréo et de mettre les bits d'option.
   Con l'ausilio del trasmettitore a distanza potrete regolare i valori geometrici, di luminosità e stereo in **Service-Mode** e stabilire i bit opzionali.
2. Pour accéder au **mode de service,** il suffit d'actionner en l'espace d'une seconde la touche **«-/--»**, la touche **«MENU»** puis la touche TV «□».
   E' possibile accedere al **Service-Mode** premendo entro 1 secondo il tasto **„-/--"**, il tasto «MENU» e quindi il tasto TV «□».
   Autres fonctions de touches en **mode de service:** / Ulteriori funzioni dei tasti del **Service-Mode:**

| | |
|---|---|
| Touche / Tasto **«STEP + –»** | = commutation d'équilibrage à équilibrage |
| △ ▽ | = commutazione da compensazione a compensazione |
| Touche / Tasto **«VOLUME»** | = modification de valeurs |
| Touche / Tasto – ◢ + | = variazione del valore |
| Touche / Tasto **«0...9»** | = sélection directe d'OSD 0...9 en liaison avec une touche de programme |
| | = preselezione diretta di OSD 0...9 in verticale con tasto programma |
| Touche / Tasto «●» (progr.) | = mémorisées, pour l'organe de commandes **TV Mouse:** appuyer sur la touche rouge |
| | = memorizzati, con il dispositivo di comando **TV Mouse:** premere il tasto rosso |
| Touche / Tasto «⏻» | = quitter le mode de service |
| | = abbandonare il modo di servizio |

| OSD | Fonction / Funzione | Affichage / Display | Remarque / Note |
|---|---|---|---|
| Régler $U_i$ avec **R 796** sur 145 V (110° MININECK) 150 V (110°) 130 V (90°) à ◑ + ⊸⊸ = min.<br>Regolare $U_i$ con **R 796** su 145 V (110° MININECK) 150 V (110°) 130 V (90°) con ◑ + ⊸⊸ = min. | | | |
| **0** (V.AMP) | Amplitude verticale<br>Ampiezza verticale | 00 | OSD = **O**n **S**creen **D**isplay = affichage à l'écran.<br>Régler OSD 0 à OSD 13 pour mire FUBK ou semblable. |
| **1** (V.LIN) | Linéarité verticale<br>Linearità verticale | 01 | OSD = **O**n **S**creen **D**isplay = Display su schermo<br>Regolare OSD 0 fino a OSD 13 a monoscopio FUBK. |
| **2** (S.COR) | Fonction spéciale<br>Funzione speciale | 02 | |
| **3** (V.POS) | Position verticale<br>Posizione verticale | 03 | |
| OSD 0 à OSD 3 doivent avoir été ajustés.<br>Gli OSD da 0 fino a OSD 13 devono essere regolati. | | | |
| **4** (H.POS) | Position horizontale<br>Posizione orizzontale | 04 | |
| **5** (H.AMP) | Amplitude horizontale<br>Ampiezza orizzontale | 05 | |
| **6** (P.TILT) | Trapèze<br>Distorsione trapezoidale | 06 | |
| **7** (P.AMP) | Coussin Est-Quest<br>Distorsione a cuscinetto E-O | 07 | |
| **8** (P.CORN) | Correction d'angles<br>Definizione degli orli | 08 | |
| Ajuster la focalisation avec **R 540 Focus** sur netteté optimale.<br>Regolare il **fuoco** con **R 540 focus** sulla nitidezza ottimale. | | | |
| **G2 et température de couleur**<br>**Mire à échelle des gris ou semblable**<br>– Ajuster une valeur OSD de **052** dans le **drive vert (OSD 9), le drive rouge (OSD 10)** et **le drive bleu (OSD 11)** au moyen de la touche «Volume». Ajusteur **R 540 G2** sur position centrale. Régulateur de luminosité sur luminosité nominale (la barre noire de l'échelle des gris ne doit pas être allumée!). Déterminer la valeur de noir maximale (balayage 100:1) aux cathodes du tube image (R, V, B) au moyen d'un oscilloscope. Ajuster cette valeur sur **168 V** (mesurée contre la masse) au moyen de l'ajusteur **R 540 G2** sur tête de balayage 10:1 = 163 V.<br>– Ajuster dans les parties claires une image aux couleurs neutres dans le **drive vert (OSD 9)** et le **drive bleu (OSD 11)** au moyen de la touche «Volume».<br>**G2 e temperatura del colore**<br>**Monoscopio della scala di tonalità di grigio o simili**<br>– Regolare un valore di OSD di **052** di volta in volta nel **drive verde (OSD 9),** nel **drive rosso (OSD 10)** e nel **drive blu (OSD 11)** con il tasto «Volume». Posizionare **R 540 G2** sulla posizione mediana. Regolatore della luminosità posizionato sulla luminosità nominale (la linea nera della scala di tonalità di grigio non deve essere illuminata!). Tramite l'oscilloscopio, determinare il valore del livello massimo del nero (sonda 100:1) sui catodi del cinescopio (R, V, B). Con il regolatore **R 540 G2,** registrare questo valore su **168 V** (misurato a massa). Con sonda 10:1 = 163 V.<br>– Nel **drive verde (OSD 9)** e nel **drive blu (OSD 11),** regolare le zone chiare con il tasto «Volume» ad immagine di colore neutro. | | | |
| **12** (V.BRE) | Stab. d'amplitude d'image*<br>Stab. ampiezza immagine* | 12 | |
| **13** (LUM.DEL) | Durée de luminance<br>Tempo di transito luminosità | 13 | |
| **14** (AUDIO) | Diaphonie stéréo<br>Diafonia stereo | 14 | Appliquer un signal stéréo de 1 kHz. Canal de gauche sans modulation. Ajuster la valeur du voltmètre sur minimum avec la touche Volume.<br>Applicare un segnale stereo da 1 kHz. Canale di sinistra senza modulazione. Regolare il valore del voltometro sul minimo con il tasto Volume. |

* **Stab. d'amplitude d'image:** régler l'amplitude verticale pour ◑ + ⊸⊸ = max., puis diminuer ◑ + ⊸⊸ jusqu'à ce que l'image soit juste visible. Au cas où l'amplitude verticale aurait changé, il faudra procéder à l'équilibrage OSD 12.
* **Stab. ampiezza luminosità:** Regolare l'ampiezza verticale a ◑ + ⊸⊸ = max., quindi riposizionare ◑ + ⊸⊸ fintanto che l'immagine non sia a malapena riconoscibile. Nel caso in cui l'ampiezza verticale si fosse in qualche modo modificata, si deve procedere alla compensazione **OSD 12.**

Les bits d'option doivent être réajustés en cas de remplacement de l'EEPROM (voir chapitre «Mise des bits d'option»).
Le cifre binarie complementari devono essere regolate di nuovo al momento della sostituzione dell'EEPROM (vedere al capitolo «Regolazione delle cifre binarie complementari»)

## (F) 2) Mise des bits d'option Tableau / (I) Regolazione delle cifre binarie complementari Tabella

| OSD | Fonction / Funzione | Affichage / Display | Remarque / Note |
|---|---|---|---|
| 15 (OPBYT 1) | Octet d'option 1<br>Byte accessorio 1 | 1 8 | |
| 16 (OPBYT 2) | Octet d'option 2<br>Byte accessorio 2 | 2 8 | |
| 17 (OPBYT 3) | Octet d'option 3<br>Byte accessorio 3 | 3 8 | |
| 18 (PR LOCK) | Octet d'arrêt de programme***<br>Byte d'interdizione programma | 1 8 | |
| 19 (RESERVE) | Octet de réserve code d'identification<br>Byte di riserva per Ident-Code | 1 9 | |

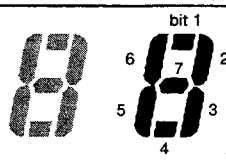


bit 0 = 1
bit 1 = 2
bit 2 = 4
bit 3 = 8
bit 4 = 16
bit 5 = 32
bit 6 = 64
bit 7 = 128

Optionsbyte 1 z.B. 1r
bit 1 + bit 6 allumee / accende
bit 1 = 2
bit 6 = 64
OSD = 066 = Salcomptuner + CTI

### Appareils standard (p. ex. SDA 3526) / Apparecchi standard (p.e. SDA 3526)

| Octet d'option Byte accessorio | Bit | Régl. dép. us. Regol. fabbr. | OSD | Position des bits Posizione bit | | Remarque Note |
|---|---|---|---|---|---|---|
| 1 | 0 | | 1 | 0 } Tuner / sintonizzatori Salcomp/Samsung | 1 } tuner/sint. Telefunken | En fonct. du type de tuner. / A seconda del tipo di sinton. |
| | 1 | | 2 | 1 } Tuner Salcomp/Samsung | 0 } tuner Telefunken | Contrôler en cas de remplacem. du tuner! / Controllare |
| | 2 | 0 | 4 | 0 = Affich. à 7 segm. «couper» / 7 indic. segmento «spento» | 1 = «fermer» / «acceso» | al momento della sostituz. del sintonizzatore! |
| | 3 | 1 | 8 | 0 = AFC «couper» / AFC «spento» | 1 = «fermer» / «acceso» | |
| | 4 | 0 | 16 | 0 = NTSC 4,43 MHz | 1 = – | Doit être mis sur «0» / Deve essere posizion. su «0». |
| | 5 | 1 | 32 | 0 = Valeur anal. diff. externe / Valori esterni analogici differenziati | 1 = «fermer» / «acceso» | |
| | 6 | 0 | 64 | | | Doit être mis sur «0» / Deve essere posizion. su «0». |
| | 7 | 0 | 128 | 0 | | inefficace* / non funzionante* |
| 2 | 0 | 0 | 1 | 0 = FM/MSP analog. NICAM | 1 = FM | |
| | 1 | 0 | 2 | 0 = Ind. d'un message FLOF émis / Indicaz. di messaggio trasmesso FLOF «spento» | 1 = «fermer» / «acceso» | |
| | 2 | 0 | 4 | 0 = VT tchécoslovaque «couper» / VT cecoslovacco «spento» | 1 = «fermer» / «acceso» | |
| | 3 | 0 | 8 | 0 = VT 2 chip | 1 = VV 1 chip | |
| | 4 | 1 | 16 | 0 = Sleep timer «couper» / Orologio sveglia «spento» | 1 = «fermer» / «acceso» | |
| | 5 | 0 | 32 | 0 = Contrôle du clavier «couper» / Controllo tastiera «spento» | 1 = «fermer» / «acceso» | |
| | 6 | 1 | 64 | 0 = Constante de temps vert. «8 µs» / Constante di tempo vert. «8 µs» | 1 = «24 µs» | |
| | 7 | 0 | 128 | 0 = Gamme de réglage du volume sonore «normal» / Campo regolaz. volume «normale» | 1 = „réduit de 10 dB» rid. di 10 dB | |
| 3 | 0 | 1 | 1 | 0 = Évaluation du bit C4 NICAM** «couper» Elaborazione bit NICAM C4** «spento» | 1 = «fermer» / «acceso» | |
| | 1 | 0 | 2 | 0 = Registre de démar. «couper»**** / Registro iniziale «spento»**** | 1 = «fermer» / «acceso» | |
| | 2 | 0 | 4 | 0 = Avec touche «PROG» image TV «couper» / Con tasto «PROG» immagine TV «spento» | 1 = «fermer» / «acceso» | |
| | 3 | 0 | 8 | 0 = Ind. OSD de audio. «couper» / Indic. OSD audio «spento» | 1 = «fermer» / «acceso» | |
| | 4 | 0 | 16 | 0 = Commutation verrouillée sur AV1 p. tension de comm. appliquée à SCART PIN 8 «couper» / Commutaz. bloccata su AV1 con tensioni commut. anal. su SCART PIN 8 «spento» | 1 = «fermer» / «acceso» | |
| | 5 | 0 | 32 | | | Doit être mis sur «0» / Deve essere posizion. su «0» |
| | 6 | 0 | 64 | 0 = PLL libre pour VT 1 chip «couper» / PLL a corsa libera con VT 1 chip «spento» | 1 = «fermer» / «acceso» | Pour module VT 5854 40 11, «1» doit être mis. Con il modulo VT 5854 40 11 si deve posizionare su «1». |
| | 7 | 0 | 128 | 0 = Vol. OSD «couper» / «spento» | 1 = «fermer» / «acceso» | |

### ES 3 / TV Mouse (p. ex. SDA 3546) / TV Mouse (p.e. SDA 3546) Curser menu

| | | | | | | |
|---|---|---|---|---|---|---|
| 1 | 0 | | 1 | 0 } Tuner / sintonizzatori Salcomp/Samsung | 1 } tuner/sint. Telefunken | En fonct. du type de tuner. / A seconda del tipo di sinton. |
| | 1 | | 2 | 1 } Tuner Salcomp/Samsung | 0 } tuner Telefunken | Contrôler en cas de remplacem. du tuner! / Controllare |
| | 2 | 0 | 4 | 0 Inefficace* / non funzionante* | | al momento della sostituz. del sintonizzatore! |
| | 3 | 0 | 8 | 0 Inefficace* / non funzionante* | | |
| | 4 | 0 | 16 | 0 = NTSC 4,43 MHz | 1 = | Doit être mis sur «0» / Deve essere posizion. su «0». |
| | 5 | 1 | 32 | 0 = Valeur anal. diff. externe / Valori esterni analogici differenziati | 1 = «fermer» / «acceso» | Doit être mis sur «0» (ne pas cont. a toutes app.) Deve essere pos. sur «0» (non esistente in tutti tipi di app.) |
| | 6 | 1 | 64 | 0 | | Doit être mis sur «0» / Deve essere posizion. su «0». |
| | 7 | 0 | 128 | 0 | | Inefficace* / non funzionante* |
| 2 | 0 | 0 | 1 | 0 = FM / MSP analog. NICAM | 1 = FM | |
| | 1 | 0 | 2 | 0 = Ind. d'un message FLOF émis / Indicaz. di messaggio «spento» | 1 = «fermer» / «acceso» | |
| | 2 | 0 | 4 | 0 = VT tchécoslovaque «couper» / VT cecoslovacco «spento» | 1 = «fermer» / «acceso» | Ne pas cont, a toutes app. |
| | 3 | 0 | 8 | 0 = VT 2 chip | 1 = VT 1 chip | Ne pas cont. a toutes app. Non esistente in tutti tipi di app. |
| | 4 | 1 | 16 | 0 = Sleep timer «couper» / Orologio sveglia «spento» | 1 = «fermer» / «acceso» | |
| | 5 | 0 | 32 | 0 | | Inefficace* / non funzionante* |
| | 6 | 0 | 64 | 0 = Constante de temps vert. «8 µs» / Constante di tempo vert. «8 µs» | 1 = «24 µs» / «24 µs» | |
| | 7 | 0 | 128 | 0 = Gamme de réglage du volume sonore «normal» / Campo regolaz. volume «normale» | 1 = „réduit de 10 dB» rid. di 10 dB | |
| 3 | 0 | 1 | 1 | 0 = Évaluation du bit C4 NICAM** «couper» Elaborazione bit NICAM C4** «spento» | 1 = «fermer» / «acceso» | |
| | 1 | 0 | 2 | 0 = Registre de démar. «couper» / Registro iniziale «spento» | 1 = «fermer» / «acceso» | |
| | 2 | 0 | 4 | 0 | | Inefficace* / non funzionante* |
| | 3 | 0 | 8 | 0 | | Inefficace* / non funzionate* |
| | 4 | 0 | 16 | 0 = commutation verrouillée sur AV1 p. tension de comm. appliquée à SCART PIN 8 «couper» / Commutaz. bloccata su AV1 con tensioni commut. anal. su SCART PIN 8 «spento» | 1 = «fermer» / «acceso» | |
| | 5 | 0 | 32 | | | Doit être mis sur «0» / Deve essere posizion. su «0». |
| | 6 | 0 | 64 | 0 = PLL libre pour VT «couper» / PLL a corsa libera con VT «spento» | 1 = «fermer» / «acceso» | Pour module VT 5854 40 11, «1» doit être mis. Con il modulo VT 5854 40 11 si deve posizionare su «1». |
| | 7 | 1 | 128 | 0 = NTSC shift «couper» / «spento» | 1 = «fermer» / «acceso» | Ne pas cont. a toutes app. Non esistente in tutti tipi di app. |

* Tous les bits inoccupés diovent être mis sur «0». / Tutti i bit non occupati devono essere posizionati su «0».

** Le bit C4 NICAM indique si les contenus du son NICAM et du son FM sont identiques et il est nécessaire pour la commutation automatique.
Il bit NICAM C4 indica se i contenuti dell'audio NICAM e FM sono uguali ed è necessario per la commutazione automatica.

*** **Octet de verrouillage du mode de programmation**
Offre la possibilité d'inhiber la programmation. La valeur décimale de cet octet (affichée à l'écran) indique le dernier numéro de programme pouvant être verrouillé (1–59). 0 = aucune position verrouillée. Exemple: vous désirez verrouiller les 26 premiers numéros de programme. Vous puovez appuyer soit sur le bouton de volume sonore jusqu'à ce que 26 soit affiché à l'écran soit sur les touches numériques pour mettre le bit 4, le bit 3 et le bit 1 (16 + 8 + 2).
**Byte di interdizione del programma**
Questo byte offre l'opportunità di prevenire l'accesso al modo di programmazione. Il valore decimale di tale byte (visibile sullo schermo) indica l'ultimo numero di programma da interdire (1–59). 0 = nessuna posizione interdetta. Esempio: se desiderate interdire i primi 26 numeri di programma avete due possibilita: potete impiegare il tasto del volume e procedere finché non appare 26 sullo schermo oppure, usare i tasti numerici per regolare il bit 4, il bit 3 ed il bit 1 (16 + 8 + 2).

**** **Octet réservé au code d'identification**
Cet octet peut être librement occupé pour chaque revendeur en tant que code d'identification ou semblable. (Si le bit 1 de l'octet d'option 3:1 est mis sur 1, ce registre est utilisé en tant que registre de départ).
**Byte riservato al codice di identificazione**
Questo byte può essero occupato liberamente da qualsiasi utente come un codice di identificazione o simili. (Nel caso in cui, nel byte complementare 3:1, il bit 1 sia regolato su (1), questo registro viene impiegato quale registro perlenza).

## (F) 3) Mise des octets d'option / (I) Sistemazione dei bytes opzionali

p.ex. après remplacement de l'EEPROM (si elle est vide ou si elle n'est pas programmée sur le tuner correspondant!) ou après remplacement du tuner (voir à cet effet l'équilibrage, points 2.1 à 2.2)
ad esempio dopo la sostituzione dell'EEPROM (quando questa è vuota oppure non è preprogrammata sul relativo sintonizzatore!) oppure dopo la sostituzione del sintonizzatore (a tale proposito, cfr. i punti da 2.1 a 2.2)

| Mode de service (1 Sec.): 1) Taste -/-- 2) Taste „MENÜ" 3) Taste ☐ TV<br>Touche / Tasto «STEP + –» = commutation d'équilibrage à équilibrage<br>△ ▽ = commutazione da compensazione a compensazione<br>Touche / Tasto «●» (progr.) = mémorisées, pour l'organe de commandes **TV Mouse:** appuyer sur la touche rouge<br>= memorizzati, con il dispositivo di comando **TV Mouse:** premere il tasto rosso | **Affichage**<br>**Display** | **OSD** | **Remarque**<br>**Note** |
|---|---|---|---|
| **1. Activer l'indication OSD** (le décodeur VT **doit être** enfiché!)<br>**Attivare l'indicazione OSD** (il decodificatore VT **deve** essere inserito) | | | |
| 1.1 Passer en mode de service.<br>Portarsi nel modo di servizio. | 88 □ | | Observer uniquement l'affichage!<br>Osservare soltanto il display! |
| 1.2 Appuyer 4x sur la touche STEP «▽–», jusqu'à ce que 2 apparaisse sur l'affichage.<br>Premere il tasto STEP «▽–» 4 volte, finché sul display non appare 2. | 88 □ | | |
| 1.3 Activer le bit 3 au moyen de la touche de mémoire de programme «3».<br>Inserire il bit 3 con il tasto di memoria di programma «3». | 88 □ | | Au moins le bit 3 **doit** être allumé!<br>Almeno il bit 3 **deve** lampeggiare! |
| 1.4 Appuyer sur la touche de programme «●» (Pour l'organe de commande **TV Mouse,** touche rouge) puis sur stand-by «⏻» (valeurs mémorisées).<br>Premere il tasto di programma «●» (con il dispositivo di comando **TV Mouse**, tasto rosso) quindi di stand-by «⏻». (I valori vengono memorizzati). | 88 □ | | |
| **2.** Passer en mode de service.<br>Portarsi nel modo di servizio | | | |
| 2.1 Appuyer 5x sur la touche STEP „▽–" jusqu'à ce que **OPBYT 1** apparaisse. Ajuster sur **OSD 122** avec la touche «◢».<br>Premere il tasto STEP „▽–" 5 volte finché non appare **OPBYT 1**. Regolare su **OSD 122** con il tasto «◢». | 88 □ | 122 | pour équipement avec tuner **Salcomp avec Samsung**<br>Con l'equipaggiamento sintonizzatore **Salcomp e Samsung** |
| 2.2 Comme ci-dessus. Ajuster sur **OSD 121** avec la touche «◢».<br>Come sopra. Regolare su **OSD 121** con il tasto «◢». | 88 ■ | 121 | pour équipement avec tuner Telefunken<br>Con l'equipaggiamento sintonizzatore Telefunken |
| **3.** Commuter sur **OPBYT 2** avec la touche STEP «△+». Ajuster sur **OSD 088** avec la touche «◢».<br>Inserire **OPBYT 2** con il tasto STEP „△+". Regolare su **OSD 088** con il tasto «◢». | 88 □ | 088 | |
| **4.** Commuter sur **OPBYT 3** avec la touche STEP «△+». Ajuster sur **OSD 001** avec la touche «◢».<br>Inserire **OPBYT 3** con il tasto STEP „△+". Regolare su **OSD 001** con il tasto «◢». | 88 ■ | 001 | |
| **5.** Commuter sur **PR LOCK** avec la touche STEP «△+». Ajuster sur **OSD 000** avec la touche «◢».<br>Inserire **PR LOCK** con il tasto STEP „△+". Regolare su **OSD 000** con il tasto «◢». | 88 □ | 000 | |
| **6.** Commuter sur **RESERVE** avec la touche STEP «△+». Ajuster sur **OSD 000** avec la touche «◢».<br>Inserire **RESERVE** con il tasto STEP „△+". Regolare su **OSD 000** con il tasto «◢». | 88 □ | 000 | |
| **7.** Mémoriser les valeurs (voir point 1.4). / Memorizzare i valori (ved. punto 1.4) | | | |

| **8. Valeurs OSD approximatives pour géométrie, luminance et stéréo.** Passer en mode de service.<br>**Valori OSD approssimativi per geometria, luminanza e stereo,** portarsi nel mono di servizio. | **OSD**<br>**90°** (55 cm) | **OSD**<br>**110°** (63+71 cm) |
|---|---|---|
| V.AMP | 007 | 027 |
| V.LIN | 025 | 042 |
| S.COR | 020 | 017 |
| V.POS | 024 | 020 |
| H.POS | 040 | 042 |
| H.AMP | 023 | 016 |
| P.TILT | 000 | 012 |
| P.AMP | 000 | 030 |
| P.CORN | 000 | 010 |
| GREEN | 052 | 052 |
| RED | 052 | 052 |
| BLUE | 052 | 052 |
| V.BRE | 000 | 000 |
| LUM.DEL | 001 | 001 |
| AUDIO | 025 | 032 |
| Corriger éventuellement les réglages, puis les mémoriser. / Eventualmente, correggere le regolazioni, quindi memorizzare. | | |

**Attention!** Uniquement valable pour une EEPROM non encore programmée.
1. **Mémorisation de la langue de pays.** Presser, sur le transmetteur 4x la touche de menu, 1x la touche bleue et 1x la touche de programme «●», puis ajuster la langue désirée au moyen de la touche de mémoire de programme (1 – 9).
2. **Mémorisation du standard couleur PAL et du système de son.** Presser, sur le transmetteur, **4x la touche de menu, 1x la touche bleue, 1x la touche rouge,** puis régler sur le système 1 (standard BG) au moyen de la touche jaune. Commuter avec la touche «⇄» sur le standard couleur, puis aved la touche jaune sur PAL. Mémoriser avec la **touche bleue «⇄». Mémoriser avec la touche bleue.** Répéter cette opération pour chaque emplacement de mémoire de programme (appuyer sur l'emplacement de mémoire de programme 2, presser la touche bleue, etc.).

Pour les appareils avec organe de commande **TV Mouse/ES3.**
1a. **Mémorisation de la langue nationale:** Actionner sur l'émetteur **1x la touche de menu, 1x la touche bleue,** touche ⊙ 2x, touche ⊙ 1x; ajuster ensuite la langue nationale avec la **touche de sélection de programme** (1 – 9).
2a. **Mémorisation du standard de couleur et du système de son:** Actionner sur l'émetteur **1x la touche de menu, 1x la touche bleue,** touche ⊙ 1x, touche ⊙ 3x, touche ⊙ 1x (2x, 3x ou 4x suivant le système de son), touche ⊙ 1x, touche ⊙ 1x / ⊙ 1x suivant le standard de couleur; puis mémoriser le réglage avec la **touche ROUGE.**

**Attenzione!** Vale soltanto per una EEPROM non preprogrammata.
1. **Memorizzazione della respettiva linque nazionale.** Premere sul trasduttore 4 volte il tasto menu, 1 volta il tasto blu e 1 volta il tasto di programma «●», quindi regolare con il tasto di memoria di programma (1 – 9) la rispettiva lingua nazionale.
2. **Memorizzazione della normativa di televisione a colori PAL e del sistema audio.** Premere sul trasduttore **4 volte il tasto menu,** 1 volta il **tasto blu,** 1 volta il **tasto rosso,** quindi regolare sul sistema 1 (normativa BG) con il tasto giallo. Con il tasto «⇄» regolare sulla normativa di telefisione a colori, quindi su PAL con il tasto giallo. Memorizzare con il **tasto blu.** Ripetere tale procedura per ogni memoria di programma (per la memoria di programma 2, premere il tasto blu ecc.)

Per apparecchi con dispositivo di comando **TV Mouse/ES3.**
1a. **Memorizzazione della lingua nazionale:** Premere sul trasduttore **una volta il tasto menu, una volta il tasto blu,** tasto ⊙ 2x, tasto ⊙ 1x quindi, selezionare la lingua nazionale con il **selettore di programma** (1 – 9).
2a. **Memorizzazione della normativa di televisione a colori e del sistema audio:** Premere sul trasduttore **1 volta il tasto menu, una volta il tasto blu;** tasto ⊙ 1x, tasto ⊙ 3x, tasto ⊙ 1x (2 volte, 3 volte oppure 4 volte a seconda del sistema audio), tasto ⊙ 1x, tasto ⊙ 1x / ⊙ 1x a seconda della normativa di televisione a colori; quindi memorizzare premendo il **tasto rosso.**

## Schaltnetzteil / Switch mode

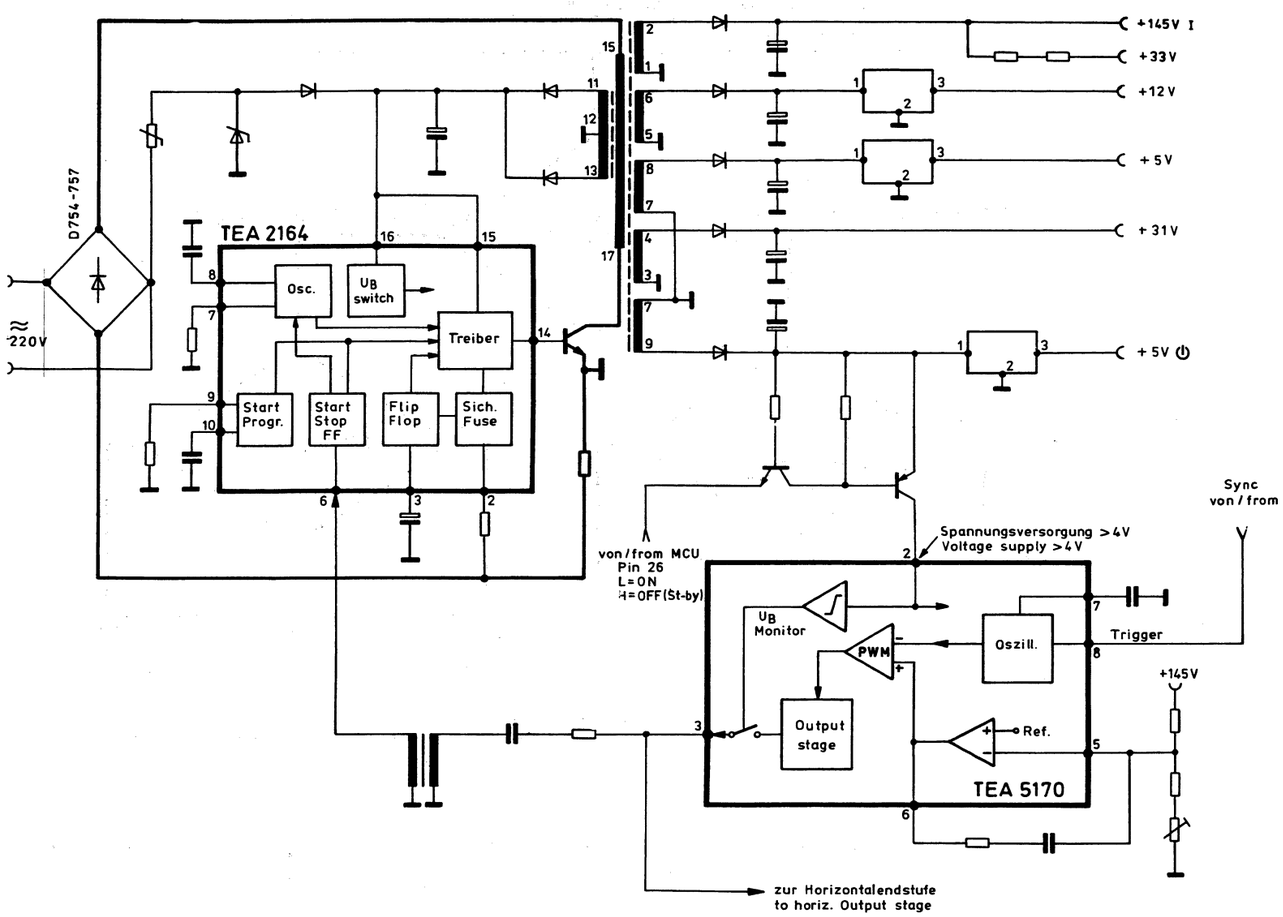


## VIDEO

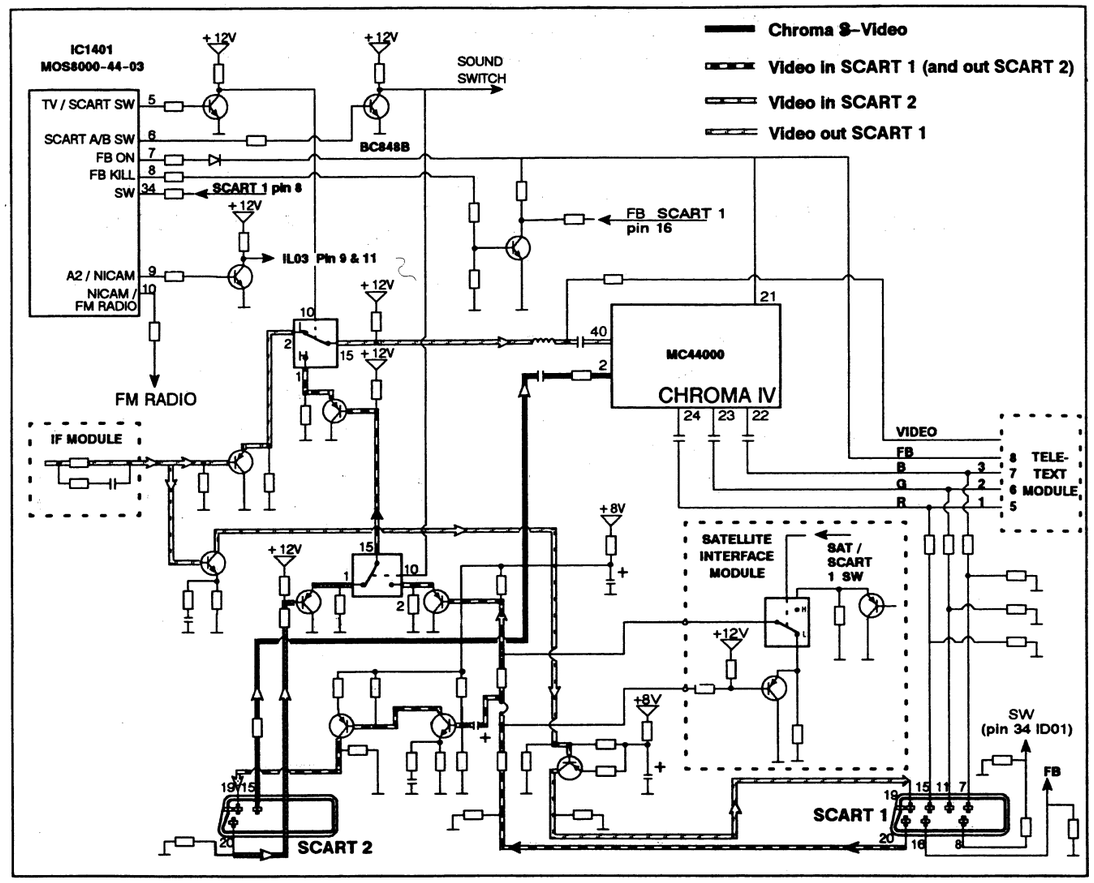


## Cut off-Regelung

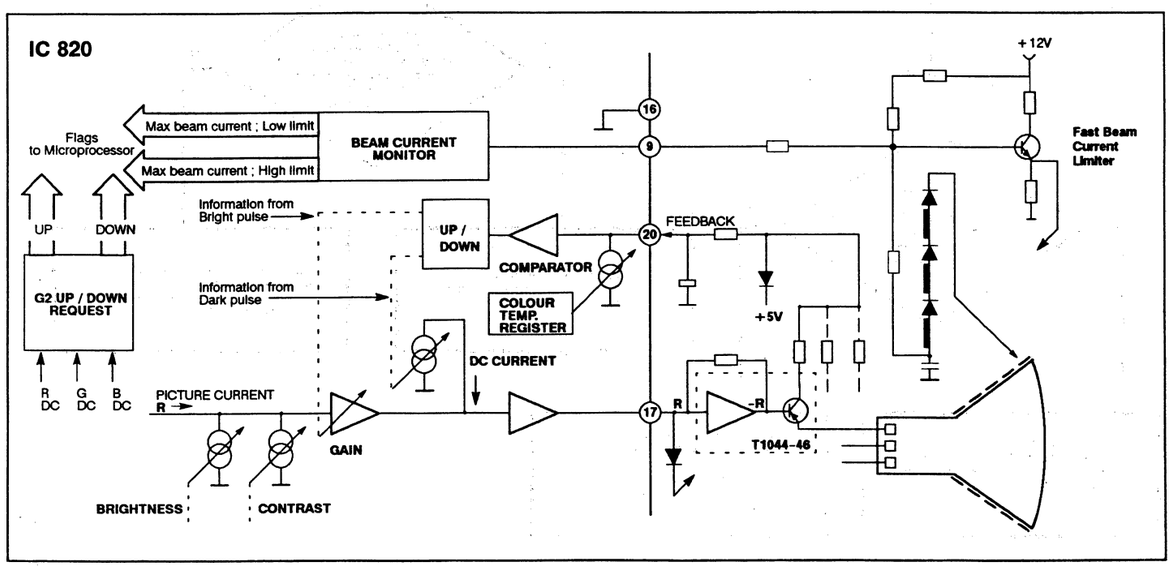


## CHROMA DELAY LINE

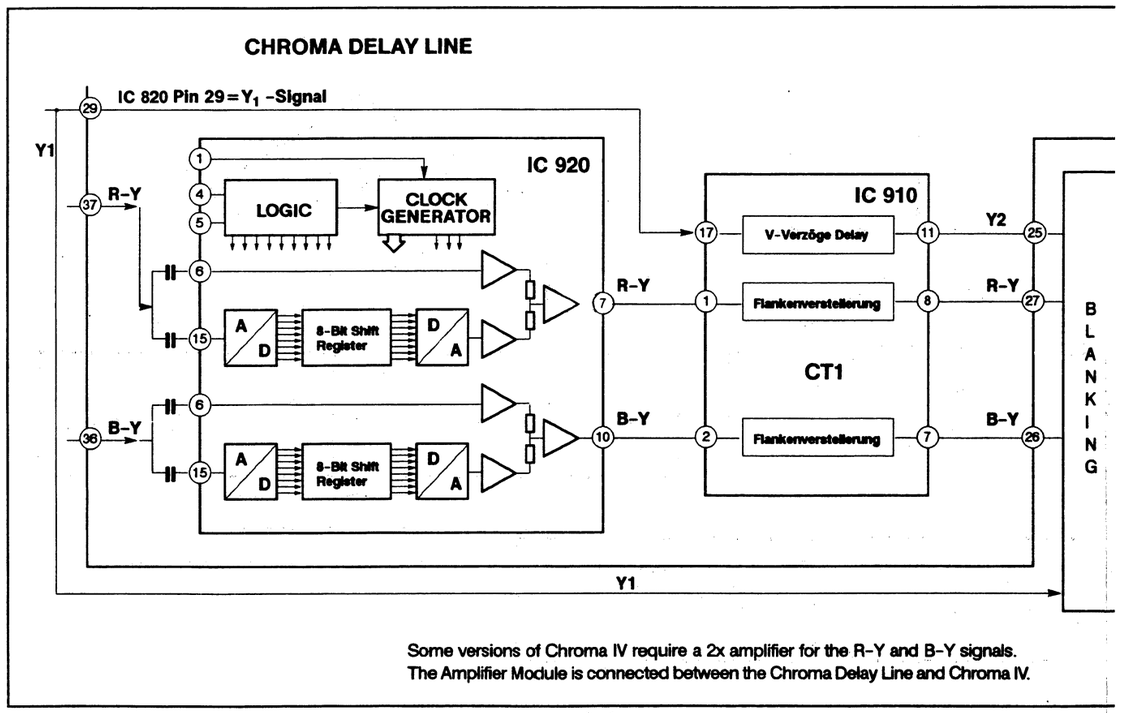


Some versions of Chroma IV require a 2x amplifier for the R-Y and B-Y signals.
The Amplifier Module is connected between the Chroma Delay Line and Chroma IV.

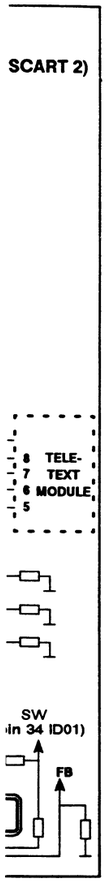


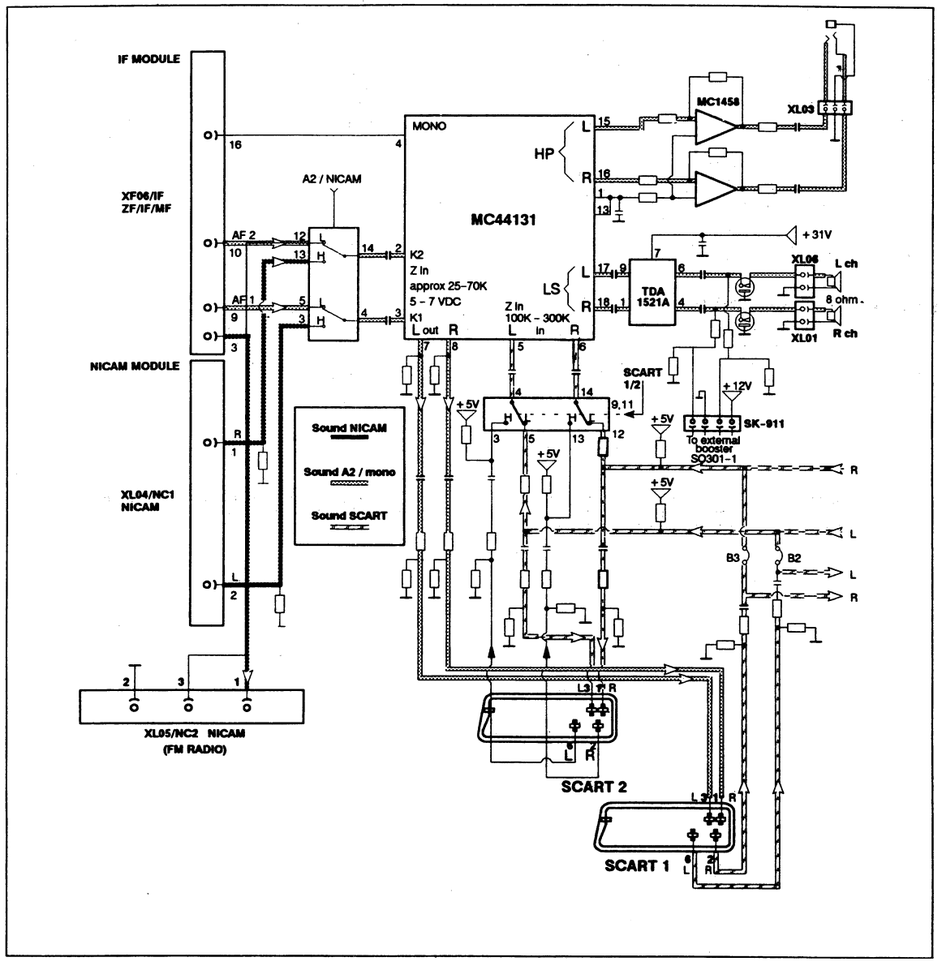


## Blockschaltbild / MC 44000
## Block diagram
## Synoptique modulaire
## Schemi a blocchi

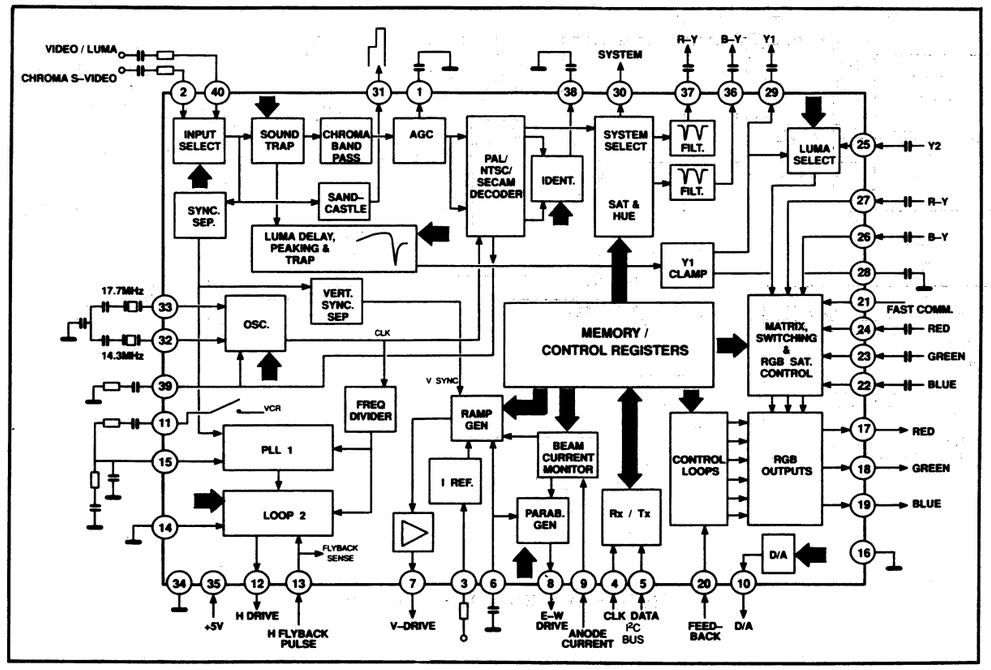


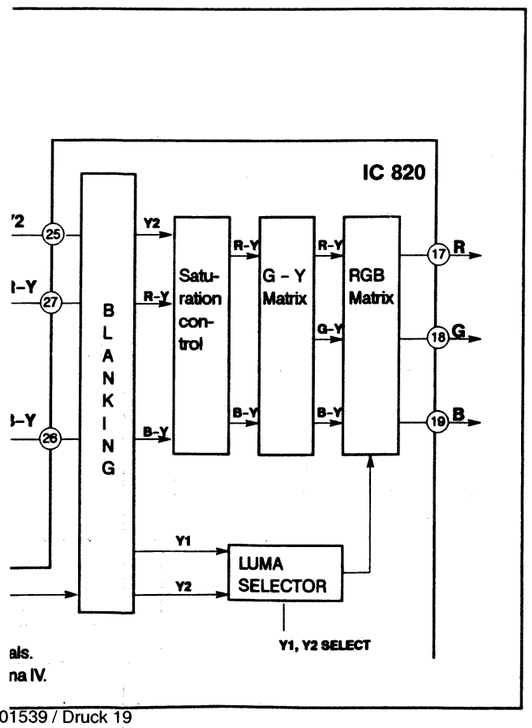


## Blockschaltbild / MC 44131
## Block diagram
## Synoptique modulaire
## Schemi a blocchi

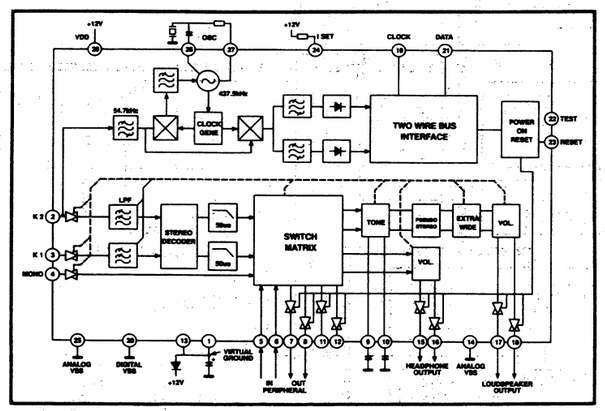

## BLOCK DIAGRAM Eurostereo 2 BS

**A 31a 6**

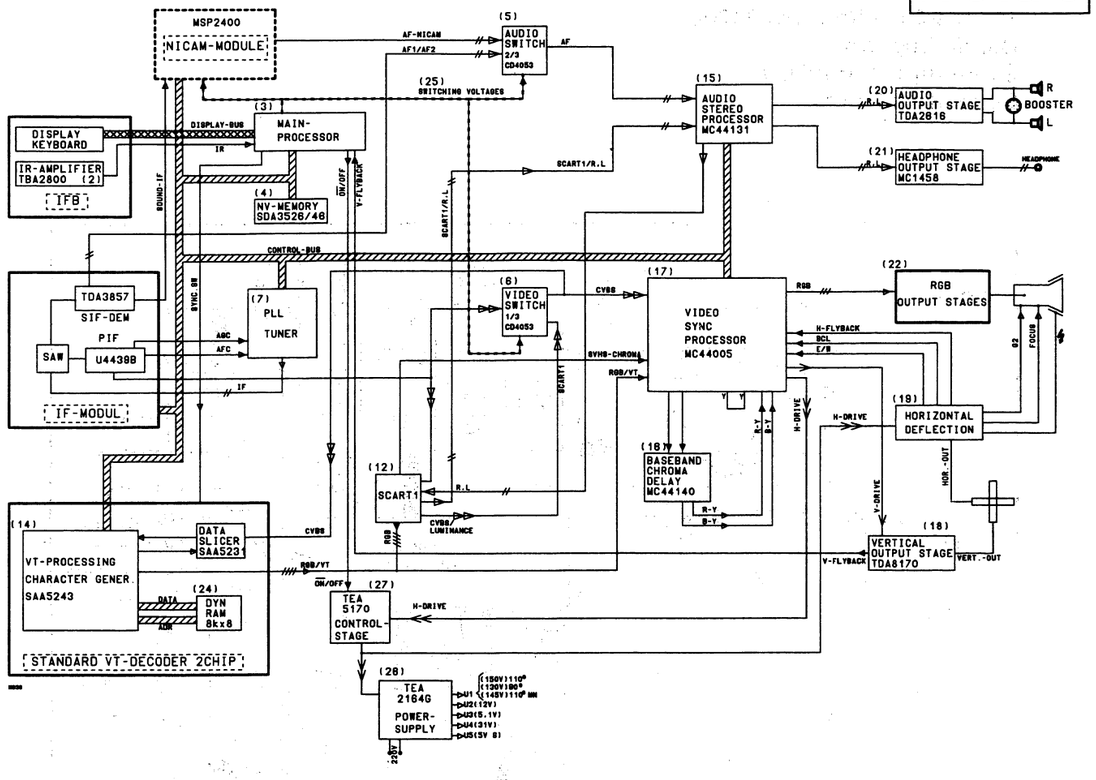


## BLOCK DIAGRAM Eurostereo 2A

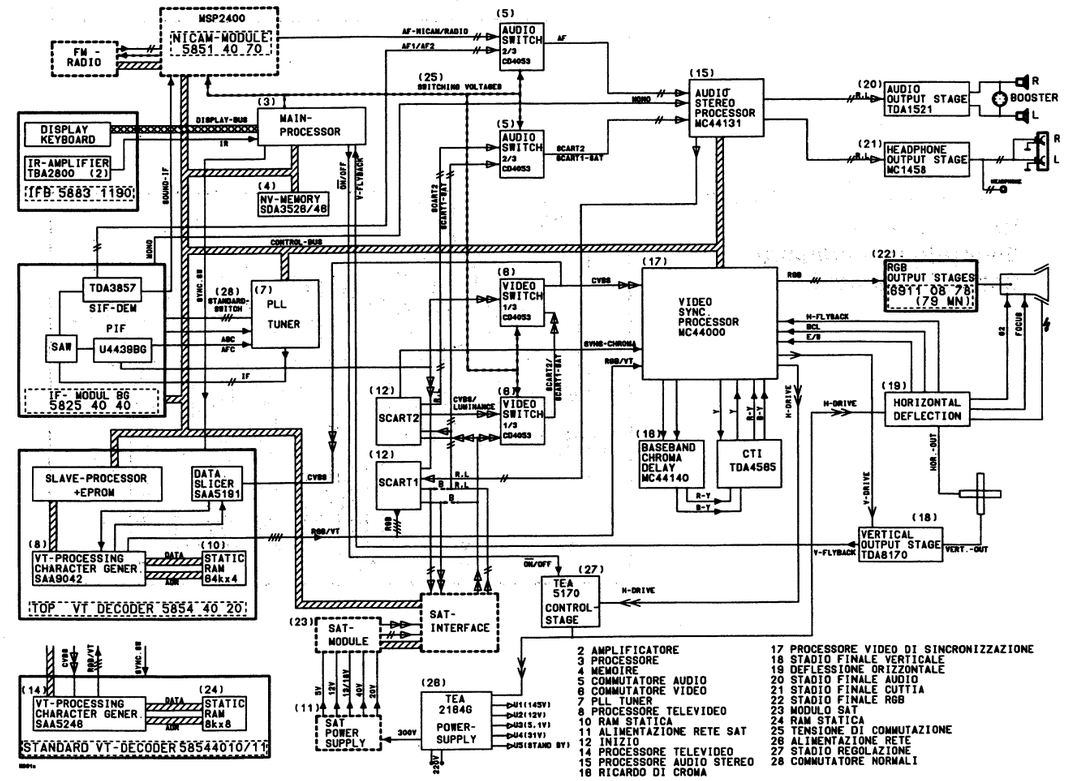


2 AMPLIFICATORE
3 PROCESSORE
4 MEMOIRE
5 COMMUTATORE AUDIO
6 COMMUTATORE VIDEO
7 PLL TUNER
8 PROCESSORE TELEVIDEO
10 RAM STATICA
11 ALIMENTAZIONE RETE SAT
12 INIZIO
14 PROCESSORE TELEVIDEO
15 PROCESSORE AUDIO STEREO
18 RICARDO DI CROMA
17 PROCESSORE VIDEO DI SINCRONIZZAZIONE
18 STADIO FINALE VERTICALE
19 DEFLESSIONE ORIZZONTALE
20 STADIO FINALE AUDIO
21 STADIO FINALE CUTTIA
22 STADIO FINALE RGB
23 MODULO SAT
24 RAM STATICA
25 TENSIONE DI COMMUTAZIONE
26 ALIMENTAZIONE RETE
27 STADIO REGOLAZIONE
28 COMMUTATORE NORMALI

## (D) Kurzbedienungsanleitung

Menügeführte Bedienungsschritte mit der Fernbedienung. Einstellungen erfolgen mit den Tasten Step + (–). Lautstärke, Farbstärke, Helligkeit und Kontrast können auch ohne Menü eingestellt werden.

| | 1x Rot-Taste | 1x Grün-Taste | 1x Gelb-Taste | 1x Blau-Taste |
|---|---|---|---|---|
| 1x Menü-Taste | Stereo-Balance | Bässe | Höhen | Kopfhörerlautstärke |
| 2x Menü-Taste | Helligkeit | Farbstärke | Kontrast | Farbton (NTSC-Video) |
| 3x Menü-Taste | Stereo/Mono | Tonkanal I/II | Hypersonic | – |
| 4x Menü-Taste | Lautstärke | – Ton aus<br>– Ton ein mit 🔇 | Memory | Umschalten zu den nachfolgenden Programmierfunktionen. |
| 4x Menü<br>1x Blau-Taste | Programmwahlplatz wählen. Mit „-/--" und den Zifferntasten Programmplatznr. eingeben und mit Step +(–) Sender suchen. Mit 0 und 1 oder 0 und 2 den Videoprogrammplatz wählen (EXT 1') | Kanaltabelle A/B wählen. mit Step +(–) oder Zifferntasten Kanäle anwählen. Für EXT 1' (1) RGB oder für EXT 2' (2) S-Video wählen. | Bild- und Tonnorm einstellen. (PAL und System 1) Taste ⇄ schaltet um zwischen Bild- und Tonsystem. | **Werte abspeichern** (Memory). |

zum Löschen des Menüs vom Bildschirm die Taste ▭ TV oder i drücken.

## (GB) Summarized instructions

Menu-prompted operating steps using the remote control. To adjust, use buttons " Step + (–)". Volume, colour intensity, brightness and contrast coan also be adjusted directly, without using the menu.

| | Press red button once | Press green button once | Press yellow button once | Press blue button once |
|---|---|---|---|---|
| Press menu button once | Stereo balance | Basses | Trebles | Earphones volume |
| Press menu button twice | Brightness | Colour intensity | Contrast | Hue (NTSC video) |
| Press menu button three times | Stereo/mono | Audio channel I/II | Hypersonic | – |
| Press menu button four times | Volume | – Sound off<br>– Sound on with 🔇 | Memory | Switching over to the subsequent programming functions. |
| press menu button four times<br>press blue button once | Select channel selection location. Enter channel memory location number using "-/--" and the numbered buttons, and search for stations with "Step +(–)". Use 0 and 1 or 0 and 2 to select the video channel memory location (EXT 1') | Select Channel Table A/B. Select channels unsing "Step +(–)" or the numbered buttons. Select RGB for EXT 1' (1), or S-VIDEO for EXT 2' (2). | Adjusting video and audio standard (PAL and System 1). Button ⇄ is used to switch over between video and audio system. | **Store values in memory.** |

To erase the menu from the screen, press button ▭ TV or i.

## (F) Mode d'emploi abrégé

Opérations de commande assistées par menu réalisées au moyen de la télécommande. Les réglages sont réalisés par les touches «Step + (–)». Le volume sonore, l'intensité des couleurs et le contraste peuvent aussi être réglés directement, sans menu.

| | 1x touche rouge | 1x touche verte | 1x touche jaune | 1x touche bleue |
|---|---|---|---|---|
| 1x touche menu | balance stéréo | graves | aigus | volume sonore casque d'écoute |
| 2x touche menu | luminosité | intensité des couleurs | contraste | nuance (vidéo NTSC) |
| 3x touche menu | stéréo/mono | canal sonore I/II | hypersonic | – |
| 4x touche menu | volume sonore | – son off<br>– son on avec 🔇 | memory | commutation sur les fonctions de programmation suivantes |
| 4x touche menu<br>1x touche bleue | Sélectionner l'emplacement de programme. Entrer le n° d'emplacement de programme par «-/--» ou les touches numériques et rechercher l'émetteur avec Step +(–). Sélectionner l'emplacement de programme vidéo avec 0 et 1 ou 0 et 2 (EXT 1') | Sélectionner le tableau des canaux A/B. Sélectionner les canaux par Step +(–) ou les touches numériques. Sélectionner RVB pour EXT 1' (1) ou S-VIDEO pour EXT 2' (2). | Régler le standard d'image et de son (PAL et système 1). La touche ⇄ commute entre le système d'image et de son. | **Mémoriser les valeurs** (memory). |

Pour effacer le menu de l'écran, appuyer sur la touche ▭ TV ou L.

## (I) Istruzioni brevi

Le operazioni di comando eseguite tramite menu, con il telecomando. Le regolazioni avvengono con i tasti Step + (–), volume, intensità di colore, luminosità e contrasto possono essere regolati anche direttamente senza il menu.

| | 1 volta il tasto rosso | 1 volta il tasto verde | 1 volta il tasto giallo | 1 volta il tasto blu |
|---|---|---|---|---|
| 1 volta il tasto menu | Bilanciamento stereo | Bassi | Alti | Volume delle cuffie |
| 2 volta il tasto menu | Luminosità | Intensità di colore | Contrasto | Tonalità cromatica (video NTSC) |
| 3 volta il tasto menu | Stereo/Mono | Canale audio I/II | Hypersonic (Ipersonico) | – |
| 4 volta il tasto menu | Volume | – Audio disinserito<br>– Audio inserito con 🔇 | Memory (Memoria) | Commutare sulle successive funzioni di programmazione. |
| 4 volta il tasto menu<br>1 volta il tasto blu | Scegliere la memoria di programma. Con il tasto «-/--» e i tasti numerici impostare il numero della memoria di programma e cercare l'emittente con il tasto Step +(–). Con 0 oppure 1 oppure 0 e 2, scegliere la memoria di programma video (EXT 1') | Scegliere la tabella dei canali A/B. Con il tasto Step +(–) oppure i tasti numerici, selezionare i canali. Scegliere RVB per EXT 1' (1) oppure S-VIDEO per EXT 2' (2). | Regolare la normativa televisiva e audio (PAL e System 1). Il tasto ⇄ commuta tra il sistema video e quello audio. | **Memorizzare i valori** (Memory). |

Per cancellare il menu dallo schermo, per il tasto ▭ della TV oppure i.

Abschaltsicherung in
Betrieb setzen, dazu
kurzschließen.
Deactivate switch-off
(TEA 2164); to do thi
(at Pin 3).

Überlastung an eine
Sekundärwicklunge
D 751
Overload at one of
of Tr 740, e. g. diod

# A 31a 6

**Kein Bild, keine Hochspannung.**
+ 300 V am Netzgleichrichter vorhanden. T 720 (BUF 405 A) hat keinen Kollektor-Ermitterschluß.
**No picture, no high voltage.**
+ 300 V present at mains rectifier. T 720 (BUF 405 A) does not have collector-emitter short-circuit.

Stand-by. Display leuchtet. Stand-by. Display lit up.

N=nein/no/non/no

Y=ja/yes/oui/si

Stand-by. Display erlischt, wenn das Gerät mit Fernbedienung eingeschaltet wird! Stand-by. Display goes out if the set is switched on with the remote control!

Stand-by. Display blinkt einmal. Stand-by. Display flashes once.

Stand-by. Spannung U5 vorhanden. Stand-by. Voltage U5 present.

Hor. Endstufe abtrennen. (z. B. Pin 12 von Tr. 520). Ersatzlast (z. B. 100 W-Lampe). Kollektor/Emitter von T 781 verbinden. (Zwangs-Einschaltung)
Sever hor. output stage (e. g. pin 12 or Tr 520). Replacement load (e. g. 100-W lamp). Connect collector/emitter from T 781. (Forced switch-on)

Gerät startet und fällt zurück in den Stand-by Mode, SAT R-LED blinkt. IC 710 (TEA 2164) wird nicht synchronisiert (an Pin 6)!
Set starts up and goes back to stand-by mode. SAT R LED flashes. IC 710 (TEA 2164) is not synchronized (at pin 6)!

schaltsicherung im IC 710 (TEA 2164) außer trieb setzen, dazu C 713 (an Pin3) zschließen.
activate switch-off safety feature in IC 710 A 2164); to do this, short-circuit C 713 Pin 3).

Microcontroller IC 1440 mit Peripherie überprüfen. Reset-IC 1430 überprüfen. Takt-Oszillator Q 1401 überprüfen.
Check microcontroller IC 1440 with peripherals. Check reset IC 1430. Check clock oscillator Q 1401.

T 720, T 781 und IC 780 (TEA-5170) mit Peripherie überprüfen.
Pin 2 ≥ 4 V Oscillogramm (704) (705) Tr 730.
Check T 720, T 781 and IC 780 (TEA 5170) with peripherals.
Pin 2 ≥ 4 V Oscillogramm (704) (705) Tr 730.

Liefert das Netzteil jetzt 100% des Sollwertes?
Does the set now supply 100% of the setpoint value?

Sind am Kollektor von T 720 Impulse meßbar? Ca. 500 Vss
Can any pulses be measured at the collector of T 720? Approx. 500 Vpp

Überlast in der horiz. Endstufe.
Overload in the horizontal output stage.

Überlastung an einer der Sekundärwicklungen von Tr 740.
Overload at one of the secondary windings of Tr 740.

erlastung an einer der ekundärwicklungen von Tr 740, z. B. Diode 751
verload at one of the secondary windings Tr 740, e. g. diode D 751

IC 710 (TEA 2164) mit Peripherie überprüfen! 9 V bis 15 V müssen an Pin 15/16 vorhanden sein.
Check IC 710 (Tea 2164) with peripherals! There must be 9 V to 15 V at pin 15/16.



**Pas d'image, pas de haute tension.**
+300 V sur le redresseur secteur. T 720 (BUF 405 A) n'a pas de court-circuit collecteur/émetteur.
**Assenza di immagine e di alta tensione.**
Presenza di + 300 V sul raddrizzatore di rete. T 720 (BUF 405A) non possiede un circuito emettitore del collettore.

Stand-by. Affichage allumé. Display stand-by si accende.

N=nein/no/non/no

Y=ja/yes/oui/si

Stand-by. L'affichage s'éteint-il lorsque l'appareil est mis en circuit par la télécommande? Il display stand-by si spegne quando l'apparecchio viene acceso mediante il telecomando?

Stand-by. L'affichage clignote une fois. Display stand-by lampeggia una volta.

Stand-by. Tension U5 présente. Tensione stand-by U5 presente.

Séparer l'étage final hor. (p. ex. broche 12 de Tr 520). Charge de remplacement (p. ex. lampe 100 W). Court-circuit collecteur/émetteur T 781 (mise en circuit forcée).
Separare lo stadio di uscita orizzontale (add esempio il pin 12 del Tr 520). Carico equivalente (ad esempio una lampada da 100 W). Cortocircuitare il collettore/emettitore del T 781 (Inserimento forzato).

L'appareil se met en marche et repasse sur le mode stand-by. La DEL SAT R clignote. L'IC 710 (TEA 2164) n'est pas synchronisé (sur la broche 6)!
L'apparecchio si accende e ritorna nel modo di stand-by. Lampeggia il LED SAT R. L'IC 710 (TEA 2164) non viene sincronizzato (sul pin 6)!

Mettre hors service le fusible de mise hors circuit dans l'IC 710 (TEA 2164), court-circuiter à cet effet C 713 (sur broche 3).
Disinserire il fusibile di interruzione nell'IC 710 (TEA 2164) cortocircuitando C 713 (sul pin 3).

Contrôler le microcontroller IC 1440 avec périphérie. Contrôler l'IC 1430 de reset. Contrôler l'oscillateur de synchronisation Q 1401.
Controllare il microcontroller IC 1440 con l'unità periferica. Controllare l'IC 1430 di reset. Controllare l'osillatore a cadenza Q 1401.

Contrôler T 720, T 781 et IC 780 (TEA 5170) avec périphérie. Broche 2 ≥ 4 V. Oscillogramme (704) (705) Tr 730.
Controllare T 720, T 781 e IC 780 (TEA 5170) con l'unità periferica.
Pin 2 ≥ 4 V Oscillogramma (704) (705) Tr 730.

Le bloc secteur délivre-t-il maintenant 100% de la valeur de consigne?
Il trasformatore di rete trasmette ora il 100% del valore teorico?

Des impulsions peuvent-elles être mesurées sur le collecteur de T 720? 500 Vcc environ.
Sono misurabili impulsi sul collettore del T 720? Ca. 500 Vss.

Surcharge dans l'étage final hor.
Sovraccarico nello stadio di uscita orizzontale.

Surcharge dans l'un des enroulements secondaires de Tr 740.
Sovraccarico di uno degli avvolgimenti secondari del Tr 740.

Surcharge sur l'un des enroulements secondaires de Tr 740, p. ex. diode D 751.
Sovraccarico di uno degli avvolgimenti secondari del Tr 740, ad esempio diodo D 751.

Contrôler l'IC 710 (TEA 2164) avec périphérie! 9 V à 15 V doivent exister sur la broche 15/16.
Controllare l'IC 710 (TEA 2164) con l'unità periferica! Sul pin 15/16 devono essere presenti da 9 V fino a 15 V.

NOKIA
CONSUMER ELECTRONICS

# ZF-Modul
# IF module
# Module BF
# Modulo BF

5825 40 20 (I)
5825 40 40 (BG)

**NICAM** 5851 40 70

**Tuner** 5823 10 02 (Salcomp)
5823 10 03 (Telefunken)

**B 31a**

## ZF-Abgleich
## IF alignment
## Equilibrage FI

◇ = Testpunkt / Test point / Punto di controllo

— Wobbelsender mit Markengeber: / Sweep signal transmitter with marking generator: / Générateur de signaux de vobulation avec générateur de repères: 30...40 MHz, 200 mV
— Meßsender: / Signal generator: / Generatore di misura: 5,5 MHz (5,74 MHz), $\Delta f = 27$ kHz, $f_{mod} = 1$ kHz, V = 200 mV
— Oszilloskop: / Oscilloscope: / Oszillografo: 20 mV/cm ...2 V/cm

| | Einstellung / Adjustment / Taratura | SCOPE | | 10 V | | einstellen auf ... / adjust for ... / regolare su ... |
|---|---|---|---|---|---|---|
| 1. | **Referenzkreis / Reference circuit / Circuito di riferimento** | XF 06–4 | 30...40 MHz über Anpaßübertr. (1:1) over Transf. ↓ ◇01 ◇02 | – | L 02 | Frequenzmarke 38,9 MHz (Norm BG/DK) 39,5 MHz (Norm I) auf max. Amplitude einstellen. Aussteuerung 100 $mV_{ss}$. Tune frequency marker 38,9 MHz (Norm BG/DK) 39,5 MHz (Norm I) to max. amplitude. Control 100 $mV_{ss}$. Regolare la morcatura di frequenza 38,9 MHz su ampiezza massima. Ampl. 100 $mV_{ss}$. |
| 2. | **AFC** | – | 38,9 MHz (Norm BG/DK) 39,5 MHz (Norm I) ↓ ◇01 ◇02 | XF 06–8 | L 03 | auf 2,6 V ± 0,1 V einstellen. Tune to 2,6 V ± 0,1 V. Con regolare su 2,6 V ± 0,1 V. |
| 3. | **QPT** | ◇15 | 38,9 MHz (Norm BG/DK) 39,5 MHz (Norm I) AM, 80% mod. 1 kHz NF ↓ XF 06–15 XF 06–14 an ⊥ | – | L 28 | Auf 1 kHz einstellen. Tune to 1 kHz. Con regolare su 1 kHz. |
| 4.1 | **NF 1/AF 1 Bassa frequ. 1** (nur im / only in / solo in Stereo-Modul) | XF 06–9 | 5,5 MHz ↓ ◇15 | – | L 25 | Auf NF-Maximum und Klirrfaktor-Minimum einstellen. Tune to AF max. and min. distortion factor. Regolare su fattore di ditorsione min. e massimo delle basse frequenze. |
| 4.2 | **NF 2/AF 2 Bassa frequ. 2** (nur im / only in / solo in Stereo-Modul) | XF 06–10 | 5,74 MHz ↓ ◇15 | – | L 24 | Auf NF-Maximum und Klirrfaktor-Minimum einstellen. Tune to AF max. and min. distortion factor. Regolare su fattore di ditorsione min. e massimo delle basse frequenze. |
| 5. | **AGC** | XF 06–1 | 38,9 MHz (Norm BG/DK) 39,5 MHz (Norm I) unmod., unsym. ↓ XF 06–15 XF 06–14 an ⊥ | – | R 04 | Auf 8 V ± 0,5 V einstellen. Tune to 8 V ± 0,5 V. Con regolare su 8 V ± 0,5 V. |
| 6. | **Kontrolle des Video Sign. / Monitoring of video sign. / Controllo de segnale video** | Mittels normgerecht modulierten Fernsehsender muß die Video-Ausgangsspannung an XF 06–4 1 $V_{ss}$ ± 0,1 V betragen. With the aid of a standard modulated TV transmitter, the Video output voltage should be 1 $V_{ss}$ ± 0,1 V on XF 06–4. Tramite un emittente televisiva modulata conforme alle norme, la tensione di uscita video deve essere di 1 $V_{ss}$ ± 0,1 V. | | | | |

## Ersatzteile / Replacement parts list / Pièces de rechange / Elenco delle parti di ricambio

⚠ Sicherheitsbauteil im Sinn der Sicherheitsbestimmung. Diese Teile dürfen nur durch Originalteile ersetzt werden.
⚠ Safety components in accordance with existing regulations. These components must only be replaced by original component parts.
⚠ Composant de sécurité conformément aux réglementations de sécurité. Ces composants doivent être uniquement remplacés par des pièces d'origines.
⚠ Componenti di sicurezza ai sensi del regolamento di sicurezza. Queste componenti devono venir sostituite unicamente con parti originali.

| **ZF-Modul** (Norm I) / **IF module** (Norm BG) / **BF module** / **Modulo BF** | | | **5825 40 20** / **5825 40 40** |
|---|---|---|---|
| IC 01 | | U 4438 BGB | 3761 16 44 |
| IC 20 | | TDA 3857 | 3761 13 63 |
| D 25, 26 | | BB 621 min. | 3651 06 12 |
| R 04 | 2,2 kΩ | Einst. / Adjuster Potentiométre / Impostatore | 3111 26 16 |
| L 01 | | 15 µH | 4557 19 56 |
| L 02, 03, 28 | | Spule / Coil / Bobine / Bobina | 4555 31 04 |
| L 04 | | 1,2 µH | 4557 19 50 |
| L 24/25 (5825 40 40) | | Spule / Coil / Bobine / Bobina | 4555 31 03 |
| F 01 (5825 40 20) | | OFW J 3250 | 4555 85 68 |
| F 01 (5825 40 40) | | OFW G 3254 | 4555 85 70 |
| F 02 (5825 40 20) | | 6 MHz-Filter / Filtre | 4555 84 15 |
| F 02 (5825 40 40) | | 5,5 MHz-Filter / Filtre | 4555 84 14 |
| F 21 (5825 40 40) | | 5,74 MHz-Filter / Filtre | 4555 84 38 |
| F 22 (5825 40 40) | | 5,5 MHz-Filter / Filtre | 4555 84 37 |
| Anschlußleiste, 18polig / Female plug, 18fold / Réglette à douilles, 18fois / Spinottiera, 18poli | | | 4145 81 28 |

| **NICAM-Modul** | | | **5851 40 70** |
|---|---|---|---|
| IC 3301 | MSP 2400 PLCC C31 | MOS | 3779 12 71 |
| IC 3302 | AMU 2481/10 | MOS | 3779 15 48 |
| T 3301 | BF 840 L | Chip | 3612 07 50 |
| T 3302...3306 | BC 848 C | Chip | 3614 53 23 |
| D 3301 | ZTE 2,4 | | 3653 15 27 |
| L 3301, 3302 | 4,7 µH | | 4557 15 53 |
| Q 3301 | 18,432 MHz | | 4421 31 26 |
| Abschirmdeckel / Cabinet can top / Couvercle du coffret / Coperchio schermatura | | | 8486 00 50 |

Bei Nachbestellungen von Manualen, Gerätetyp und Geräte-Ident-Nummer angeben.
When re-ordering manuals, please quote the model name and part number.
En cas de commande supplémentaire de manuels veuillez indiquer le type et le numéro de l'appareil.
Per riordinare i manuali, indicare il modello dell'apparecchio ed il numero categorico.

# ZF-Modul
# IF module
# Module MF
# Modulo MF

5825 40 20 (Norm I)

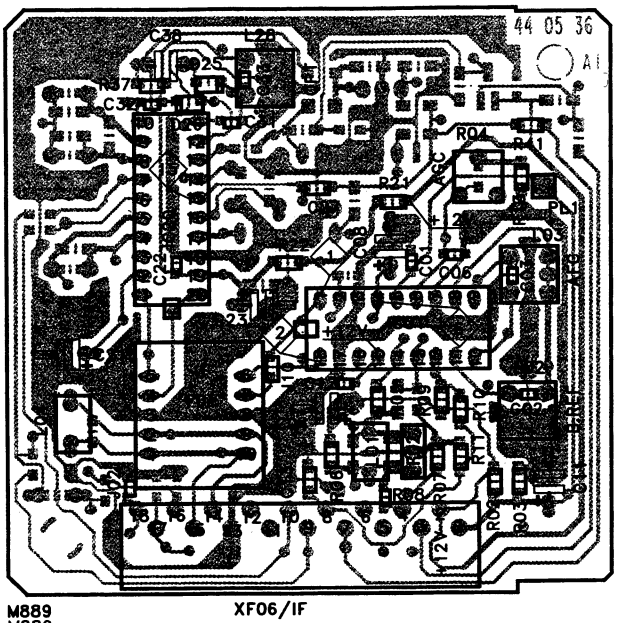


M889
M889

XF06/IF

**Nach Austausch des Moduls sind keine Abgleicharbeiten erforderlich.**

**Replacing a defective module does not necessitate realignment.**

**Aucun ajustage n'est necessaire en cas remplacement du module.**

**Nel caso di sostituzione del moduli non è necessaria nessuna taratura.**

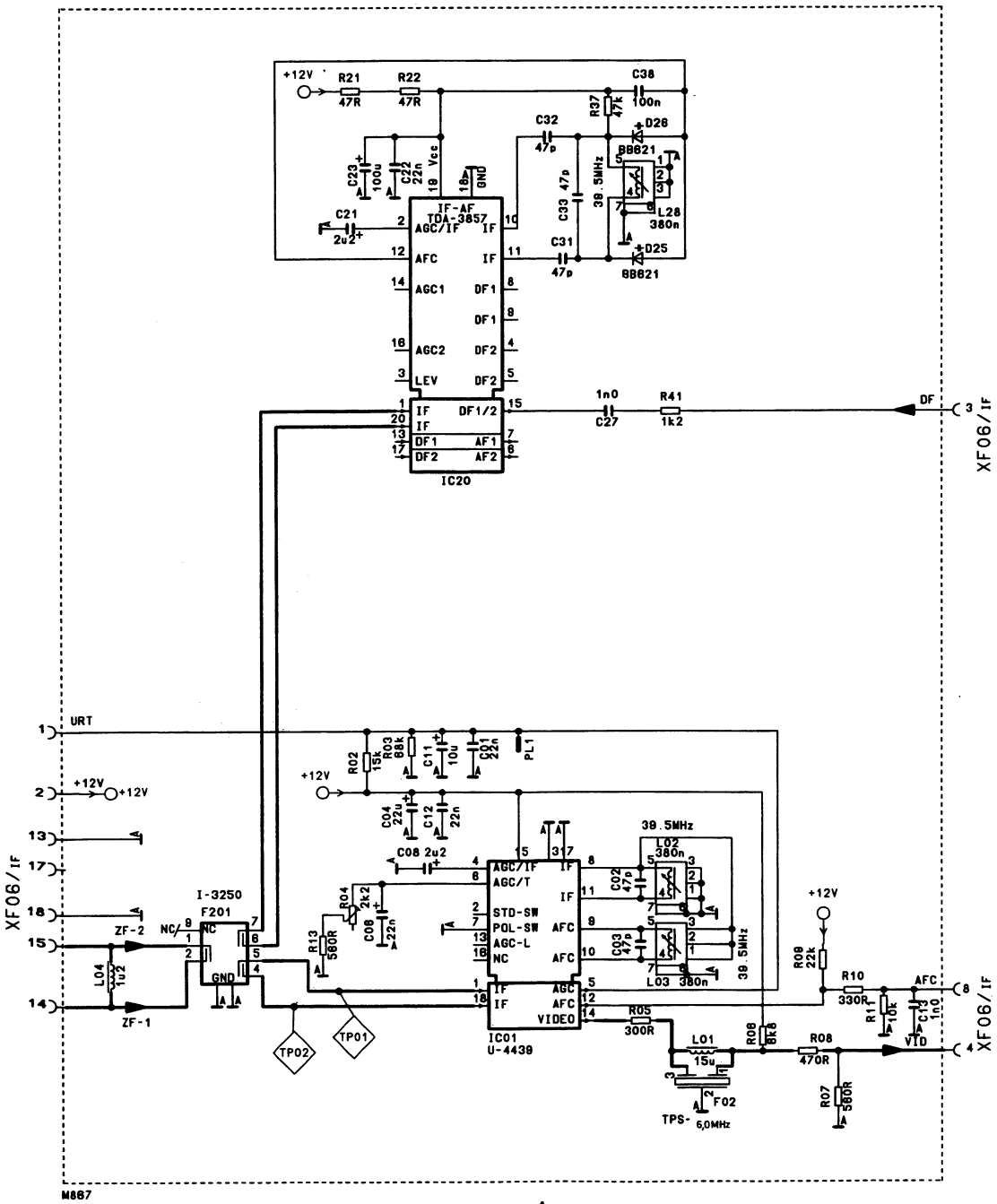

# ZF-Modul
# IF module
# Module MF
# Modulo MF

5825 40 40 (Norm BG, Nicam)

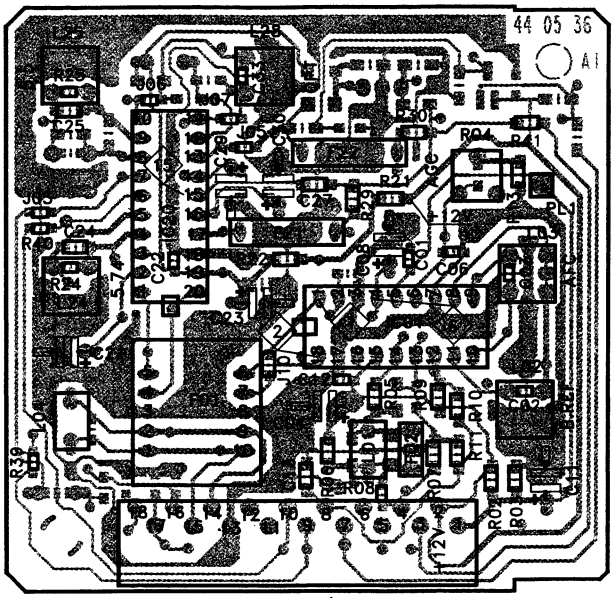


M891
M891

XF06/IF

**Nach Austausch des Moduls sind keine Abgleicharbeiten erforderlich.**

**Replacing a defective module does not necessitate realignment.**

**Aucun ajustage n'est necessaire en cas remplacement du module.**

**Nel caso di sostituzione del moduli non è necessaria nessuna taratura.**

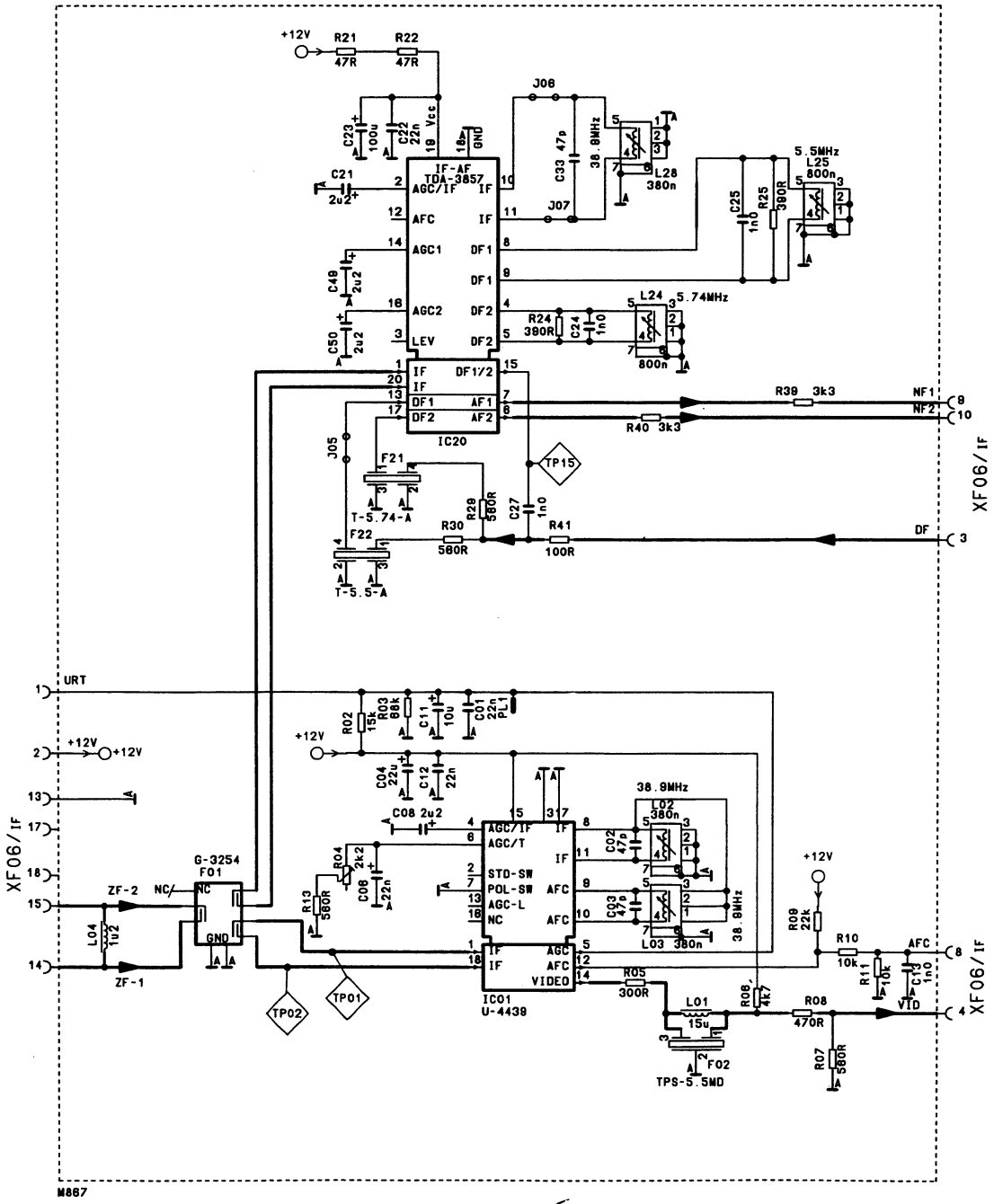

## NICAM

5851 40 70

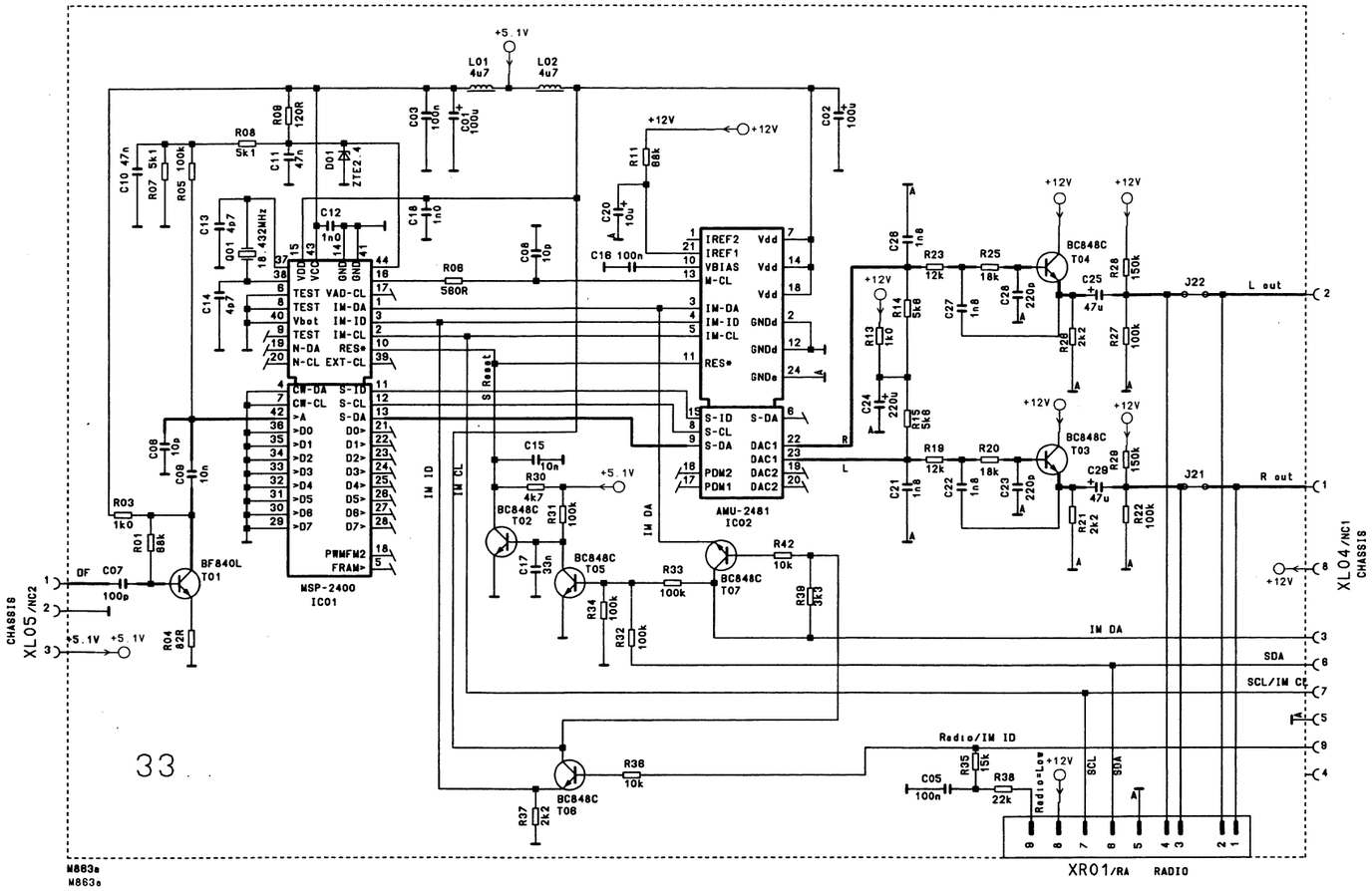


M863a
M863a

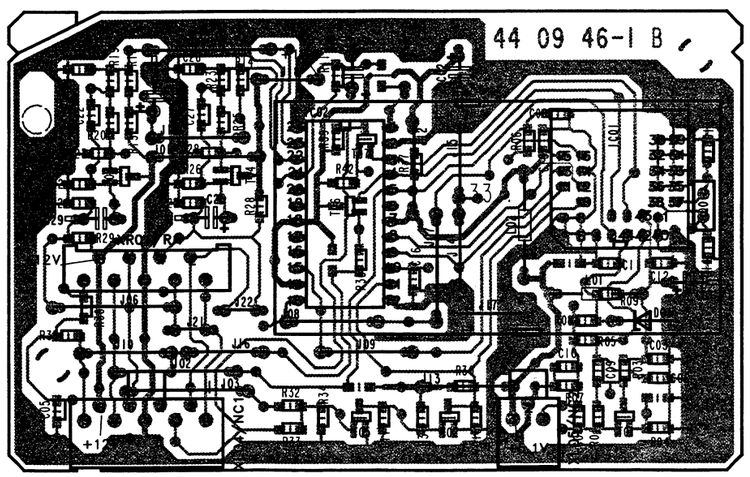


M952

## Tuner (Hyperband)

5823 10 02 (Salcomp)

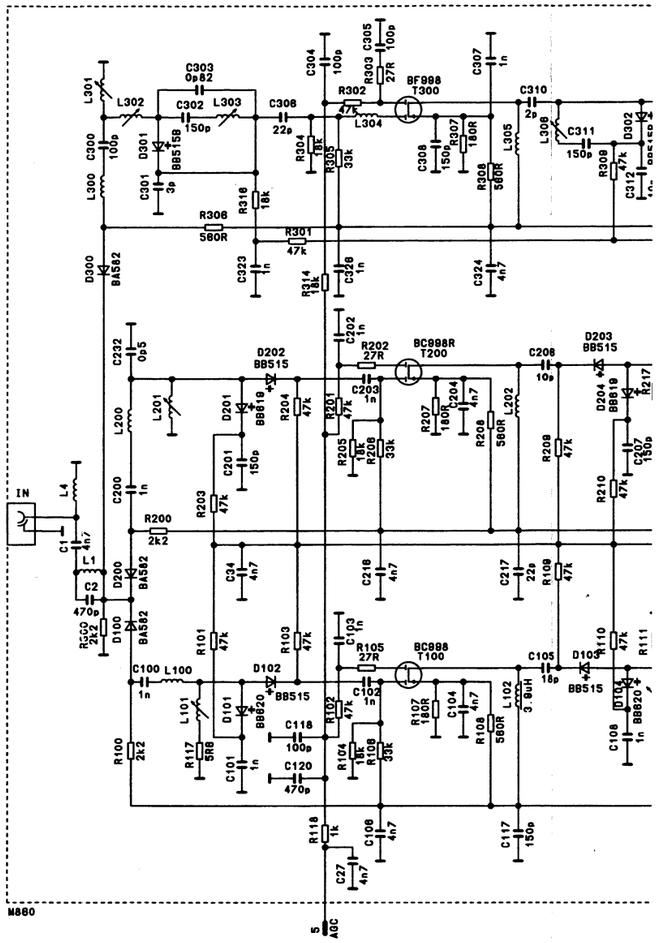


M880

## Tuner (Hyperband)

5823 10 03 (Telefunken)

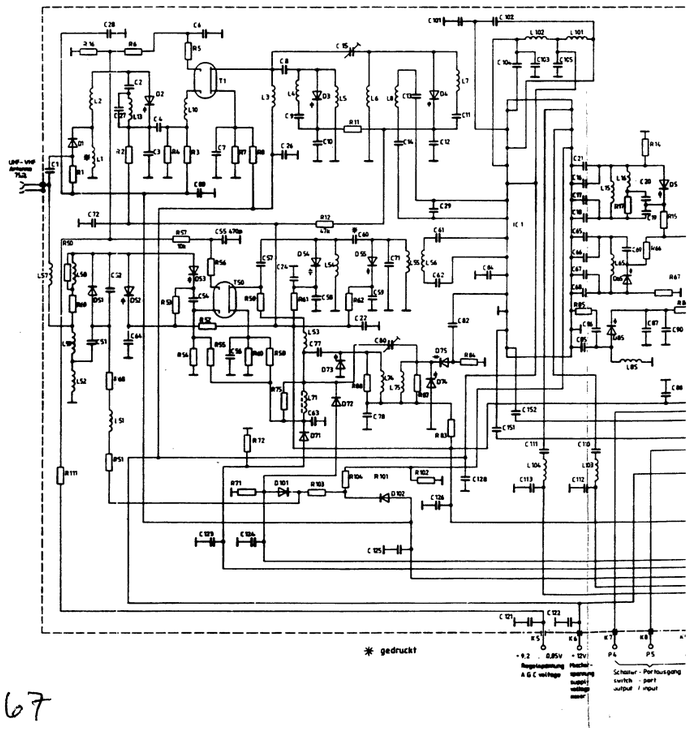

# B 31a

**Tuner** (Hyperband)
5823 10 02 (Salcomp)

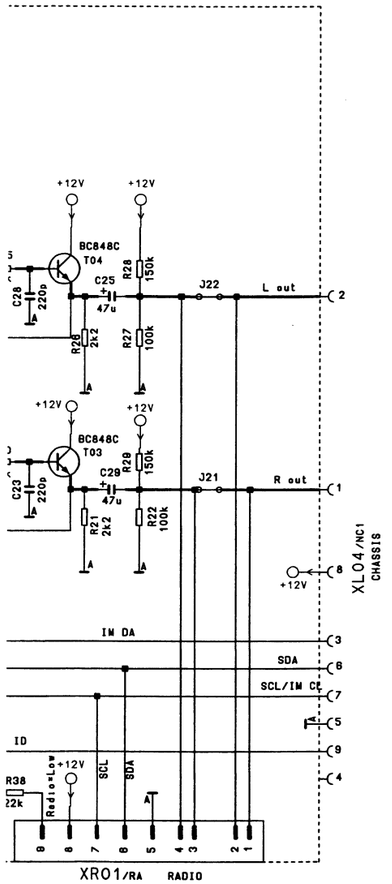


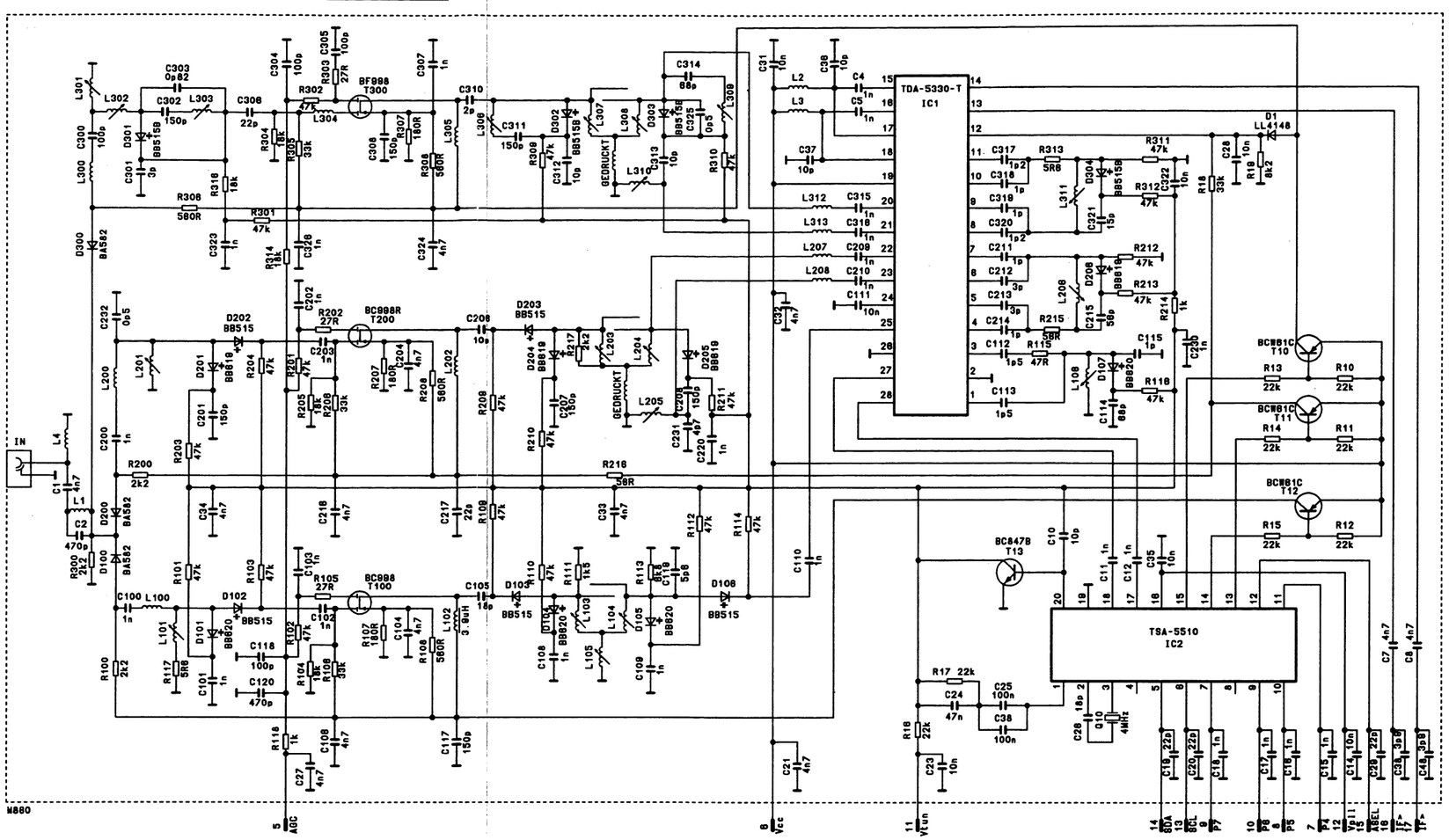


**Tuner** (Hyperband)
5823 10 03 (Telefunken)

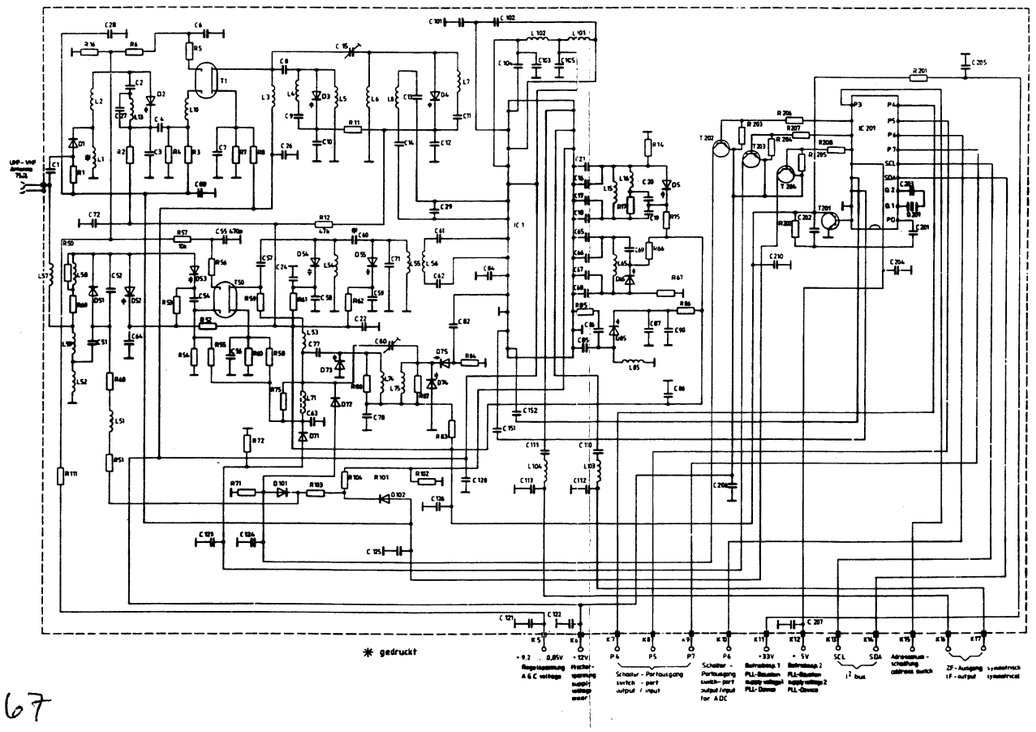


**Nach Austausch des Moduls sind keine Abgleicharbeiten erforderlich.**

**Replacing a defective module does not necessitate realignment.**

**Aucun ajustage n'est necessaire en cas remplacement du module.**

**Nel caso di sostituzione del moduli non è necessaria nessuna taratura.**

## Tuner (Hyperband)

5823 10 03 (Telefunken)

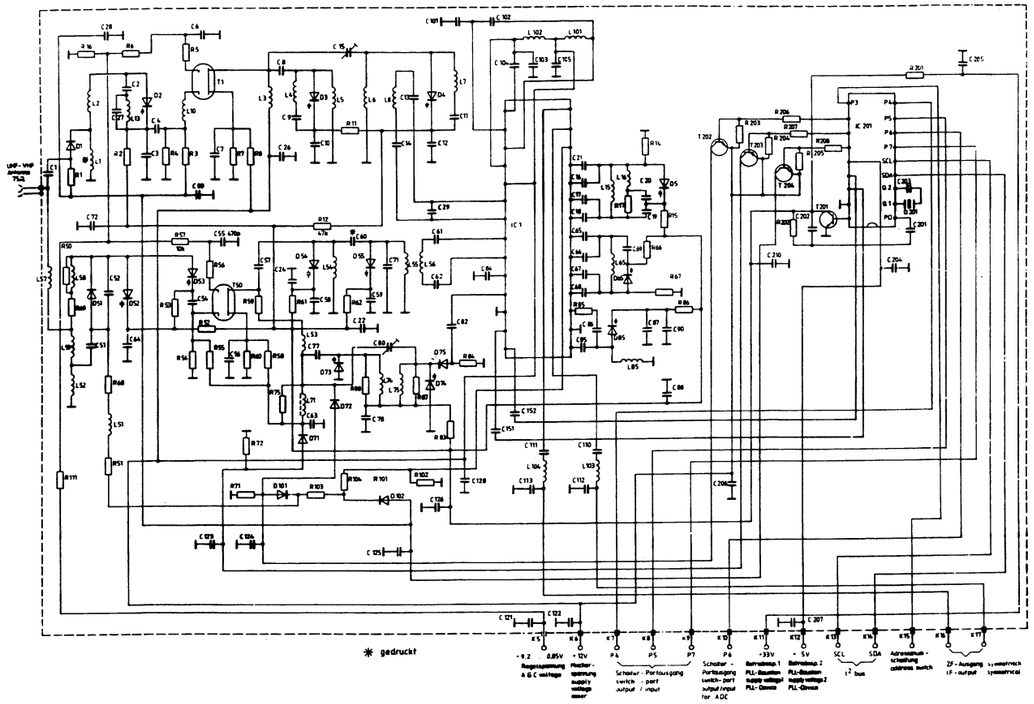

✱ gedruckt

## Tuner (Hyperband)

5823 10 02 (Salcomp)

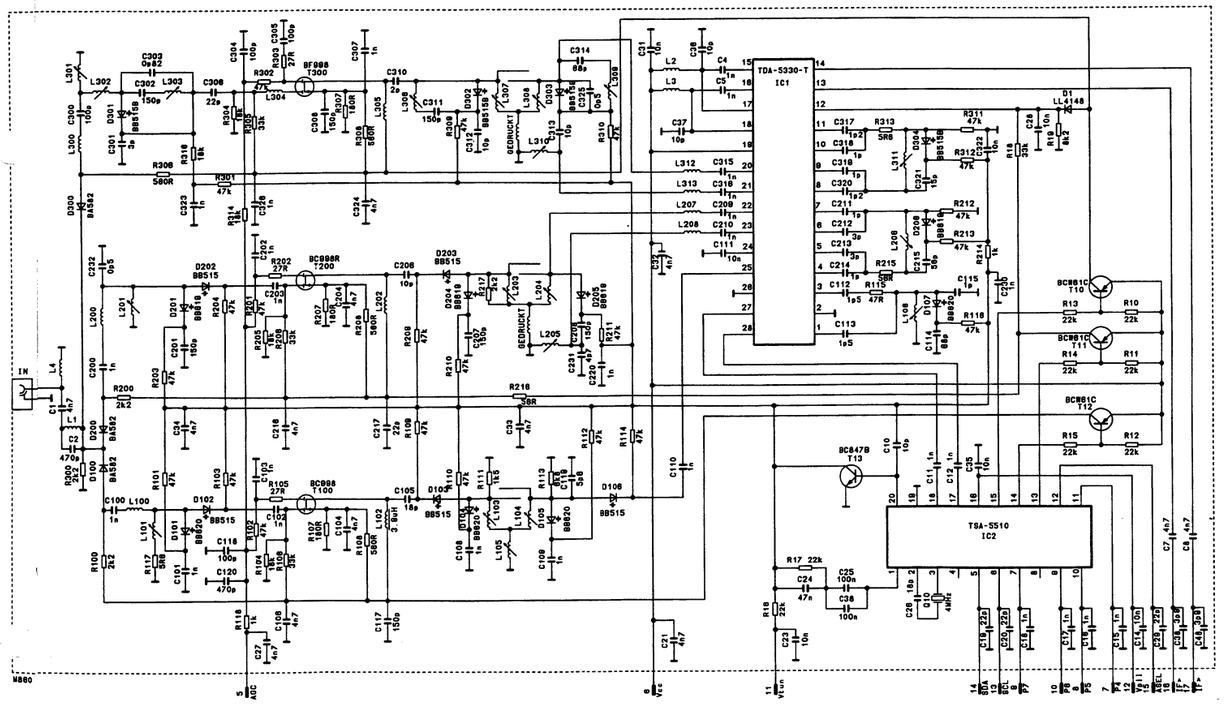

# Abgleichanleitung (multinorm)

**Erforderliche Meßgeräte**

| | |
|---|---|
| Wobbelsender mit Markengeber: | 30...40 MHz, ca. 200 mV |
| Meßsender: | 30...40 MHz, ca. 200 mV<br>Hub $\Delta f = \pm 27$ kHz, $f_{mod} = 1$ kHz |
| Oszillograph: | Empfindlichkeit 10 mV/cm...2 V/cm |
| Vorspannungsgerät: | einstellbar von 0...5 V, niederohmig |
| Klirrfaktormesser | |
| NF-Geräuschspannungsmesser | |
| Gleichspannungsmesser: | $R_i \geq 1$ MΩ |

**Vorbereitung**

Betriebsspannung 12 V ± 10% an TP 227. Vorspannung an TP 206 und TP 214. Kerne müssen am oberen Spulenende stehen.

1. **Referenzkreis**
   Wobbler über HF – Übertrager (4:1) symmetrisch an TP 201 und TP 202, $U_i = 20$ mV, Wobbelhub $\Delta f = 5$ MHz
   Oszillograph an TP 223. Amplitude mit Vorspannung an TP 206 auf ca. 200 mV halten.

**1.1 Norm B/G einschalten.**
Frequenzmarke 38,9 MHz mit L 211 auf max. Amplitude abgleichen.

**1.2 Norm L' einschalten.**
Frequenzmarke 33,9 MHz mit R 293 auf max. Amplitude abgleichen.

**1.3 Kontrolle des Frequenzganges**
Wobbler über HF – Übertrager (4:1) symmetrisch an TP 218 und TP 219, $U_i$ = 200 mV, Wobbelhub $\Delta f$ = 10 MHz. Oszillograph an TP 223. TP 207 mit TP 208 und TP 209 über je 47 Ω verbinden. Frequenzmarke 38 MHz mit Vorspannung an TP 206 auf 0,5 V = 0 dB einstellen. Frequenzmarke 38,9 MHz soll zwischen −5 und −7 dB, Frequenzmarke 34,5 MHz zwischen 0 und −1 dB liegen.

**1.4 Nachstimmautomatik**
Wobbler wie unter 1. anschließen; Wobbelhub $\Delta f$ = 0,5 MHz. Oszillograph an TP 205. Vorspannung an TP 206 entfernen. Frequenzmarke 38,9 MHz mit L 212 auf Nulldurchgang abgleichen.

**1.5 Tuner – Regeleinsatz**
Meßsender symmetrisch an TP 218 und TP 219, $f_o$ = 38,9 MHz, $U_i$ = 350 mV. Gleichspannungsmeßgerät an TP 205. Mit R 217 Gleichspannung an TP 205 auf 8 V einstellen.

**1.6 Kontrolle des Videosignales**
Empfang eines normgerechten Fernsehsenders der Norm B/G. Die Videoausgangsspannung an TP 223 mit $R_L$ = 1,8 Ω muß zwischen $U_{ss}$ = 0,9 V und $U_{ss}$ = 1,1 V betragen.

2. **Ton – ZF – Filter**
   Wobbler über HF – Übertrager (4:1) symmetrisch an TP 218 und TP 219, $U_i$ = 100 mV, Wobbelhub = 2 MHz. TP 213 an Masse; an TP 206 ca. 5 V Vorspannung anlegen. TP 211 und TP 212 mit 470 Ω verbinden. Oszillograph an TP 217. Amplitude mit Vorspannung an TP 214 auf ca. 200 mV halten.

**2.1 Norm L einschalten.** Frequenzmarke 32,15 MHz mit L 231 und Frequenzmarke 33,05 MHz mit L 232 wechselseitig auf max. Amplitude abgleichen. Eine Einsattelung von ca. 2 – 3 dB ist ohne Bedeutung. Bedämpfungswiderstand über TP 211 und TP 212 entfernen. Mit L 233 das Bandfilter auf gerades Dach abgleichen.

**2.2 Norm B/G einschalten.**
Kontrolle des Bandfilters: Die Mittenfrequenz der Durchlaßkurve muß bei ca. 33,4 MHz (± 100 kHz) liegen; die Welligkeit beträgt ca. 1 dB.

**2.3 Norm L' einschalten.**
Frequenzmarke 40,4 MHz mit R 292 auf max. Amplitude abgleichen. Eine Dachschräge von ca. 3 dB ist ohne Bedeutung. Verbindung TP 213 nach Masse und Vorspannung an TP 206 und an TP 214 entfernen.

3. **DF-Kreise**
   Über HF – Übertrager (4:1) symmetrisch an TP 218 und TP 219 einspeisen. ZF-Eingangssignal:

| | | | |
|---|---|---|---|
| Bildträger: | 38,9 MHz, unmod. | 200 mV = | 0 dB |
| Tonträger 1: | 33,4 MHz, $\Delta f$ = 27 kHz, $f_{mod}$ = 1 kHz | = | −13 dB |
| Tonträger 2: | 33,1578 MHz, $\Delta f$ = 27 kHz, $f_{mod}$ = 1 kHz | = | −20 dB |

Norm B/G einschalten.

**3.1 NF 1**
Oszillograph bzw. Klirrfaktormesser an TP 225. L 251 auf max. NF-Spannung und $K_2$ – Minimum abgleichen.

**3.2 NF 2**
Oszillograph bzw. Klirrfaktormesser an TP 226. L 252 auf max. NF – Spannung und $K_2$ – Minimum abgleichen.

4. **Oszillator – Kreis**
   Wie unter 3. einspeisen. ZF – Eingangssignal:

| | | | |
|---|---|---|---|
| Bildträger: | 38,9 MHz, unmod. | 200 mV = | 0 dB |
| Tonträger 1: | 32,4 MHz, $\Delta f$ = 27 kHz, $f_{mod}$ = 1 kHz | = | −13 dB |

An TP 214 ca. 5 V Vorspannung anlegen. Oszillograph bzw. Klirrfaktormesser an TP 225

**4.1 Norm D/K einschalten.**
L 254 auf max. NF – Spannung und $K_2$ – Minimum abgleichen.

**4.2 Norm I einschalten.**
Eingangssignal wie unter 4. einspeisen, jedoch Tonträger 1: 32,9 MHz, $\Delta f$ = 27 kHz, $f_{mod}$ = 1 kHz
R 295 auf max. NF – Spannung und $K_2$ – Minimum abgleichen.

**4.3** Vorspannung an TP 214 entfernen. Abgleichpunkte 4.1 und 4.2 wiederholen.

5. **Geräuschespannung**
   Wie unter 3. einspeisen. ZF – Eingangssignal:

| | | | |
|---|---|---|---|
| Bildträger: | 38,9 MHz, unmod. | 200 mV = | 0 dB |
| Bildmodulation: | Norm B/G, Gittertestbild | | |
| Tonträger 1: | 33,4 MHz, unmod. | = | −13 dB |
| Tonträger 2: | 33,1578 MHz, unmod. | = | −20 dB |

Norm B/G einschalten. Geräuschespannungsmesser an TP 226. L 211 auf min. Geräuschespannung abgleichen.

# Instructions d'équilibrage

**Appareils de mesure requis**

| | |
|---|---|
| Générateur de signaux de vobulation: | 30...40 MHz, 200 mV env. |
| Générateur d'ondes: | 30...40 MHz, 200 mV env.<br>course $\Delta f = \pm 27$ kHz, $f_{mod}$ = 1 kHz |
| Oscillographe: | sensibilité 10 mV/cm...2 V/cm |
| Appareil de polarisation: | réglable de 0...5 V, de basse impédance |
| Appareil à mesurer la distorsion: | |
| Mesureur de bruits B.F.: | |
| Voltmètre pour courant continu: | $R_i \geq 1$ MΩ |

**Préparatifs**

Tension de service 12 V ± 10% sur TP 227. Tension de polarisation sur TP 206 et TP 214. Les noyaux doivent se trouver au niveau de l'extrémité de bobine supérieure.

1. **Circuit de référence**
   Vobulateur via transmetteur H.F. (4:1) symétrique sur TP 201 et TP 202, $U_i$ = 20 mV, course de vobulation $\Delta f$ = 5 MHz
   Oscillographe sur TP 223. Maintenir l'amplitude avec tension de polarisation sur TP 206 à 200 mV.

**1.1 Activation du standard B/G**
Equilibrer le repère de fréquences 38,9 MHz sur amplitude max. au moyen de L 211.

**1.2 Activation du standard L'**
Equilibrer le repère de fréquences 33,9 MHz sur amplitude max. au moyen de R 293.

**1.3 Contrôle de la réponse fréquentielle**
Vobulateur via transmetteur H.F. (4:1) symétrique sur TP 218 et TP 219, $U_i$ = 200 mV, course de vobulation $\Delta f$ = 10 MHz. Oscillographe sur TP 223. Relier TP 207 à TP 208 et TP 208 à TP 209 à chaque par 47 Ω. Régler le repère de fréquences 38 MHz avec tension de polarisation sur TP 206 à 0,5 V = 0 dB. Le repère de fréquences 38,9 MHz doit se situer entre −5 et −7 dB, et le repère de fréquences 34,5 MHz entre 0 et −1 dB.

**1.4 Système automatique de correction de fréquence**
Raccorder le vobulateur comme décrit sous 1; course de vobulation $\Delta f$ = 0,5 MHz. Oscillographe sur TP 205. Enlever la tension de polarisation de TP 206. Equilibrer le repère de fréquence 38,9 MHz avec L 212 sur passage par zéro.

**1.5 Utilisation de réglage de tuner**
Générateur d'ondes de façon symétrique sur TP 218 et TP 219, $f_o$ = 38,9 MHz, $U_i$ = 350 mV. Voltmètre de courant continu sur TP 205. Régler la tension continue sur TP 205 à 8 V avec R 217.

**1.6 Contrôle du signal vidéo**
Réception d'un émetteur de télévision du standard B/G. La tension de sortie vidéo sur TP 223 avec $R_L$ = 1,8 kΩ doit se situer entre $U_{cc}$ = 0,9 V et $U_{cc}$ = 1,1 V.

2. **Filtre F.I. acoustique**
   Vobulateur via transmetteur H.F. (4:1) symétrique sur TP 218 et TP 219, $U_i$ = 100 mV, course de vobulation $\Delta f$ = 2 MHz. TP 213 sur masse: appliquer une tension de polarisation de 5 V env. à TP 206. Relier TP 211 et TP 212 à 470 Ω. Oscillographe sur TP 217. Maintenir l'amplitude avec tension de polarisation sur TP 214 à 200 mV env.

**2.1 Activation du standard L**
Equilibrer le repère de fréquences 32,15 MHz avec L 231 et le repère de fréquences 33,05 MHz avec L 232 alternativement sur amplitude max.. Un taux crête à dépression de 2 – 3 dB env. est sans importance. Enlever la résistance d'atténuation de TP 211 et TP 212. Equilibrer le passe-bande avec L 233 sur sommet d'impulsion droit.

**2.2 Activation du standard B/G**
Contrôle du passe-bande: la fréquence centrale de la courbe de passage doit se situer à 33,4 MHz env. (± 100 kHz); l'ondulation est d'1 dB env.

**2.3 Activation du standard L'**
Equilibrer le repère de fréquences 40,4 MHz avec R 292 sur amplitude max.. Une inclinaison de sommet d'impulsion de 3 dB env. est sans importance. Enlever la liaison TP 213 vers masse et la tension de polarisation sur TP 206 et TP 214.

3. **Circuits DF**
   Alimentation symétrique sur TP 218 et TP 219 via transmetteur H.F. (4:1).
   Signal d'entrée F.I.:

| | | | |
|---|---|---|---|
| Porteuse image: | 38,9 MHz, non mod. | 200 mV = | 0 dB |
| Porteuse son 1: | 33,4 MHz, $\Delta f$ = 27 kHz, $f_{mod}$ = 1 kHz | = | −13 dB |
| Porteuse son 2: | 33,1578 MHz, $\Delta f$ = 27 kHz, $f_{mod}$ = 1 kHz | = | −20 dB |

Activer le standard B/G.

**3.1 NF 1**
Oscillographe resp. appareil à mesurer la distorsion sur TP 225. Equilibrer L 251 sur tension B.F. max. et minimum $K_2$.

**3.2 NF 2**
Oscillographe resp. appareil à mesurer la distorsion sur TP 226. Equilibrer L 252 sur tension B.F. max. et minimum $K_2$.

4. **Circuit d'oscillateur**
   Alimenter comme décrit sous 3. Signal d'entrée F.I.:

| | | | |
|---|---|---|---|
| Porteuse image: | 38,9 MHz, non mod. | 200 mV = | 0 dB |
| Porteuse son 1: | 32,4 MHz, $\Delta f$ = 27 kHz, $f_{mod}$ = 1 kHz | = | −13 dB |

Appliquer une tension de polarisation de 5 V env. à TP 214. Oscillographe resp. appareil à mesurer la distorsion sur TP 225.

**4.1 Activation du standard D/K**
Equilibrer L 254 sur tension B.F. max. et minimum $K_2$.

**4.2 Activer le standard I**
Alimenter le signal d'entrée comme décrit sous 4., cependant
Porteuse son 1: 32,9 MHz, $\Delta f$ = 27 kHz, $f_{mod}$ = 1 kHz
Equilibrer R 295 auf sur tension B.F. max. et minimum $K_2$.

**4.3** Enlever la tension de polarisation sur TP 214. Répéter les étapes d'équilibrage 4.1 et 4.2.

5. **Tension de bruit pondéré**
   Alimenter comme décrit sous 3. Signal d'entrée B.F.:

| | | | |
|---|---|---|---|
| Porteuse image: | 38,9 MHz, non mod. | 200 mV = | 0 dB |
| Modulation d'image: | standard B/G, mire quadrillée | | |
| Porteuse son 1: | 33,4 MHz, non mod. | = | −13 dB |
| Porteuse son 2: | 33,1578 MHz, non mod. | = | −20 dB |

Activer le standard B/G. Mesureur de bruits sur TP 226. Equilibrer L 211 sur tension de bruit pondéré min.

**Tuner**
5823 10 02 (Salcomp)
5823 10 03 (Telefunken)

**ZF-Modul**
**IF module**
**Module BF**
**Modulo BF**
5825 40 80 (multinorm)

# B 31a 1

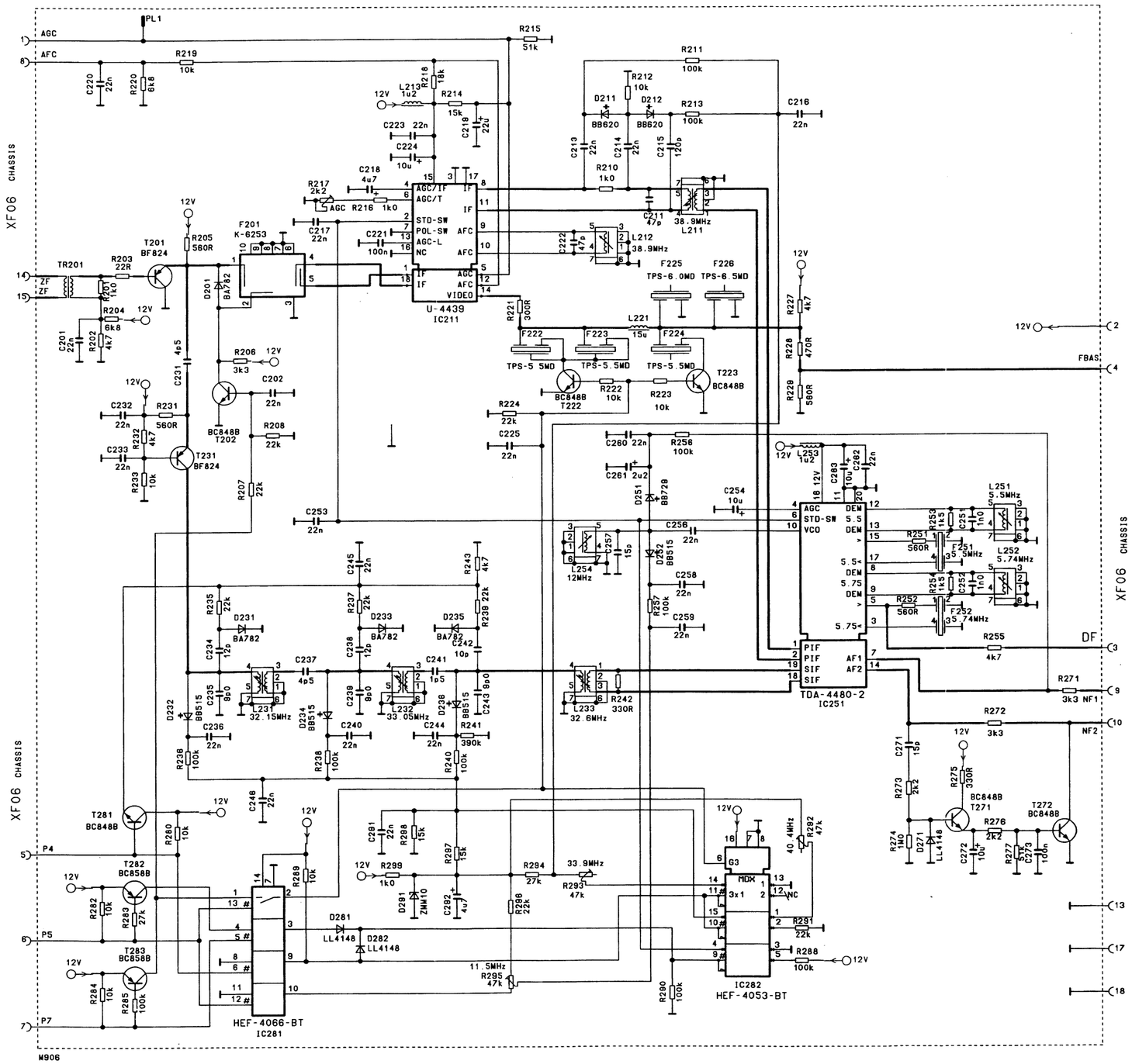


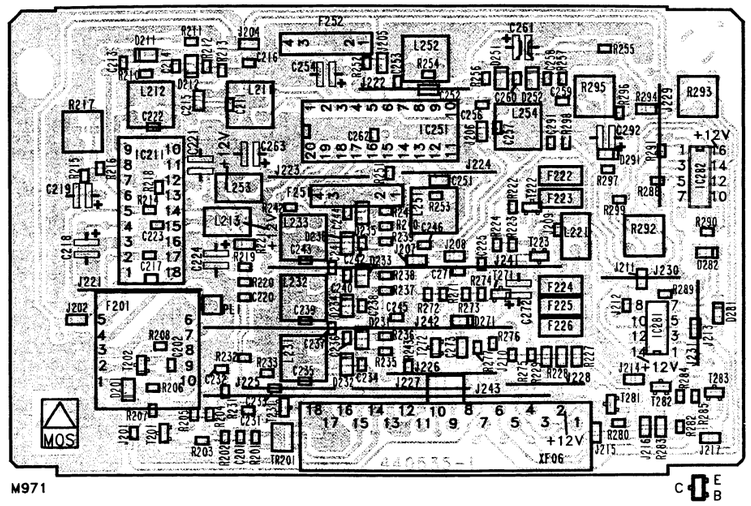


| **ZF-Modul** (multinorm) | | | **5825 40 80** |
|---|---|---|---|
| IC 211 | TDA 4439 | | 3761 16 26 |
| IC 251 | TDA 4480-2/B/C | | 3761 16 33 |
| IC 281 | HEF 4066 | | 3771 51 96 |
| IC 282 | HEF 4053 BT | MOS | 3771 51 94 |
| T 201/231 | BF 824 | Chip | 3612 07 51 |
| T 202, 222, 223, 271, 272, 281 | BC 848 B | Chip | 3614 53 22 |
| T 282, 283 | BC 858 B | Chip | 3614 54 22 |
| D 201, 233 | BA 782 MIN | | 3656 04 20 |
| D 211, 212 | BB 620 MIN | | 3651 08 81 |
| D 231, 235 | BA 782 MIN | | 3656 04 20 |
| D 232, 234, 236, 252 | BB 515 MIN | | 3651 08 83 |
| D 251 | BB 729 | | 3651 01 02 |
| D 271, 281, 282 | LL 4148 F MIN | | 3656 03 11 |
| D 291 | ZMM 10 MIN | | 3653 16 32 |
| R 217 | 2,2 kΩ | | 3111 26 16 |
| R 292, 293, 295 | 47 kΩ | | 3111 26 20 |
| C 218, 292 | 4,7 µF | 63 V | 3422 09 47 |
| C 219 | 22 µF | 35 V | 3422 44 79 |
| C 224, 272 | 10 µF | 50 V | 3422 98 06 |
| C 254 | 10 µF | 50 V | 3422 09 46 |
| C 261 | 2,2 µF | 63 V | 3422 62 64 |
| C 263 | 10 µF | 50 V | 3422 55 90 |
| L 211 | | | 4555 30 77 |
| L 212 | | | 4555 31 04 |
| L 213, 253 | | | 4557 19 50 |
| L 221 | | | 4557 16 74 |
| L 231, 232, 233 | | | 4555 30 78 |
| L 251, 252 | | | 4555 31 03 |
| L 254 | | | 4555 30 79 |
| F 201 | OFW K-6253 | | 4555 85 82 |
| F 222, 224 | 5,5 MHz | | 4555 84 10 |
| F 223 | 5,74 MHz | | 4555 84 06 |
| F 225 | | | 4555 84 11 |
| F 226 | | | 4555 84 12 |
| F 226 | 6,5 MHz | | 4555 84 16 |
| F 251 | 5,5 MHz | | 4555 84 37 |
| F 252 | 5,74 MHz | | 4555 84 38 |
| TR 201 | | | 4523 11 25 |
| Anschlußleiste, 8polig<br>Female plug, 8fold<br>Réglette à douilles, 8fois<br>Spinottiera, 8poli | | | 4145 81 28 |

NOKIA
CONSUMER ELECTRONICS

# VIDEOTEXT-Decoder
# TELETEXT decoder
# Décodeur VIDEOTEXT
# Decoder TELEVIDEO

5854 40 26 (Euro-Top)
5854 40 25 (Euro-Top)
5854 40 20 (Euro-Top)
5854 40 70 (Euro-Top)

**D 10b**

5854 40 15

## VIDEOTEXT-Decoder
## TELETEXT decoder
## Décodeur VIDEOTEXT
## Decoder TELEVIDEO

5854 40 10 (Standard) 5854 40 11
5854 40 60 (OST) 5854 40 61

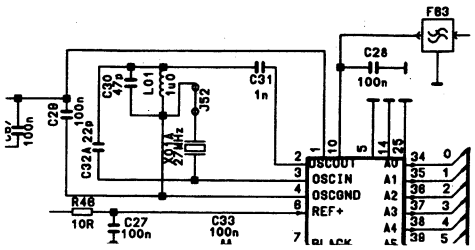

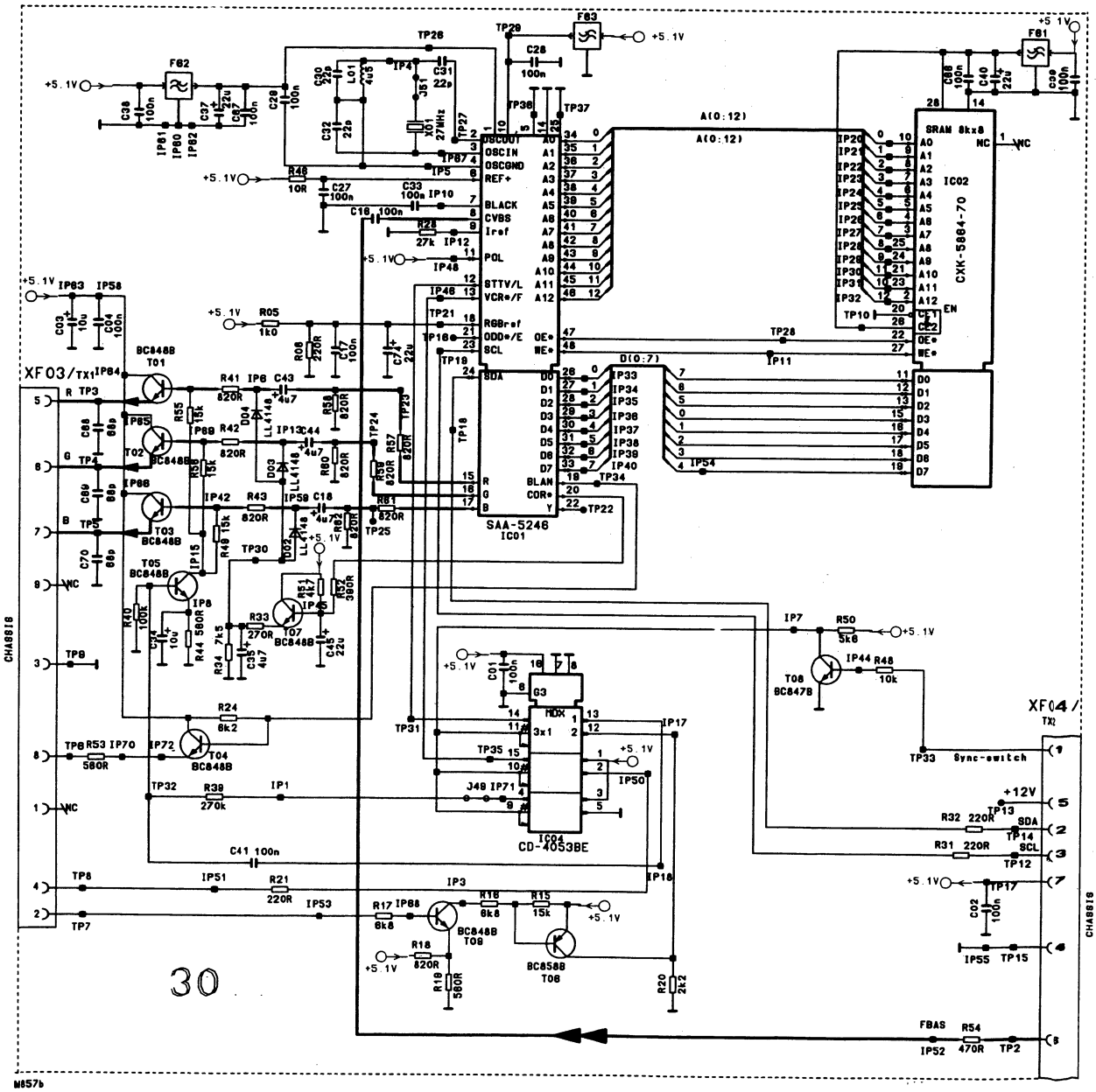


**Schutzmaßnahmen für MOS-Bauelemente beachten!**
**Pay attention to protective measures for MOS components!**
**Respecter les mesures de protections pour les composants de MOS!**
**Osservare le misure protettive per gli elementi costruttivi MOS!**

Bei Nachbestellungen von Manualen, Gerätetyp und Geräte-Ident-Nummer angeben.
When re-ordering manuals, please quote the model name and part number.
En cas de commande supplémentaire de manuels veuillez indiquer le type et le numéro de l'appareil.
Per riordinare i manuali, indicare il modello dell'apparecchio ed il numero categorico.

**6611 74 01** (9210) S

72

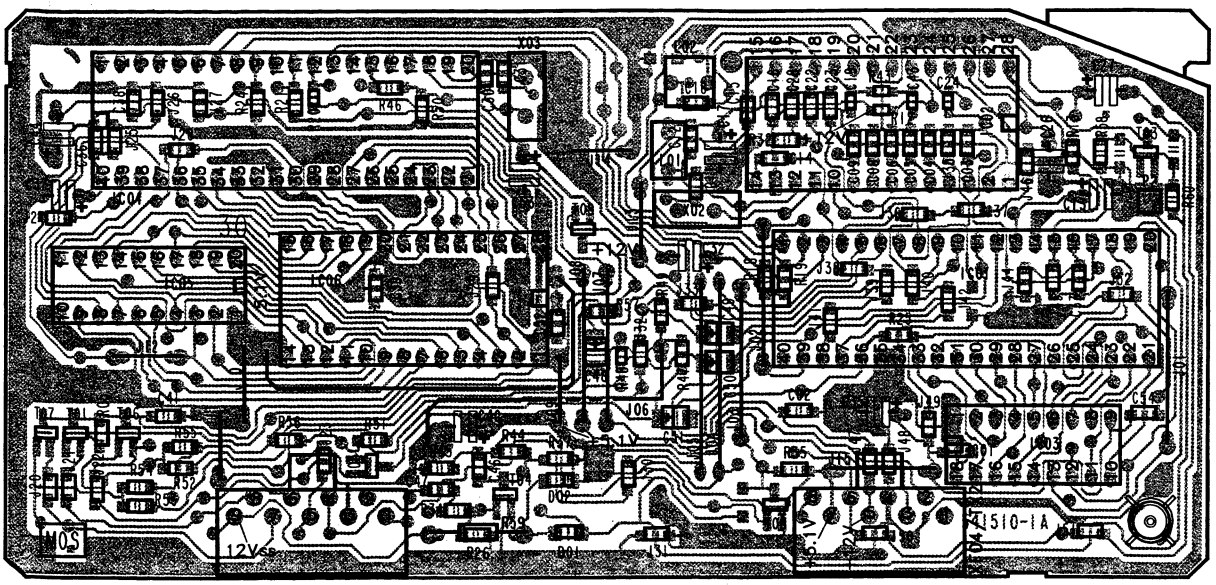


M888

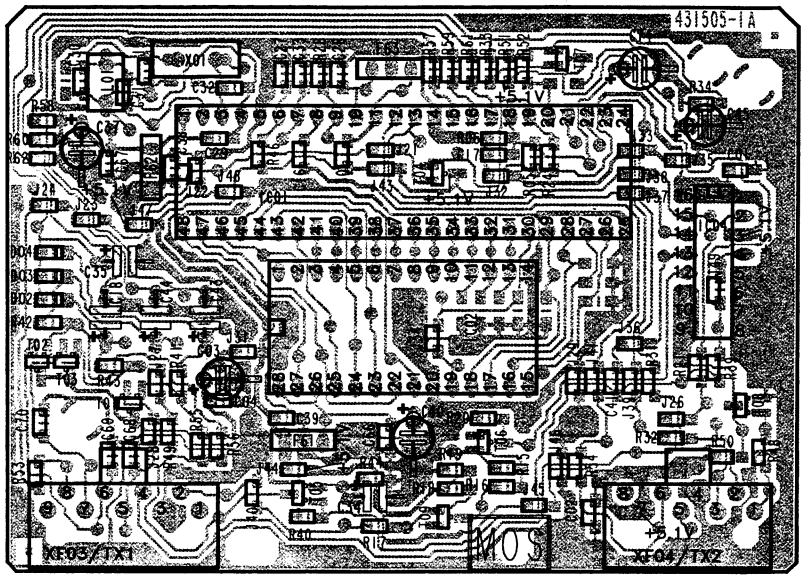


M958

E B C

| | | | |
|---|---|---|---|
| **VT-Decoder (Top)**<br>**TELETEXT decoder**<br>**Decoder TELEVIDEO** | | | **5854 40 20**<br>**5854 40 70**<br>**5854 40 26** |
| IC 3001 | SAA 9042 | MOS | 3779 15 52 |
| IC 3002 | SAA 5191 | MOS | 3779 15 53 |
| IC 3003 | TMS 4464-12 | MOS | 3776 53 23 |
| IC 3004 | SAB 8032 A/B | MOS | 3777 51 66 |
| IC 3005 | T 74 LS 373 B1 | | 3772 02 33 |
| IC 3006 (5854 40 20) | | MOS | 3778 51 00 |
| IC 3006 (5854 40 70) | | MOS | 3778 51 10 |
| IC 3006 (5854 40 26) | | | 3778 51 30 |
| T 3001, 3003...3007 | BC 848 B Chip | | 3614 53 22 |
| T 3002 | BC 847 B Chip | | 3614 53 12 |
| T 3010 | BC 857 A Chip | | 3614 54 11 |
| D 3001 | LL 4148 F MIN | | 3656 03 11 |
| L 3001 | 15 µH | | 4557 16 74 |
| L 3002 | Spule / Coil / Bobine / Bobina | | 4555 30 21 |
| L 3002 | Spule / Coil<br>Bobine / Bobina (5854 40 70) | | 4555 30 85 |
| X 3002 | 13,875 MHz | | 4421 31 07 |
| X 3003 | 12,0 MHz | | 4421 31 39 |
| XF 03 | Anschlußleiste, 9polig<br>Female plug, 9fold<br>Réglette à douilles, 9fois<br>Spinottiera, 9poli | | 4145 81 32 |
| XF 04 | Anschlußleiste, 8polig<br>Female plug, 8fold<br>Réglette à douilles, 8fois<br>Spinottiera, 8poli | | 4145 81 34 |
| IC-Fassung, 28polig / IC socket, 28fold<br>Socle de IC, 28broches / Zoccolo del IC, 28poli | | | 4156 30 79 |
| IC-Fassung, 18polig / IC socket, 18fold<br>Socle de IC, 18broches / Zoccolo del IC, 18poli | | | 4156 30 77 |

| | | | |
|---|---|---|---|
| **VT-Decoder**<br>**TELETEXT decoder**<br>**Decoder TELEVIDEO** | | | **5854 40 60**<br>**5854 40 10**<br>**5854 40 11**<br>**5854 40 61** |
| IC 3001 (5854 40 11) | SAA 5246 APEM 6 | MOS | 3779 15 59 |
| IC 3001 (5854 40 61) | SAA 5246 AP/H 6 | MOS | 3779 15 58 |
| IC 3001 (5854 40 60) | SAA 5246 P/H | MOS | 3779 15 54 |
| IC 3001 (5854 40 10) | SAA 5246 P/EM 4 | MOS | 3779 15 60 |
| IC 3002 (5854 40 10) | CXK 5864 AP/BP 10 L | MOS | 3776 01 59 |
| IC 3002 (5854 40 11/5854 40 61) | FCB 61 C 65-70 | MOS | 3776 01 65 |
| IC 3004 | CD 4053 BE | MOS | 3773 51 11 |
| T 3001...3005, 3007, 3009 | BC 848 B Chip | | 3614 53 22 |
| T 3006 | BC 858 B Chip | | 3614 54 22 |
| T 3008 | BC 847 B Chip | | 3614 53 12 |
| D 3002...3004 | LL 4148 F MIN | | 3656 03 11 |
| L 3001 | 3,3 µH | | 4557 20 10 |
| F 3061, 3062, 3063 | Filter, Filtre | | 4555 84 19 |
| X 3001 | 27,0 MHz | | 4421 32 17 |
| XF 03 | Anschlußleiste, 9polig<br>Female plug, 9fold<br>Réglette à douilles, 9fois<br>Spinottiera, 9poli | | 4145 81 32 |
| XF 04 | Anschlußleiste, 8polig<br>Female plug, 8fold<br>Réglette à douilles, 8fois<br>Spinottiera, 8poli | | 4145 81 34 |
| IC-Fassung, 48polig / IC socket, 48fold<br>Socle de IC, 48broches / Zoccolo del IC, 48poli | | | 4156 30 83 |

# VIDEOTEXT-Decoder
# TELETEXT decoder
# Décodeur VIDEOTEXT
# Decoder TELEVIDEO

5854 40 26 (Euro-Top)
5854 40 20 (Euro-Top)
5854 40 70 (Euro-Top)

**Bei Austausch des Moduls sind keine Abgleicharbeiten erforderlich.**

**Replacing a defective module does not necessitate realignment.**

**Aucun ajustage n'est necessaire en cas remplacement du module.**

**Nel caso di sostituzione del moduli non è necessaria nessuna taratura.**

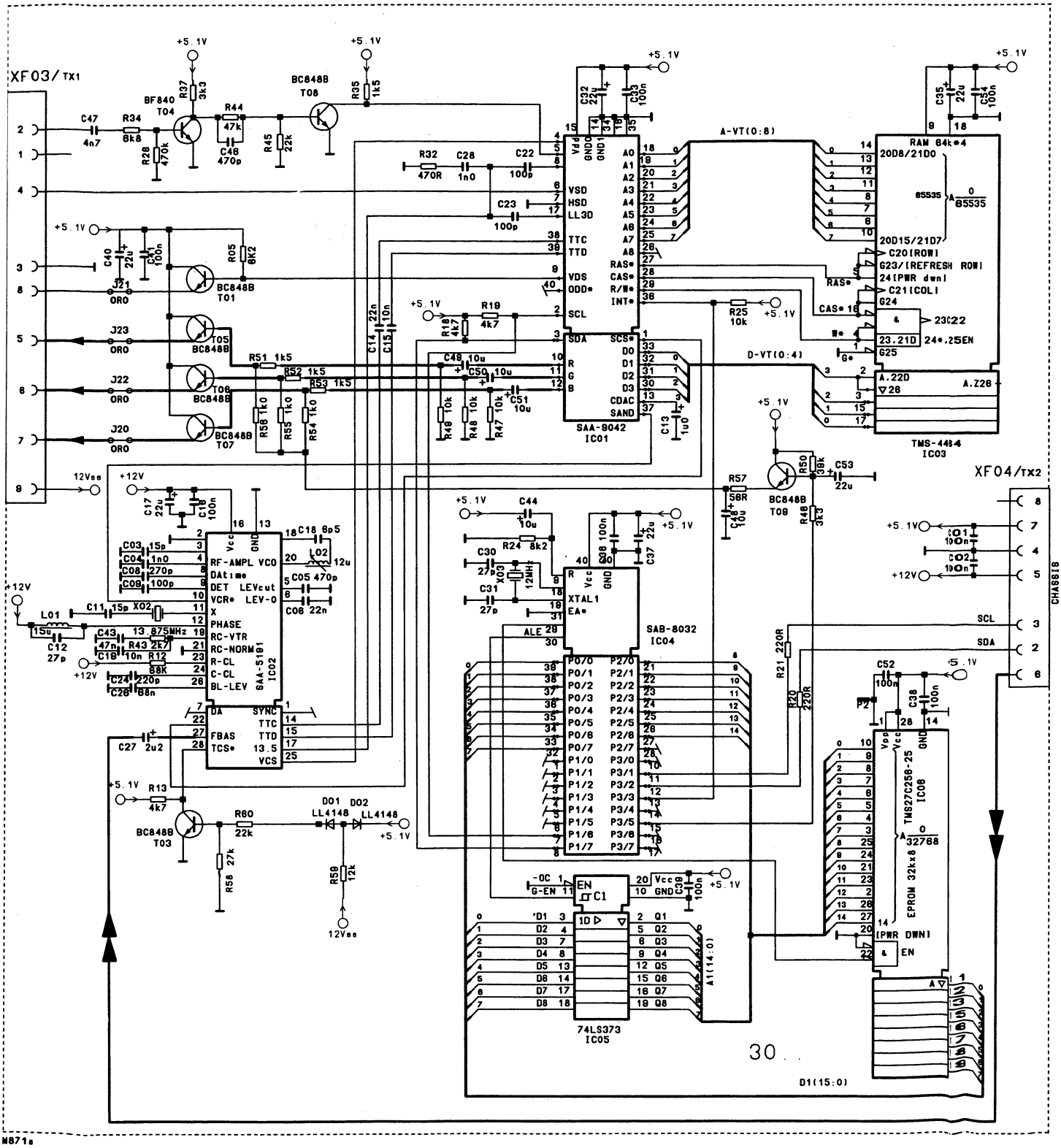

# VIDEOTEXT-Decoder
# TELETEXT decoder
# Décodeur VIDEOTEXT
# Decoder TELEVIDEO

5854 40 15 (Standard)

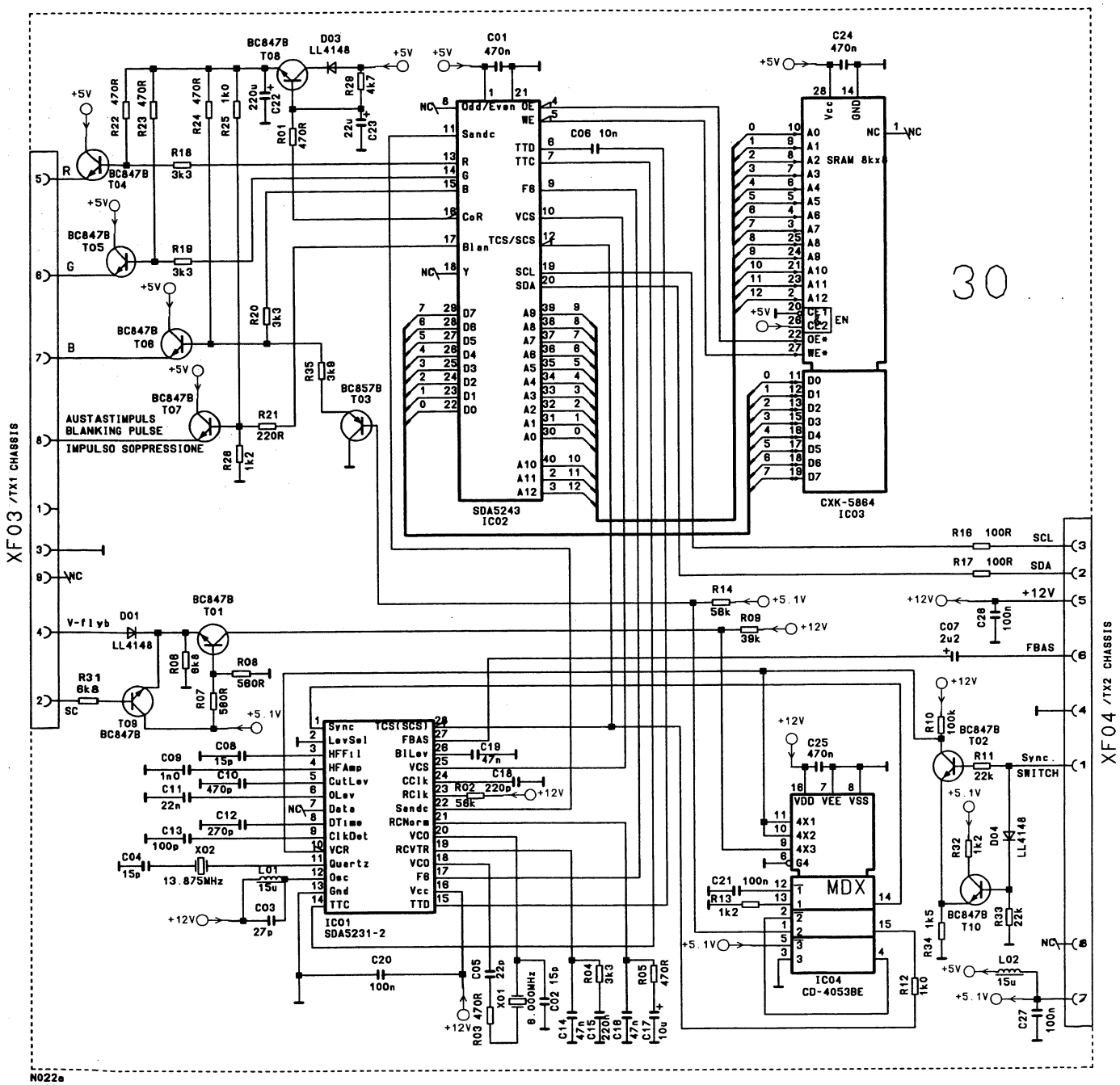

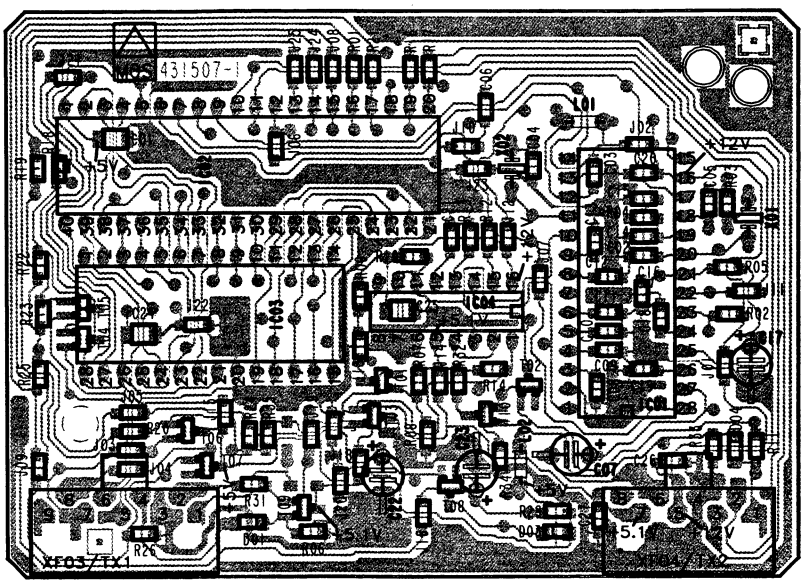


N024

| VT-Decoder | | | 5854 40 15 |
|---|---|---|---|
| IC 3001 | SDA 5231-2 | MOS | 3779 15 66 |
| IC 3002 | SDA 5243 | MOS | 3779 15 65 |
| IC 3003 | CXK 5864 AP 10 L | MOS | 3776 01 59 |
| IC 3004 | CD 4053 BE | MOS | 3773 51 11 |
| T 3001…3010 | BC 847 B Chip | | 3614 53 12 |
| T 3003 | BC 857 B Chip | | 3614 54 12 |
| D 3001, 3003, 3004 | LL 4148 F MIN | | 3656 03 11 |
| L 3001, 3002 | | | 4557 16 29 |
| X 3001 | 6 MHz | | 4421 20 04 |
| X 3002 | 13,875 MHz | | 4421 31 07 |
| XF 03 | Anschlußleiste, 9polig<br>Female plug, 9fold<br>Réglette à douilles, 9fois<br>Spinottiera, 9poli | | 4145 81 32 |
| XF 04 | Anschlußleiste, 8polig<br>Female plug, 8fold<br>Réglette à douilles, 8fois<br>Spinottiera, 8poli | | 4145 81 34 |

## Austria

Nokia Consumer Electronics GesmbH
Bergsteiggasse 36–38
A-1170 Wien
Tel.: ++43-222-43 95 21-0
Fax: ++43-222-43 95 21 46

## Belgium/Luxemburg

NOKIA CONSUMER ELECTRONICS NV/SA
Uilenbaan 120
B-2160 Wommelgem
Tel.: ++32-3-3 50 05 46
Fax: ++32-3-3 50 04 45

## Denmark

Nokia Consumer Electronics A/S
Hørskætten 3
DK-2630 Tåstrup
Tel.: ++45-42-52 44 44
Fax: ++45-42-52 01 52

## Finland

Salora Oy/Huolto
Joesuunkatu 5
SF-24100 SALO
Tel.: ++358-24-3 01 23 36
Fax: ++358-24-3 01 23 31

## France

NOKIA Consumer Electronics
France SA
97, Avenue de Verdun
F-93230 Romainville
Tel.: ++33-1-49 15 15 15
Fax: ++33-1-48 43 73 28

## Germany

Nokia Unterhaltungselektronik GmbH
Zentralkundendienst
Meesmannstr. 105–107
D-4630 Bochum 1
Tel.: ++49-234-9 56 33 33
(Zentrale Ersatzteilbestellung)
Tel.: ++49-234-9 56 03
(Zentrale)
Fax: ++49-234-9 56 24 45
++49-234-9 56 24 46
++49-234-9 56 24 47
(Telefax-Bestellannahme)

## Great Britain

Nokia Consumer Electronics
(UK) Ltd.
Bridgemead Close
Westmead
GB-Swindon, Wilts SN5 7YG
Tel.: ++44-793-64 42 23
Fax: ++44-793-61 99 59

## Italy

NOKIA CONSUMER ELECTRONICS
ITALIA s. r. l.
Via G. di Vittorio, 10
I-20094 Corsico (MI)
Tel.: ++39-2-44 01 341
++39-2-44 74 541
Fax: ++39-2-44 71 027
Telex 320391

## Netherlands

Revah-Service B.V.
Vaalserbergweg 317
NL-5628 CH Eindhoven
Tel.: ++31-40-41 55 25
Fax: ++31-40-42 07 55

## Norway

Nokia Consumer Electronics A/S
P. O. Box 94
Solheimvn. 28 B
N-1473 SKÅRER
Tel.: ++47-2-97 09 30
Fax: ++47-2-97 34 14 (Administration)
++47-2-97 34 15 (Orders)
++47-2-97 34 16 (Parts)

## Portugal

NOKIA ELECTRONICA DE CONSUMO S. A.
SERVICO DE ASSISTENCIA APOS VENDA
E FORMACAO
Rua Carlos Anjos, Lote 1387
Amoreira
P-2765 Estoril
Tel.: ++351-1-466 23 15/62/63
Fax: ++351-1-466 23 14

## Rep. Ireland

Nokia Smurfit Ltd.
Shanowen Road
White Hall
IR-Dublin 8
Tel.: ++35-31-42 39 66
Fax: ++35-31-42 34 73

## Spain

Nokia Consumer Electronics Espana SA
Asistencia Técnica Central
Francisco Abril, 13
E-28007 Madrid
Tel.: ++34-1-433 15 62/433 12 62
Fax: ++34-1-433 57 45

## Switzerland

NOKIA Consumer Electronics
(Schweiz) AG
Bahnhofstrasse 34
CH-8107 Buchs/ZH
Tel.: ++41-1-8 46 21 11
Fax: ++41-1-8 44 15 47

## Sweden

NOKIA PARTS
S-591 83 MOTALA
Tel.: ++46-141-2 81 00
Fax res. delar: ++46-141-1 19 51
Fax service: ++46-141-5 49 48

Printed by: Schaltungsdienst Lange, Berlin (GERMANY)